MICRO SWITCH
a Honeywell Division
FED. MFG. CODE 81020

SWITCH–ENCLOSED

CATALOG LISTING
1LS2-C12

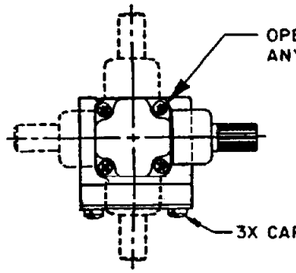

CIRCUIT DIAGRAM

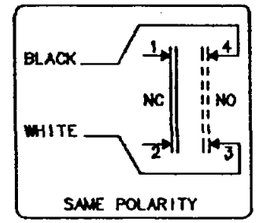

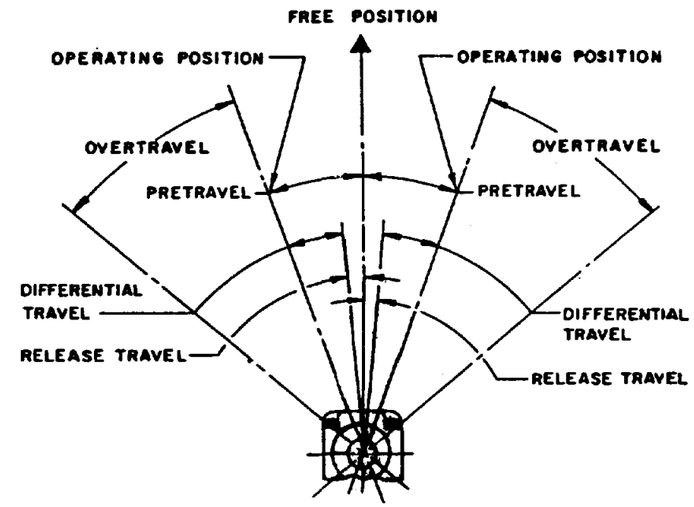

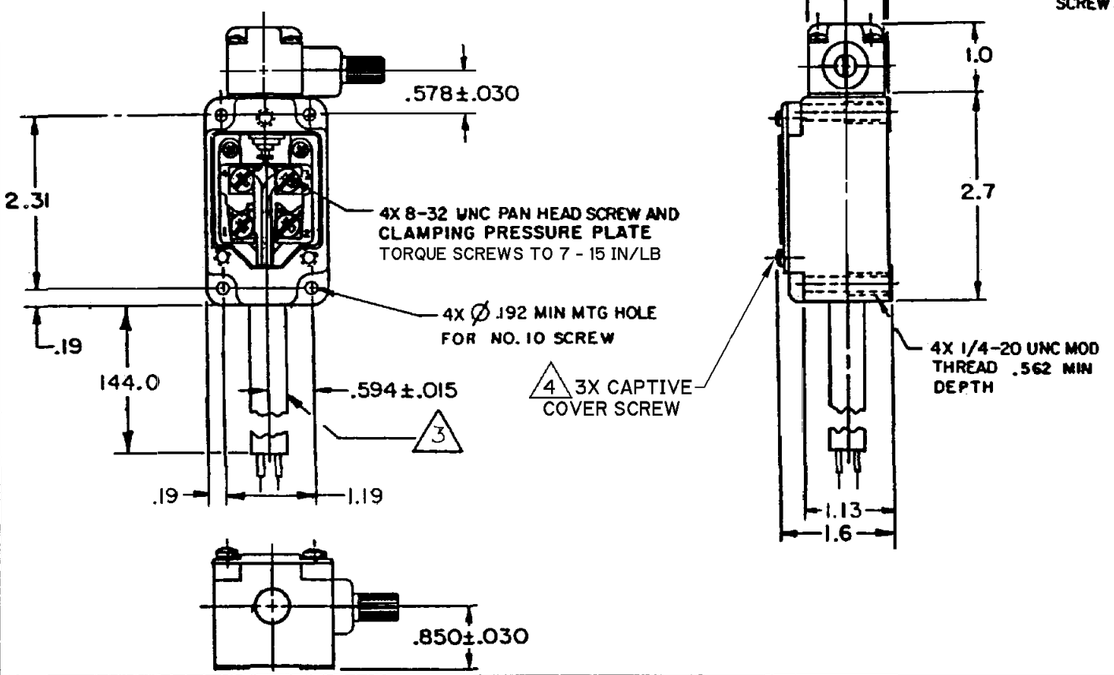

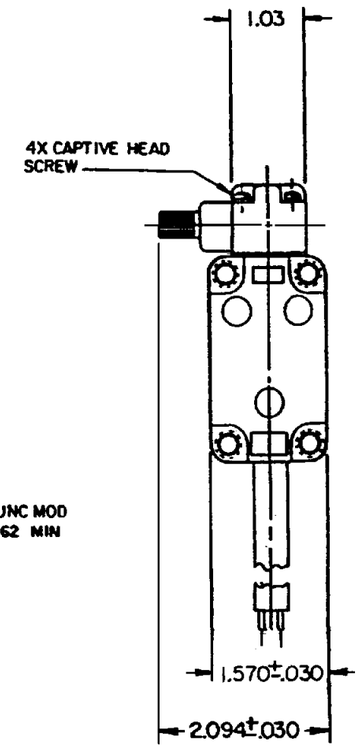

NOTES
1 – SWITCH IS ASSEMBLED FOR ACTUATION IN BOTH DIRECTIONS BUT MAY BE ADJUSTED TO ACTUATE IN THE CLOCKWISE DIRECTION ONLY OR THE COUNTERCLOCKWISE DIRECTION ONLY
2 – TO CONVERT SWITCH FOR ACTUATION IN EITHER THE CLOCKWISE OR COUNTER-CLOCKWISE DIRECTION ONLY, REMOVE ACTUATOR HEAD AND ROTATE THE NOTCHED PLUNGER 90° TO THE RIGHT FOR CLOCKWISE ACTUATION OR 90° TO THE LEFT FOR COUNTER CLOCKWISE ACTUATION
3 SWITCH TO BE PROVIDED WITH 12 FT SEALED TYPE S O CABLE.
4 TIGHTEN COVER SCREWS TO 5 IN/LB MIN TORQUE

THIS DRAWING COVERS A PROPRIETARY ITEM AND IS THE PROPERTY OF MICRO SWITCH, A DIVISION OF HONEYWELL. THIS DRAWING IS NOT TO BE COPIED OR USED WITHOUT THE APPROVAL OF MICRO SWITCH

THIRD ANGLE PROJECTION
SCALE 1/2 : 1
DO NOT SCALE PRINT

CHARACTERISTICS	
OPERATING TORQUE	4 1/2 IN LB MAX
FULL OVERTRAVEL TORQUE	6 IN LB MAX
RELEASE TORQUE	3/4 IN LB MAX
PRETRAVEL	20° MAX
DIFFERENTIAL TRAVEL	12° MAX
OVERTRAVEL	30° MIN
RELEASE TRAVEL	5° MIN
SWITCH-BASIC REPLACEMENT	2 MN1

ELECTRICAL DATA
CONTACT ARRANGEMENT
(SEE CIRCUIT DIAGRAM)

10 A–120, 240, OR 480 VAC, 1/3HP–120 VAC
3/4HP–240 VAC; 0.8 A–115 VDC; 0.4 A–230 VDC
0.1 A–550 VDC
PILOT DUTY: 600 VAC MAX

UNLESS OTHERWISE SPECIFIED TOLERANCES ARE

ONE PLACE	[.0]	±.030
TWO PLACE	[.00]	±.015
THREE PLACE	[.000]	±.005
ANGLES		±

WEIGHT

ANSI Y14.5M–1982 APPLIES

1LS2-C12 PAGE 1 OF 1
M
DRAWING NUMBER 6
ISSUE
REPLACES
RELEASE NO. PR-20116
CHECK
REVISIONS
A C073483 LJF 21 OCT 92
B CO 77031 JDB 17 DEC 93
C C083126 JAK 6 JUN 96
D C084204 JAK 2 APR 97
E C095176 GJW 20 MAY 99
CHECK
12 JUN 92
SAV
CHECK
12 JUN 92
DRAWN LJF
FORMTEK

Мы молодая и активно развивающаяся компания в области поставок электронных компонентов. Мы поставляем электронные компоненты отечественного и импортного производства напрямую от производителей и с крупнейших складов мира.

Благодаря сотрудничеству с мировыми поставщиками мы осуществляем комплексные и плановые поставки широчайшего спектра электронных компонентов.

Собственная эффективная логистика и склад в обеспечивает надежную поставку продукции в точно указанные сроки по всей России.

Мы осуществляем техническую поддержку нашим клиентам и предпродажную проверку качества продукции. На все поставляемые продукты мы предоставляем гарантию .

Осуществляем поставки продукции под контролем ВП МО РФ на предприятия военно-промышленного комплекса России , а также работаем в рамках 275 ФЗ с открытием отдельных счетов в уполномоченном банке. Система менеджмента качества компании соответствует требованиям ГОСТ ISO 9001.

Минимальные сроки поставки, гибкие цены, неограниченный ассортимент и индивидуальный подход к клиентам являются основой для выстраивания долгосрочного и эффективного сотрудничества с предприятиями радиоэлектронной промышленности, предприятиями ВПК и научно-исследовательскими институтами России.

С нами вы становитесь еще успешнее!

Наши контакты:

Телефон: +7 812 627 14 35

Электронная почта: sales@st-electron.ru

Адрес: 198099, Санкт-Петербург, Промышленная ул, дом № 19, литера Н, помещение 100-Н Офис 331