Dialight

521 SERIES
2mm Discrete LED
Diffused

PART NUMBER	LED COLOR
521-9630	RED
521-9631	YELLOW
521-9632	GREEN

SPECIFICATIONS

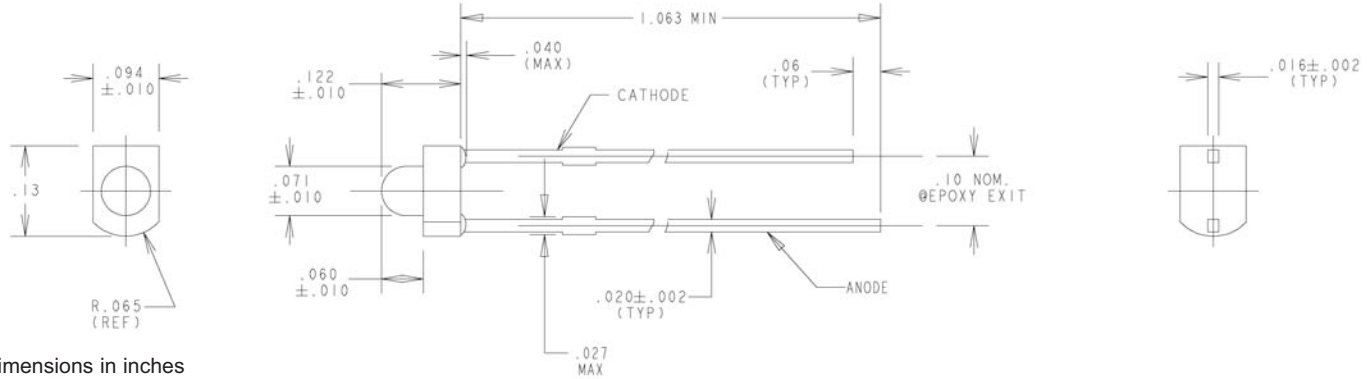

Dimensions in inches

ABSOLUTE MAXIMUM RATINGS (T_A= 25°C)	RED -9630	YELLOW -9631	GREEN -9632
Power Dissipation (mW)	105	105	105
Average Forward Current (mA)	30	30	25
Derating (mA/°C) *From 25°C*	0.4	0.4	.33
Peak Current (mA) Pulse width = 10*µs*	160	140	140
Operating Temperature (°C)	-40/+85	-40/+85	-40/+85
Storage Temperature (°C)	-40/+85	-40/+85	-40/+85
Soldering Temperature	260°C, 5 seconds, 1.6 mm from case		

OPERATING CHARACTERISTICS (T_A= 25°C)		RED -9630	YELLOW -9631	GREEN -9632
Luminous Intensity (mcd)	Min.	8	5	5
*I_F = 10mA	Typical	15	8	10
Peak Wavelength λ Peak	Typical	627	590	565
Viewing Angle (2Θ½)*	Typical	70°	70°	70°
Forward Voltage	Typical	2	2.1	2.2
*I_F = 10mA	Max.	2.5	2.5	2.5
Reverse Voltage (V), I_R=100µA	Min.	5	5	5

* Θ½ is the off axis angle at which the luminous intensity is half the axial luminous intensity

Dialight Corporation
1501 Route 34 South • Farmingdale, NJ 07727 USA
Tel: (1) 732-919-3119 • Fax: (1) 732-751-5778 • www.dialight.com
a Roxboro Group Company

ENERGY STAR PARTNER
A4703 UL REGISTERED FIRM ISO 9001
Dialight Corporation

Мы молодая и активно развивающаяся компания в области поставок электронных компонентов. Мы поставляем электронные компоненты отечественного и импортного производства напрямую от производителей и с крупнейших складов мира.

Благодаря сотрудничеству с мировыми поставщиками мы осуществляем комплексные и плановые поставки широчайшего спектра электронных компонентов.

Собственная эффективная логистика и склад в обеспечивает надежную поставку продукции в точно указанные сроки по всей России.

Мы осуществляем техническую поддержку нашим клиентам и предпродажную проверку качества продукции. На все поставляемые продукты мы предоставляем гарантию .

Осуществляем поставки продукции под контролем ВП МО РФ на предприятия военно-промышленного комплекса России , а также работаем в рамках 275 ФЗ с открытием отдельных счетов в уполномоченном банке. Система менеджмента качества компании соответствует требованиям ГОСТ ISO 9001.

Минимальные сроки поставки, гибкие цены, неограниченный ассортимент и индивидуальный подход к клиентам являются основой для выстраивания долгосрочного и эффективного сотрудничества с предприятиями радиоэлектронной промышленности, предприятиями ВПК и научно-исследовательскими институтами России.

С нами вы становитесь еще успешнее!

Наши контакты:

Телефон: +7 812 627 14 35

Электронная почта: sales@st-electron.ru

Адрес: 198099, Санкт-Петербург, Промышленная ул, дом № 19, литера Н, помещение 100-Н Офис 331