667-084
Protective Cover for Hypertronics NPJY Connectors

Glenair®

Hypertronics

667-084-19 C 09 -186

- Basic Part No.
- Shell Size (Table I)
- Finish (Table III)
- Ring Dash No. (Table II), Omit for Standard
- Post Bake Gasket For Space Application, Omit if Not Required

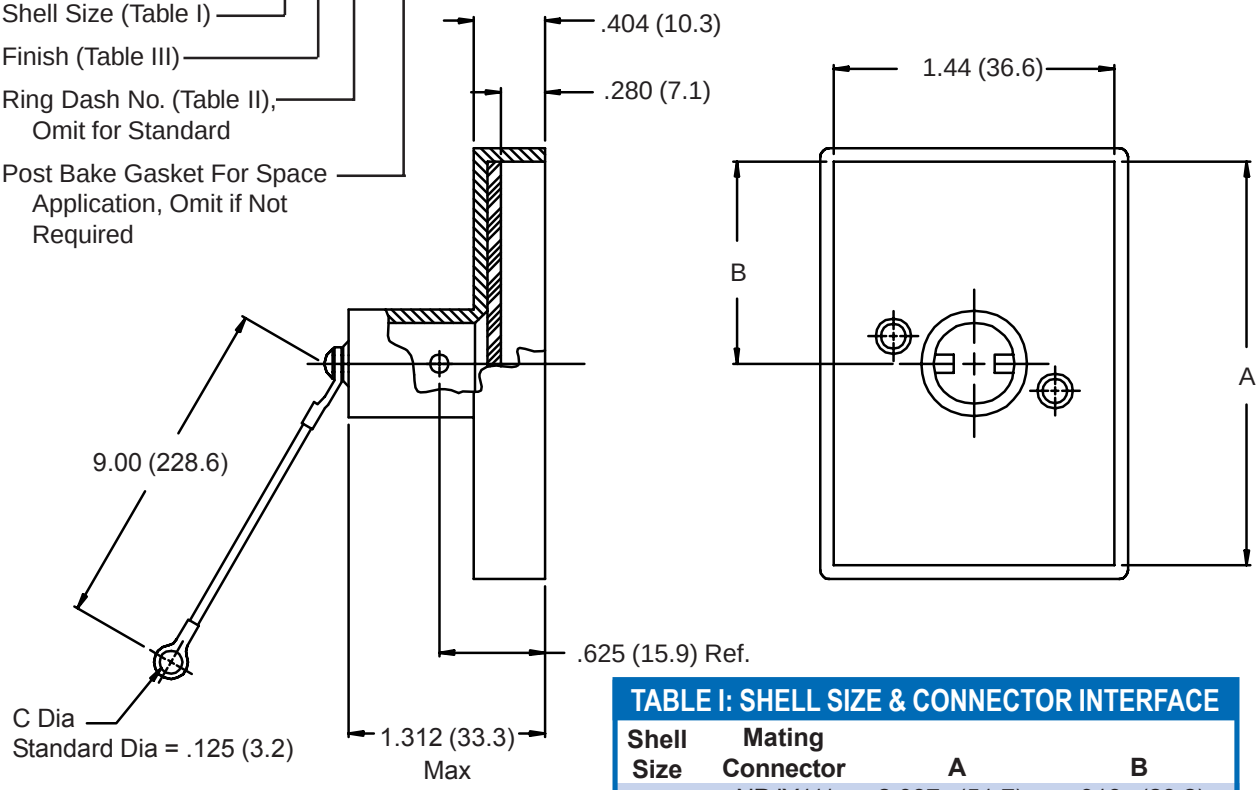

TABLE I: SHELL SIZE & CONNECTOR INTERFACE

Shell Size	Mating Connector	A		B	
11	NPJY11/	2.037	(51.7)	.913	(23.2)
15	NPJY15/	2.430	(61.7)	1.113	(28.3)
19	NPJY19/	2.830	(71.9)	1.313	(33.4)
23	NPJY23/	3.231	(82.1)	1.513	(38.4)
27	NPJY27/	3.631	(92.2)	1.713	(43.5)
31	NPJY31/	4.037	(102.5)	1.913	(48.6)
35	NPJY35/	4.430	(112.5)	2.113	(53.7)
45	NPJY45/	5.431	(137.9)	2.603	(66.1)

TABLE II: RING

Dash No.	C Dia	
01	.140	(3.6)
02	.182	(4.6)
03	.191	(4.9)
04	.197	(5.0)
05	.167	(4.2)
07	.218	(5.5)
09	.156	(4.0)

TABLE III - FINISH OPTIONS

Symbol	Finish
B	Cadmium Plate, Olive Drab
C	Black Anodize
J	Iridite, Gold Over Cadmium Plate over Nickel
M	Electroless Nickel
N	Cadmium Plate, Olive Drab, Over Nickel
NF	Cadmium Plate, Olive Drab, Over Electroless Nickel (1000 Hour Salt Spray)
T	Cadmium Plate, Bright Dip Over Nickel (500 Hour Salt Spray)
	CONSULT FACTORY FOR OTHER AVAILABLE FINISHES

1. Metric dimensions (mm) are indicated in parentheses.
2. Material/Finish:
   Cover and Knob = Al Alloy/ Table III
   Hardware = SST/Passivate
   Rope Covering = Teflon/N.A.
   Gasket = Silicone/N.A.

© 2004 Glenair, Inc.
CAGE Code 06324
Printed in U.S.A.

Мы молодая и активно развивающаяся компания в области поставок электронных компонентов. Мы поставляем электронные компоненты отечественного и импортного производства напрямую от производителей и с крупнейших складов мира.

Благодаря сотрудничеству с мировыми поставщиками мы осуществляем комплексные и плановые поставки широчайшего спектра электронных компонентов.

Собственная эффективная логистика и склад в обеспечивает надежную поставку продукции в точно указанные сроки по всей России.

Мы осуществляем техническую поддержку нашим клиентам и предпродажную проверку качества продукции. На все поставляемые продукты мы предоставляем гарантию .

Осуществляем поставки продукции под контролем ВП МО РФ на предприятия военно-промышленного комплекса России , а также работаем в рамках 275 ФЗ с открытием отдельных счетов в уполномоченном банке. Система менеджмента качества компании соответствует требованиям ГОСТ ISO 9001.

Минимальные сроки поставки, гибкие цены, неограниченный ассортимент и индивидуальный подход к клиентам являются основой для выстраивания долгосрочного и эффективного сотрудничества с предприятиями радиоэлектронной промышленности, предприятиями ВПК и научно-исследовательскими институтами России.

С нами вы становитесь еще успешнее!

Наши контакты:

Телефон: +7 812 627 14 35

Электронная почта: sales@st-electron.ru

Адрес: 198099, Санкт-Петербург, Промышленная ул, дом № 19, литера Н, помещение 100-Н Офис 331