MATERIAL NUMBER	# OF COLUMNS	DIM "A" MAX	DIM "B"	GOLD THICKNESS MICROMETERS
75710-*005	5	18.50	14.80	0.76
75710-*006	6	22.20	18.50	
75710-*008	8	29.60	25.90	
75710-*010	10	37.00	33.30	
75710-1055	5	18.50	14.80	0.25 (MAPS)
75710-1056	6	22.20	18.50	
75710-1058	8	29.60	25.90	
75710-1050	10	37.00	33.30	

75710-*0**

MODULE TYPE -- TAIL PLATING TYPE
UNGUIDED -- TIN/LEAD = 0
UNGUIDED -- TIN ONLY = 1

OF COLUMNS
05 & 55 = 5 COL
06 & 56 = 6 COL
08 & 58 = 8 COL
10 & 50 = 10 COL

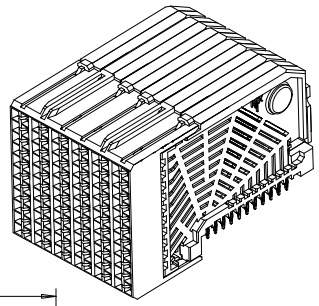

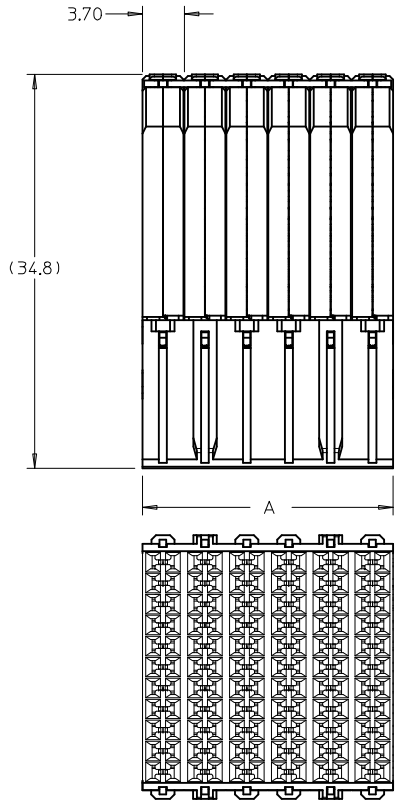

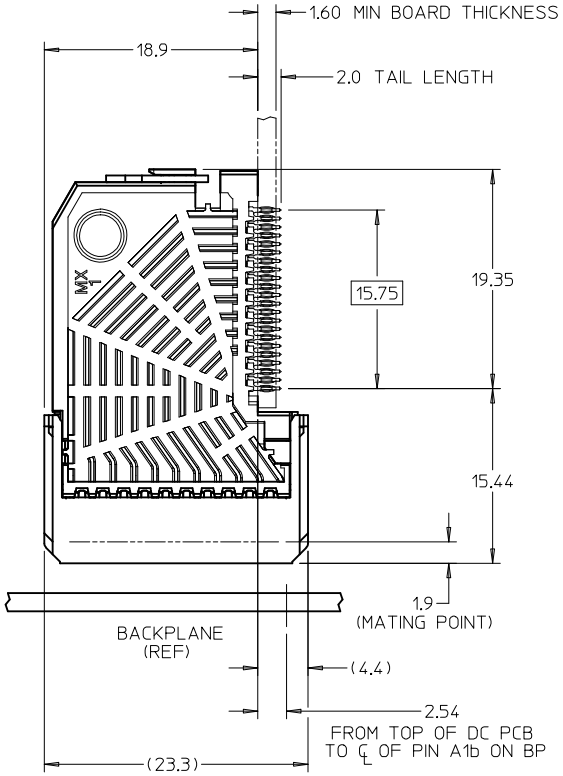

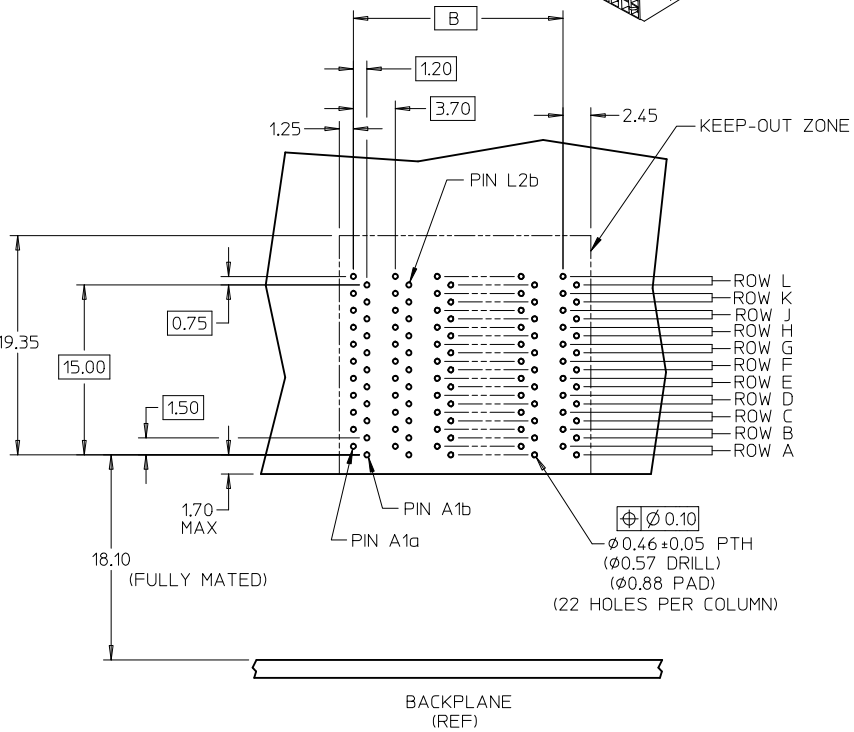

DAUGHTERCARD HOLE PATTERN
(CONNECTOR SIDE)

NOTES:
1. MATERIALS: HOUSING - LIQUID CRYSTAL POLYMER (LCP) GLASS-FILLED, UL94V-0
   TERMINALS - HIGH PERFORMANCE COPPER ALLOY
2. FINISH: 30 MICROINCH (0.76 MICROMETER) MIN GOLD IN CONTACT AREA.
   SELECTIVE TIN/LEAD (-0***) OR SELECTIVE TIN (-1***) ON PCB TAILS.
   NICKEL OVERALL.
3. FINISH: 10 MICROINCH (0.25 MICROMETER) MIN GOLD IN CONTACT AREA.
   SELECTIVE TIN (-1***) ON PCB TAILS. NICKEL OVERALL.
4. REFER TO MOLEX PRODUCT SPEC PS-75710-999 FOR PERFORMANCE SPECIFICATIONS.
5. PRODUCT IS PACKAGED PER PK-70873-609.
6. THIS PART CONFORMS TO CLASS B REQUIREMENTS OF COSMETIC SPEC PS-45499-002.
7. MAPS (MOLEX ADVANCED PLATING SYSTEM)

REV	DESCRIPTION
D	ADD MAPS PLATING EC NO: UCP2013-0196 2012/07/16 DRWN:MWOLFE 2012/07/16 CH'KD:BBARKER 2012/08/02 APPR:SMILLER

QUALITY SYMBOLS: E/A =0, E/B =0, E/C =0

GENERAL TOLERANCES (UNLESS SPECIFIED)	mm	INCH
4 PLACES	± ---	± ---
3 PLACES	± ---	± ---
2 PLACES	± 0.13	± ---
1 PLACE	± 0.25	± ---
0 PLACE	±	±
ANGULAR ±1/2°		

DRAFT WHERE APPLICABLE MUST REMAIN WITHIN DIMENSIONS

DIMENSION STYLE: MM ONLY	SCALE: 3:1	DESIGN UNITS: METRIC
THIRD ANGLE PROJECTION		
DRAWN BY: JLAURX	DATE: 09/01/2005	TITLE: I-TRAC DAUGHTERCARD 11 ROW SIGNAL MODULE UNGUIDED SALES DWG
CHECKED BY: NMARTIN	DATE: 09/01/2005	
APPROVED BY: CBIXLER	DATE: 09/01/2005	molex
MATERIAL NO.: SEE TABLE	DOCUMENT NO.: SD-75710-001	SHEET NO.: 1 OF 1
SIZE: C		

THIS DRAWING CONTAINS INFORMATION THAT IS PROPRIETARY TO MOLEX INCORPORATED AND SHOULD NOT BE USED WITHOUT WRITTEN PERMISSION

Мы молодая и активно развивающаяся компания в области поставок электронных компонентов. Мы поставляем электронные компоненты отечественного и импортного производства напрямую от производителей и с крупнейших складов мира.

Благодаря сотрудничеству с мировыми поставщиками мы осуществляем комплексные и плановые поставки широчайшего спектра электронных компонентов.

Собственная эффективная логистика и склад в обеспечивает надежную поставку продукции в точно указанные сроки по всей России.

Мы осуществляем техническую поддержку нашим клиентам и предпродажную проверку качества продукции. На все поставляемые продукты мы предоставляем гарантию .

Осуществляем поставки продукции под контролем ВП МО РФ на предприятия военно-промышленного комплекса России , а также работаем в рамках 275 ФЗ с открытием отдельных счетов в уполномоченном банке. Система менеджмента качества компании соответствует требованиям ГОСТ ISO 9001.

Минимальные сроки поставки, гибкие цены, неограниченный ассортимент и индивидуальный подход к клиентам являются основой для выстраивания долгосрочного и эффективного сотрудничества с предприятиями радиоэлектронной промышленности, предприятиями ВПК и научно-исследовательскими институтами России.

С нами вы становитесь еще успешнее!

Наши контакты:

Телефон: +7 812 627 14 35

Электронная почта: sales@st-electron.ru

Адрес: 198099, Санкт-Петербург, Промышленная ул, дом № 19, литера Н, помещение 100-Н Офис 331