CBRHDSH1-100

SURFACE MOUNT
HIGH DENSITY
1 AMP SILICON
SCHOTTKY BRIDGE RECTIFIER

HD BRIDGE

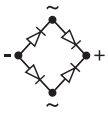

HD DIP CASE

Central Semiconductor Corp.

www.centralsemi.com

DESCRIPTION:

The CENTRAL SEMICONDUCTOR CBRHDSH1-100 is a full wave bridge rectifier in a durable epoxy surface mount molded case, designed for low voltage full wave rectification applications. The molding compound used in this device has UL flammability classification 94V-O.

MARKING CODE: CSH110

FEATURES:

- Low Leakage Current (40nA TYP @ V_{RRM})
- Low Forward Voltage Drop Schottky Diodes
- High 1.0A Current Rating

MAXIMUM RATINGS: (T_A=25°C unless otherwise noted)

	SYMBOL		UNITS
Peak Repetitive Reverse Voltage	V_{RRM}	100	V
DC Blocking Voltage	V_R	100	V
RMS Reverse Voltage	$V_{R(RMS)}$	71	V
Average Forward Current	I_O	1.0	A
Peak Forward Surge Current	I_{FSM}	20	A
Power Dissipation	P_D	1.2	W
Operating Junction Temperature	T_J	-50 to +125	°C
Storage Temperature	T_{stg}	-55 to +150	°C
Thermal Resistance	Θ_{JA}	85	°C/W

ELECTRICAL CHARACTERISTICS PER DIODE: (T_A=25°C unless otherwise noted)

SYMBOL	TEST CONDITIONS	MIN	TYP	MAX	UNITS
I_R	V_R=100V		0.04	10	µA
I_R	V_R=100V, T_A=50°C			1.0	mA
I_R	V_R=100V, T_A=100°C			20	mA
BV_R	I_R=150µA	100			V
V_F	I_F=500mA		615	700	mV
V_F	I_F=1.0A		690	750	mV
C_J	V_R=4.0V, f=1.0MHz		230		pF

CBRHDSH1-100

SURFACE MOUNT
HIGH DENSITY
1 AMP SILICON
SCHOTTKY BRIDGE RECTIFIER

HD DIP CASE - MECHANICAL OUTLINE

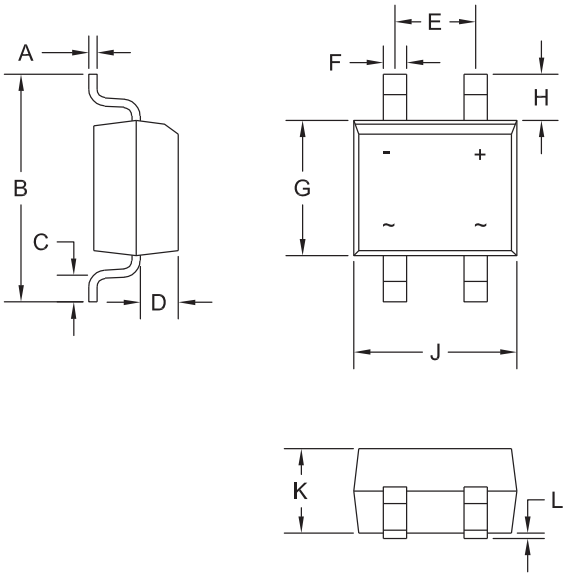

R2

DIMENSIONS				
	INCHES		MILLIMETERS	
SYMBOL	MIN	MAX	MIN	MAX
A	0.006	0.014	0.15	0.35
B	-	0.275	-	7.00
C	0.027	0.043	0.70	1.10
D	0.035	0.051	0.90	1.30
E	0.090	0.106	2.30	2.70
F	0.019	0.031	0.50	0.80
G	0.150	0.165	3.80	4.20
H	0.051	0.067	1.30	1.70
J	0.177	0.193	4.50	4.90
K	0.090	0.106	2.30	2.70
L	0.000	0.008	0.00	0.20

HD DIP (REV: R2)

MARKING CODE: CSH110

CBRHDSH1-100

SURFACE MOUNT
HIGH DENSITY
1 AMP SILICON
SCHOTTKY BRIDGE RECTIFIER

TYPICAL ELECTRICAL CHARACTERISTICS

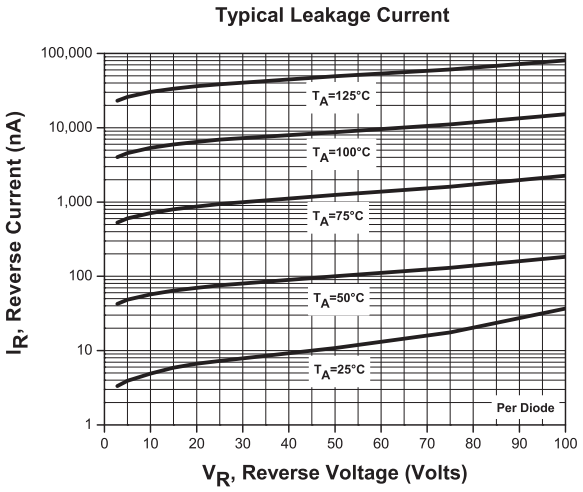

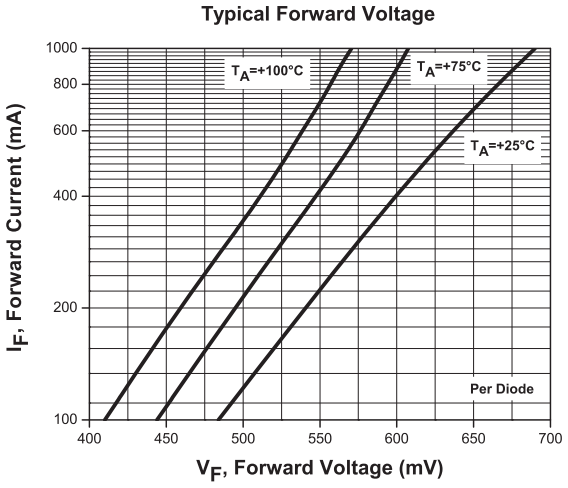

Мы молодая и активно развивающаяся компания в области поставок электронных компонентов. Мы поставляем электронные компоненты отечественного и импортного производства напрямую от производителей и с крупнейших складов мира.

Благодаря сотрудничеству с мировыми поставщиками мы осуществляем комплексные и плановые поставки широчайшего спектра электронных компонентов.

Собственная эффективная логистика и склад в обеспечивает надежную поставку продукции в точно указанные сроки по всей России.

Мы осуществляем техническую поддержку нашим клиентам и предпродажную проверку качества продукции. На все поставляемые продукты мы предоставляем гарантию .

Осуществляем поставки продукции под контролем ВП МО РФ на предприятия военно-промышленного комплекса России , а также работаем в рамках 275 ФЗ с открытием отдельных счетов в уполномоченном банке. Система менеджмента качества компании соответствует требованиям ГОСТ ISO 9001.

Минимальные сроки поставки, гибкие цены, неограниченный ассортимент и индивидуальный подход к клиентам являются основой для выстраивания долгосрочного и эффективного сотрудничества с предприятиями радиоэлектронной промышленности, предприятиями ВПК и научно-исследовательскими институтами России.

С нами вы становитесь еще успешнее!

Наши контакты:

Телефон: +7 812 627 14 35

Электронная почта: sales@st-electron.ru

Адрес: 198099, Санкт-Петербург, Промышленная ул, дом № 19, литера Н, помещение 100-Н Офис 331