# har-flexicon 2.54
# PCB male connector, vertical

## General information

| | |
|---|---|
| Design | PCB male connector, vertical |
| No. of contacts | 2-12 pole |
| Contact pitch | 2,54 mm |
| Test voltage | 2,5 kV |
| Rated voltage | 160 V  overvoltage category III / pollution degree 2 |
| Contact resistance | max. 20mOhm |
| Insulation resistance | min. $10^9$Ohm |
| Working current | 7.3 A at 70°C  ( tested with AWG20, see derating diagram) |
| Temperature range | -40°C ... +125°C |
| Termination technology | SMT |
| Reflow processing temperature | 20s at 255°C |
| Clearance & creepage distance | Clearance: 1,5 mm  Creepage: 1,6 mm |
| Insertion force | max. 5 N per contact |
| Withdrawal force | min. 1 N per contact |
| Mating cycles | 10 cycles |
| Hot plugging | No |
| vibration | 5-150Hz, 0,35mm, 5g, 2h each axis |
| RoHS - compliant | Yes |
| UL file | E 102079 |

## Insulator material

| | |
|---|---|
| Material | LCP (liquid crystaline polymer, glass fiber reinforcement 30%) |
| Color | black |
| UL classification | UL 94-V0 |
| Material group acc. IEC 60664-1 | IIIa (175 < CTI < 400) |
| NFF classification | - |

## Contact material

| | |
|---|---|
| Contact material | Copper alloy |
| Plating termination zone | Sn over Ni |
| Plating contact zone | Sn over Ni |

## Derating diagram acc. to IEC 60512-5-2 (Current carrying capacity)

The current carrying capacity is limited by maximum temperature of materials for inserts and contacts including terminals.

The current capacity curve is valid for continuous, non interrupted current loaded contacts of connectors when simultaneous power on all contacts is given, without exceeding the maximum temperature.

Control and test procedures according to DIN IEC 60512-5-2

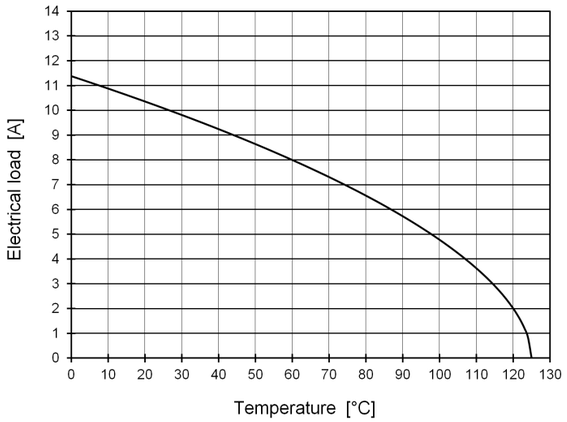


tested with AWG20

## Application information

(5:1)

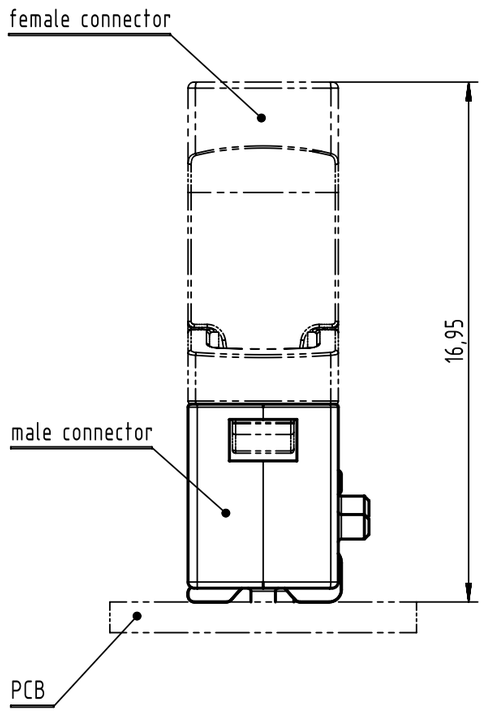


| | | | | | |
|---|---|---|---|---|---|
| All Dimensions in mm<br>Original Size DIN A3 | Scale<br>1:1 | Free size tol. | | Ref.<br>Sub. | |
| All rights reserved<br>Department EC PD - DE | Created by<br>HASSE | Inspected by<br>FRIESENH | Standardisation<br>HOFFMANN | Date<br>2014-12-04 | State<br>Final Release |
| HARTING Electronics GmbH<br>D-32339 Espelkamp | Title<br>har-flexicon 2.54 male connector vertical | | | | Doc-Key / ECM-Nr.<br>100550614/UGD/001/B<br>500000082613 |
| | Type<br>DS | Number<br>14111400301 | | Rev.<br>B | Page<br>1/2 |

A3

# har-flexicon 2.54
# PCB male connector, vertical

## Packaging & tape layout

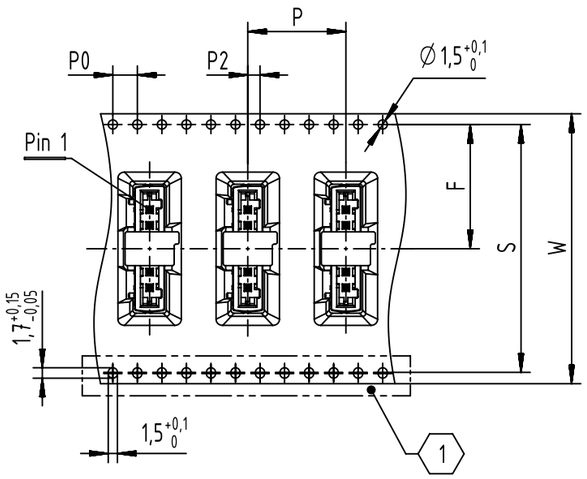


| pole | W [mm] | F [mm] | S [mm] | P2 [mm] | P [mm] | P0 [mm] |
|---|---|---|---|---|---|---|
| 2 | 24,0 +0,3 -0,1 | 11,5 ±0,1 | — | 2,0 ±0,1 | 16,0 ±0,1 | 4,0 ±0,1 |
| 3 | | | | | | |
| 4 | 32,0 ±0,3 | 14,2 ±0,1 | 28,4 ±0,1 | 2,0 ±0,1 | 16,0 ±0,1 | 4,0 ±0,1 |
| 5 | | | | | | |
| 6 | 44,0 ±0,3 | 20,2 ±0,1 | 40,4 ±0,1 | 2,0 ±0,15 | 16,0 ±0,1 | 4,0 ±0,1 |
| 7 | | | | | | |
| 8 | | | | | | |
| 9 | | | | | | |
| 10 | | | | | | |
| 11 | 56,0 ±0,3 | 26,2 ±0,1 | 52,4 ±0,1 | 2,0 ±0,15 | 16,0 ±0,1 | 4,0 ±0,1 |
| 12 | | | | | | |

(1) no double sprocket holes for 2- and 3-pole numbers

## A

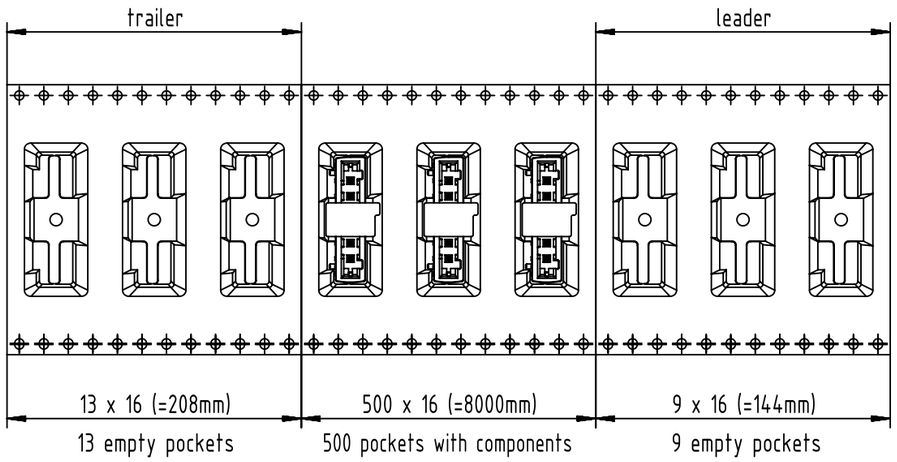


| Packaging | Index |
|---|---|
| tape and reel with 500 pcs per reel | 000 |
| tape with 1 pcs | 333 |

| | |
|---|---|
| part-number | 1411XX13001XXX |

## Reel dimensions

(1:5)

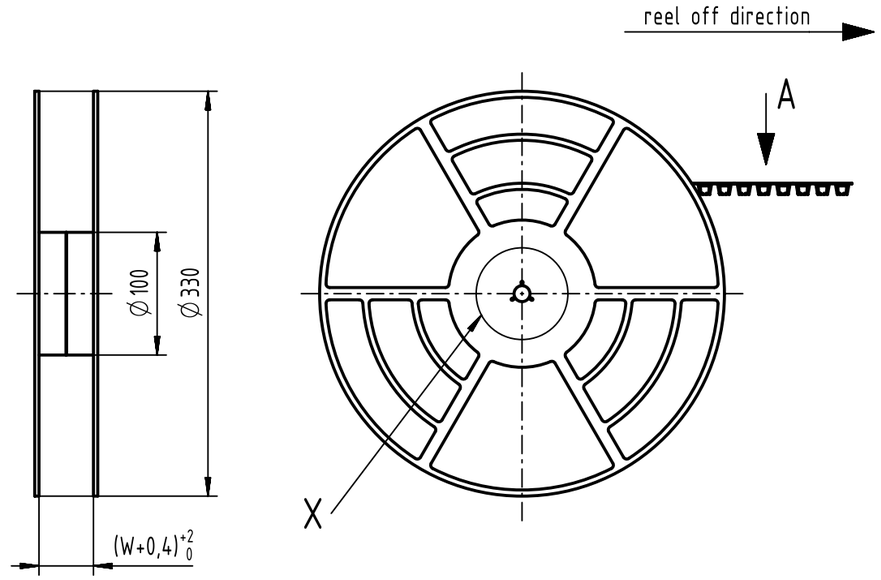


X (1:1)

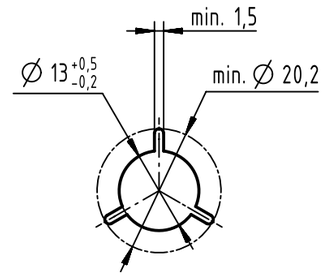


| | | | | | |
|---|---|---|---|---|---|
| All Dimensions in mm Original Size DIN A3 | Scale 1:1 | Free size tol. | | Ref. / Sub. | |
| All rights reserved | Created by HASSE | Inspected by FRIESENH | Standardisation HOFFMANN | Date 2014-12-04 | State Final Release |
| Department EC PD - DE | Title har-flexicon 2.54 male connector vertical | | | | Doc-Key / ECM-Nr. 100550614/UGD/001/B 500000082613 |
| HARTING Electronics GmbH D-32339 Espelkamp | Type DS | Number 14111400301 | | Rev. B | Page 2/2 |

A3

Мы молодая и активно развивающаяся компания в области поставок электронных компонентов. Мы поставляем электронные компоненты отечественного и импортного производства напрямую от производителей и с крупнейших складов мира.

Благодаря сотрудничеству с мировыми поставщиками мы осуществляем комплексные и плановые поставки широчайшего спектра электронных компонентов.

Собственная эффективная логистика и склад в обеспечивает надежную поставку продукции в точно указанные сроки по всей России.

Мы осуществляем техническую поддержку нашим клиентам и предпродажную проверку качества продукции. На все поставляемые продукты мы предоставляем гарантию .

Осуществляем поставки продукции под контролем ВП МО РФ на предприятия военно-промышленного комплекса России , а также работаем в рамках 275 ФЗ с открытием отдельных счетов в уполномоченном банке. Система менеджмента качества компании соответствует требованиям ГОСТ ISO 9001.

Минимальные сроки поставки, гибкие цены, неограниченный ассортимент и индивидуальный подход к клиентам являются основой для выстраивания долгосрочного и эффективного сотрудничества с предприятиями радиоэлектронной промышленности, предприятиями ВПК и научно-исследовательскими институтами России.

С нами вы становитесь еще успешнее!

**Наши контакты:**

**Телефон:** +7 812 627 14 35

**Электронная почта:** sales@st-electron.ru

**Адрес:** 198099, Санкт-Петербург, Промышленная ул, дом № 19, литера Н, помещение 100-Н Офис 331