THIS DRAWING IS UNPUBLISHED. RELEASED FOR PUBLICATION 20
© COPYRIGHT 20 BY - ALL RIGHTS RESERVED.

REVISIONS

P	LTR	DESCRIPTION	DATE	DWN	APVD
	A3	REVISED PER ECR-16-011494	30MAY2017	NK	CX

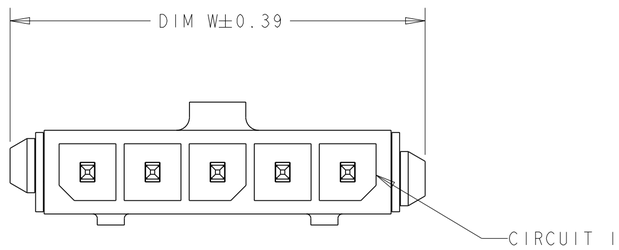

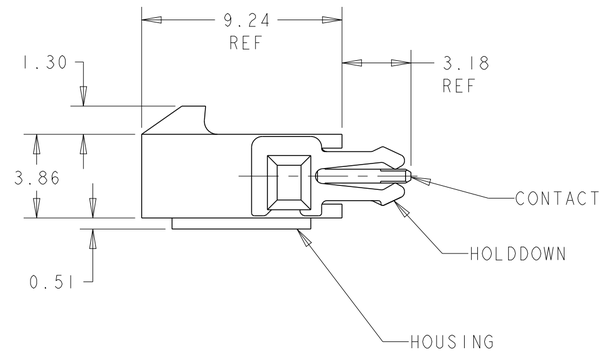

1. MATERIAL: CONTACTS - BRASS
HOUSING - UL 94V-O RATED HIGH TEMP NYLON, COLOR BLACK.
HOLDDOWNS: - PHOSPHOR BRONZE.

2. PLATING: CONTACTS - 2.54µm MINIMUM TIN-LEAD OVER 1.27µm MINIMUM NICKEL.
HOLDDOWNS: 2.54µm MINIMUM TIN-LEAD OVER 1.27µm MINIMUM NICKEL.

4. RECOMMENDED PC BOARD THICKNESS OF 1.57.

5. PLATING: CONTACTS - 2.54µm MINIMUM MATTE TIN OVER 1.27µm MINIMUM NICKEL.
HOLDDOWNS: 2.54µm MINIMUM MATTE TIN OVER 1.27µm MINIMUM NICKEL.

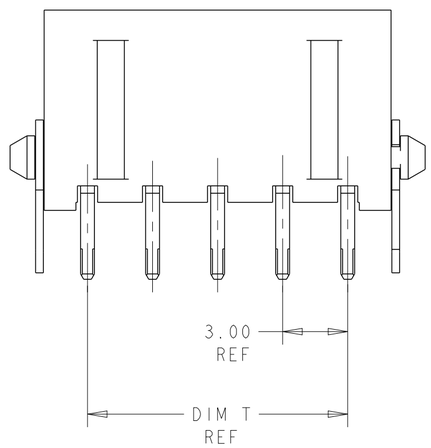

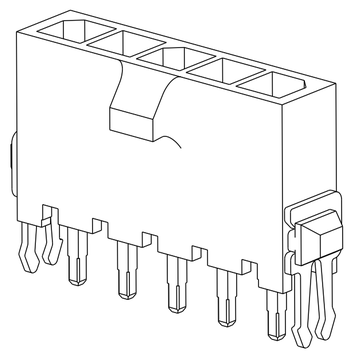

	5	33.00	37.43	33.00	40.14	12	3-1445051-2
	5	30.00	34.43	30.00	37.14	11	3-1445051-1
	5	27.00	31.43	27.00	34.14	10	3-1445051-0
	5	24.00	28.43	24.00	31.14	9	2-1445051-9
	5	21.00	25.43	21.00	28.14	8	2-1445051-8
	5	18.00	22.43	18.00	25.14	7	2-1445051-7
	5	15.00	19.43	15.00	22.14	6	2-1445051-6
	5	12.00	16.43	12.00	19.14	5	2-1445051-5
	5	9.00	13.43	9.00	16.14	4	2-1445051-4
	5	6.00	10.43	6.00	13.14	3	2-1445051-3
	5	3.00	7.43	3.00	10.14	2	2-1445051-2
SUPERCEDED BY 3-1445051-2	2	33.00	37.43	33.00	40.14	12	~~1-1445051-2~~
SUPERCEDED BY 3-1445051-1	2	30.00	34.43	30.00	37.14	11	~~1-1445051-1~~
SUPERCEDED BY 3-1445051-0	2	27.00	31.43	27.00	34.14	10	~~1-1445051-0~~
SUPERCEDED BY 2-1445051-9	2	24.00	28.43	24.00	31.14	9	~~1445051-9~~
SUPERCEDED BY 2-1445051-8	2	21.00	25.43	21.00	28.14	8	~~1445051-8~~
SUPERCEDED BY 2-1445051-7	2	18.00	22.43	18.00	25.14	7	~~1445051-7~~
SUPERCEDED BY 2-1445051-6	2	15.00	19.43	15.00	22.14	6	~~1445051-6~~
SUPERCEDED BY 2-1445051-5	2	12.00	16.43	12.00	19.14	5	~~1445051-5~~
SUPERCEDED BY 2-1445051-4	2	9.00	13.43	9.00	16.14	4	~~1445051-4~~
SUPERCEDED BY 2-1445051-3	2	6.00	10.43	6.00	13.14	3	~~1445051-3~~
SUPERCEDED BY 2-1445051-2	2	3.00	7.43	3.00	10.14	2	~~1445051-2~~
	FINISH	DIM Z	DIM V	DIM T	DIM W	NO. OF POSN	PART NUMBER

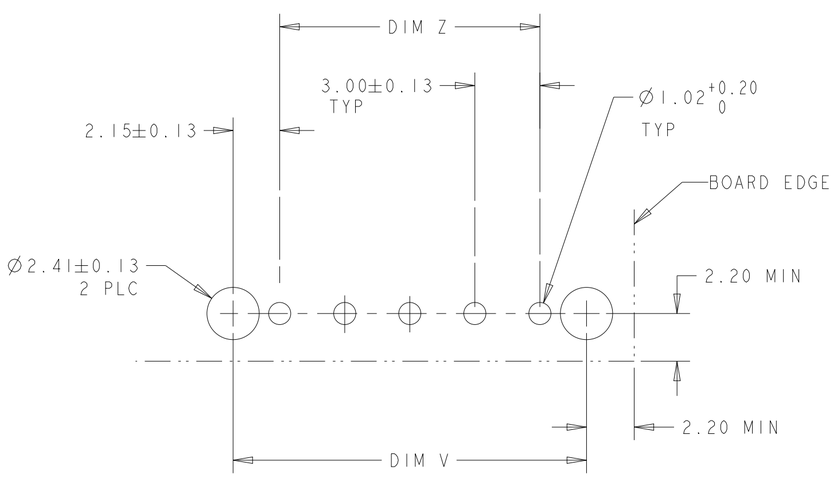

PCB LAYOUT COMPONENT SIDE 4

THIS DRAWING IS A CONTROLLED DOCUMENT.

DIMENSIONS: mm

TOLERANCES UNLESS OTHERWISE SPECIFIED:
0 PLC ±-
1 PLC ±-
2 PLC ±0.20
3 PLC ±-
4 PLC ±-
ANGLES ±-

MATERIAL 1

FINISH SEE TABLE

DWN J.ROOT 08OCT2000
CHK K. WHITAKER 12-MAR-2001
APVD K. WHITAKER 12-MAR-2001
PRODUCT SPEC -
APPLICATION SPEC -
WEIGHT -

TE Connectivity

NAME VERTICAL THRU HOLE HEADER ASSY, TIN CONTACTS, WITH THRU HOLE HOLDDOWNS, SINGLE ROW, MICRO MATE-N-LOK TM

SIZE	CAGE CODE	DRAWING NO	RESTRICTED TO
A2	00779	C-1445051	-

CUSTOMER DRAWING SCALE 5:1 SHEET 1 OF 1 REV A3

Мы молодая и активно развивающаяся компания в области поставок электронных компонентов. Мы поставляем электронные компоненты отечественного и импортного производства напрямую от производителей и с крупнейших складов мира.

Благодаря сотрудничеству с мировыми поставщиками мы осуществляем комплексные и плановые поставки широчайшего спектра электронных компонентов.

Собственная эффективная логистика и склад в обеспечивает надежную поставку продукции в точно указанные сроки по всей России.

Мы осуществляем техническую поддержку нашим клиентам и предпродажную проверку качества продукции. На все поставляемые продукты мы предоставляем гарантию .

Осуществляем поставки продукции под контролем ВП МО РФ на предприятия военно-промышленного комплекса России , а также работаем в рамках 275 ФЗ с открытием отдельных счетов в уполномоченном банке. Система менеджмента качества компании соответствует требованиям ГОСТ ISO 9001.

Минимальные сроки поставки, гибкие цены, неограниченный ассортимент и индивидуальный подход к клиентам являются основой для выстраивания долгосрочного и эффективного сотрудничества с предприятиями радиоэлектронной промышленности, предприятиями ВПК и научно-исследовательскими институтами России.

С нами вы становитесь еще успешнее!

Наши контакты:

Телефон: +7 812 627 14 35

Электронная почта: sales@st-electron.ru

Адрес: 198099, Санкт-Петербург, Промышленная ул, дом № 19, литера Н, помещение 100-Н Офис 331