A1RFRD10

| REVISION RECORD | | | | |
|---|---|---|---|---|
| REV | ECO | DESCRIPTION | DRFT | CHKD |
| 1 | | PCB Layout Modify | 12/9/05' YUMEI | |

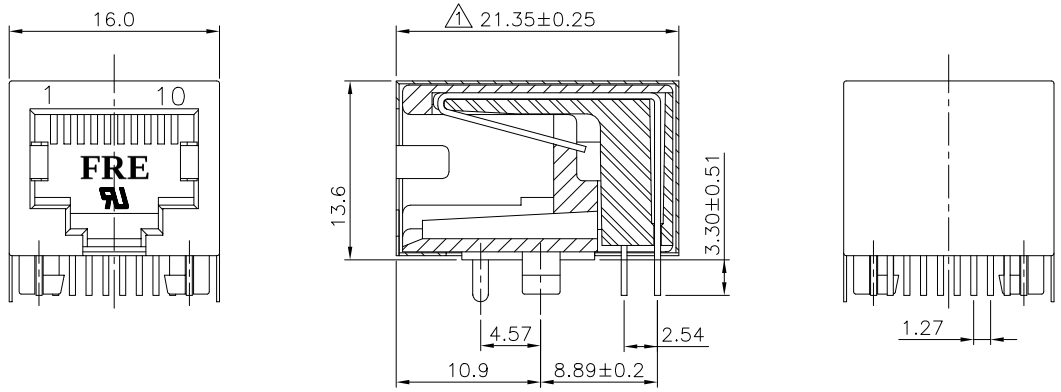


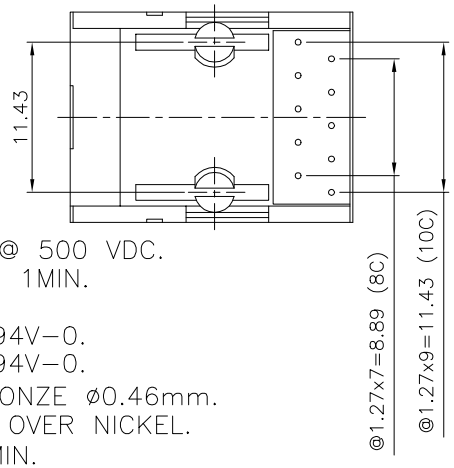


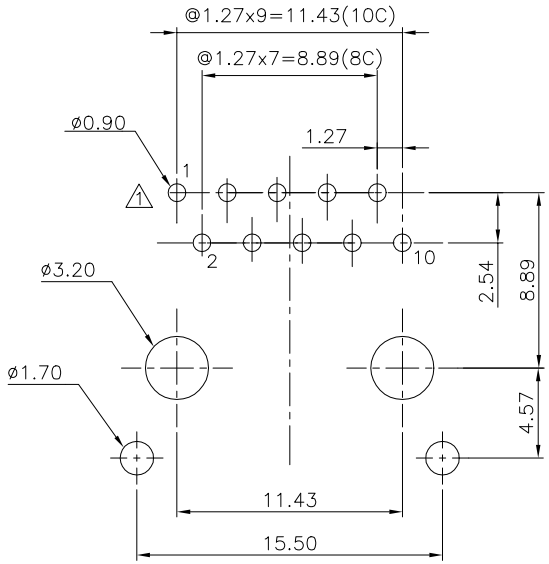


PC Board Layout T=1.60mm
Component Side Shown

NOTES:

ELECTRICAL:

1. VOLTAGE RATING : 125 VAC RMS.
2. CURRENT RATING : 1.5 AMP.
3. CONTACT RESISTANCE : 45 MILLIOHMS MAX.
4. INSULATION RESISTANCE: 1000 MEGOHMS MIN @ 500 VDC.
5. DIELECTRIC STRENGTH : 1000 VAC RMS 60Hz, 1MIN.

MECHANICAL:

1. HOUSING MATERIAL :PBT+30%GF UL94V-0.
   . INSERT MATERIAL :PBT+30%GF UL94V-0.
2. CONTACT MATERIAL : PHOSPHOR BRONZE ø0.46mm.
3. PLATING : GOLD PLATING OVER NICKEL.
4. OPERATING LIFE : 750 CYCLES MIN.
5. PCB RETENTION PRE-SOLDER : 1 LB MIN.
6. PCB RETENTION POST-SOLDER: 10 LBS MIN.
7. SHIELD PLATING : NICKEL PLAING OVER BRASS .

ENVIRONMENTAL:

1. STORAGE : -40°C TO +85°C.
2. OPERATION: -40°C TO +85°C.
3. WAVE SOLDERING TEMPERRATURE: 230~250°C (3~5 SECONDS).

MATES WITH MODULAR PLUG CONFORMING TO
FCC PART 68, SUBPART F.
CUL FILE NO. E163191

PART NUMBER: E590X-1X012X-L

NO. OF CONTACT:
8-8C
1-10C

SHIELD:
3-TIN
5-NICKEL
C-GOLD FLASH
D-TINNED GROUNDING TAB

1-3u" 2-6u"
3-15u" 4-30u"
5-50u" 6-Pd20u"
7-Pd30u" 8-Pd10u"

| | | | |
|---|---|---|---|
| MM (INCH) | | DFTO QSJ | DATE 03/29/05' |
| TOLERANCES EXCEPT AS NOTED | | CHKD Yumei | DATE 12/09/05' |
| MM | | MFO | DATE |
| .0 ±0.2 | ± | APPVL | DATE |
| .00 ±0.15 | ± | | |
| .000 ±0.075 | ± | MATERIAL : | |
| ANGLES ± 0.5 | | QT'Y : | |
| THIRD ANGLE PROJECTION | | FINISH : | |
| | | SCALE : 2.5 : 1 | |

DETACHED LISTS

FULL RISE ELECTRONIC CO., LTD

TITLE
20.57 PCB JACK 10P

DRAWING NO. GE593A99-LC
/PART NO. SEE NOTE

SIZE A3 REV 1

DO NOT SCALE DRAWING

SHEET 1 OF 1

Мы молодая и активно развивающаяся компания в области поставок электронных компонентов. Мы поставляем электронные компоненты отечественного и импортного производства напрямую от производителей и с крупнейших складов мира.

Благодаря сотрудничеству с мировыми поставщиками мы осуществляем комплексные и плановые поставки широчайшего спектра электронных компонентов.

Собственная эффективная логистика и склад в обеспечивает надежную поставку продукции в точно указанные сроки по всей России.

Мы осуществляем техническую поддержку нашим клиентам и предпродажную проверку качества продукции. На все поставляемые продукты мы предоставляем гарантию .

Осуществляем поставки продукции под контролем ВП МО РФ на предприятия военно-промышленного комплекса России , а также работаем в рамках 275 ФЗ с открытием отдельных счетов в уполномоченном банке. Система менеджмента качества компании соответствует требованиям ГОСТ ISO 9001.

Минимальные сроки поставки, гибкие цены, неограниченный ассортимент и индивидуальный подход к клиентам являются основой для выстраивания долгосрочного и эффективного сотрудничества с предприятиями радиоэлектронной промышленности, предприятиями ВПК и научно-исследовательскими институтами России.

С нами вы становитесь еще успешнее!

**Наши контакты:**

**Телефон:** +7 812 627 14 35

**Электронная почта:** sales@st-electron.ru

**Адрес:** 198099, Санкт-Петербург, Промышленная ул, дом № 19, литера Н, помещение 100-Н Офис 331