THIS DRAWING IS UNPUBLISHED. RELEASED FOR PUBLICATION 20
© COPYRIGHT 20 BY TYCO ELECTRONICS CORPORATION. ALL RIGHTS RESERVED.

LOC	DIST
GP	00

REVISIONS

P	LTR	DESCRIPTION	DATE	DWN	APVD
	A	NEW RELEASE	28AUG2007	RG	DO

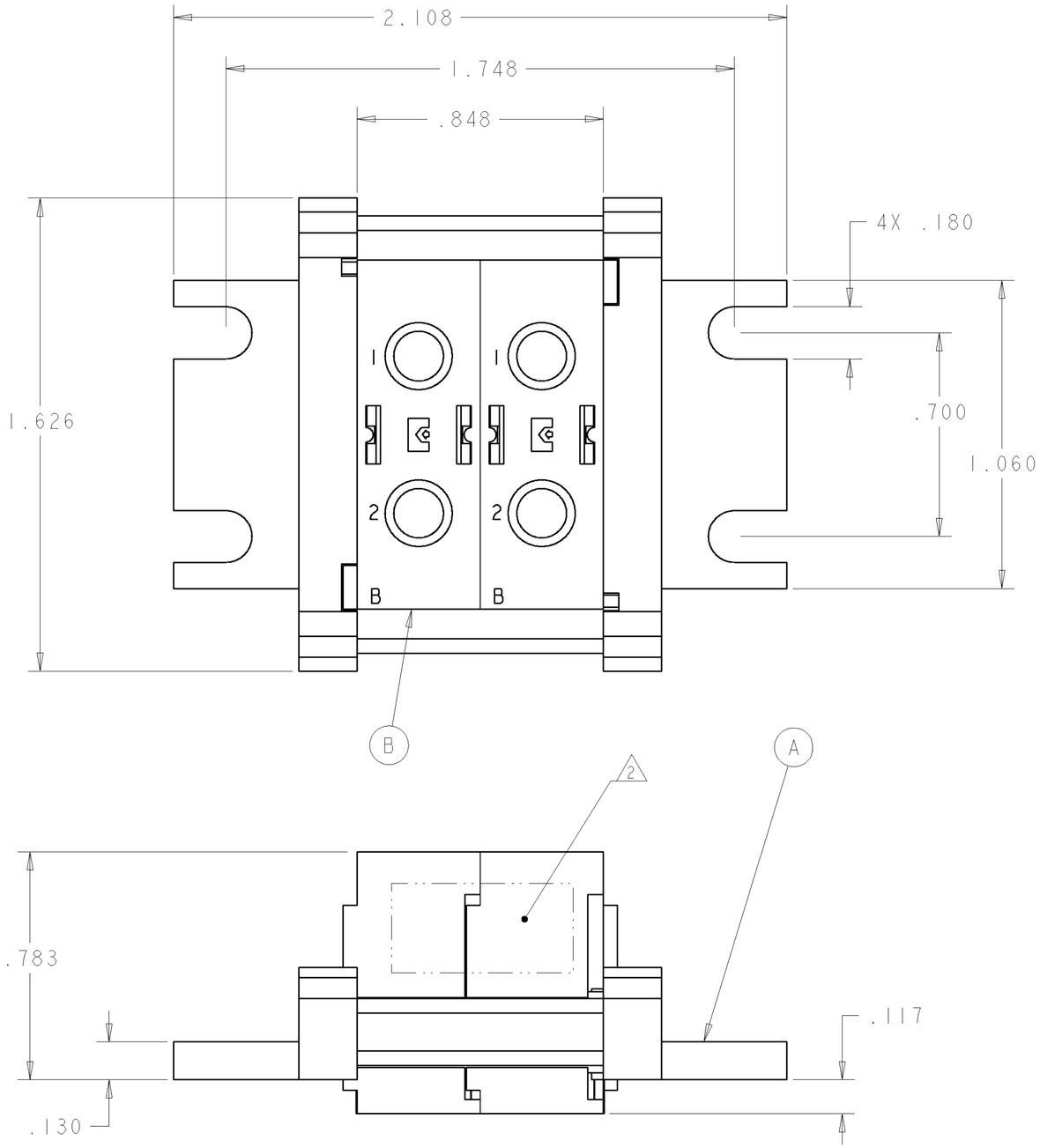

1. PART NUMBER CHANGES AND/OR DESIGN CHANGES AFFECTING ITEM INTERCHANGEABILITY REQUIRE PRIOR TYCO ELECTRONICS APPROVAL AND AUTHORIZATION BY REVISION TO THIS DRAWING.

2. ITEMS PROVIDED TO THIS SPECIFICATION TO BE PERMANENTLY IDENTIFIED PER THE FLOOWING IDENTIFIER:

TYCO ELECTRONICS P/N — XXXXXXX-X

DATE CODE (e.g. 0212) — XXXX (YEAR, WEEK)

3. ALL CONTACTS (ITEM C) IN THIS ASSEMBLY ARE CRIMP REMOVABLE STYLE AND WILL BE PACKAGED SEPARATELY AND SHIPPED LOOSE WITH THE CONNECTOR.

-1	PART NUMBER	DESCRIPTION	ITEM NO.
4	6648317-1	SOCKET CONTACT, SIZE No. 8, CRIMP	C
2	1648467-1	MODULE "B"	B
2	1766826-1	END CAP, PANEL MOUNT	A

THIS DRAWING IS A CONTROLLED DOCUMENT FOR TYCO ELECTRONICS CORPORATION. IT IS SUBJECT TO CHANGE AND THE CONTROLLING ENGINEERING ORGANIZATION SHOULD BE CONTACTED FOR THE LATEST REVISION.

DIMENSIONS: INCHES

TOLERANCES UNLESS OTHERWISE SPECIFIED:
0 PLC ±-
1 PLC ±-
2 PLC ±.032
3 PLC ±.016
4 PLC ±-
ANGLES ±-

MATERIAL -
FINISH -

DWN 16AUG2007 R.GRZYBOWSKI
CHK 16AUG2007 D.ORRIS
APVD 16AUG2007 S.FLICKINGER
PRODUCT SPEC -
APPLICATION SPEC -
WEIGHT -

Tyco Electronics
Tyco Electronics
Harrisburg, PA 17105-3608

NAME
SOCKET CONNECTOR
PANEL MOUNT
DOMINO

SIZE	CAGE CODE	DRAWING NO	RESTRICTED TO
A2	00779	C-1926589	-

CUSTOMER DRAWING | SCALE 3:1 | SHEET 1 OF 2 | REV A

ELCON	DOMINO

AMP 1471-9 REV 31MAR2000

Pro/ENGINEER DRAWING

THIS DRAWING IS UNPUBLISHED. RELEASED FOR PUBLICATION 20
© COPYRIGHT 20 BY TYCO ELECTRONICS CORPORATION. ALL RIGHTS RESERVED.

LOC	DIST
GP	00

REVISIONS

P	LTR	DESCRIPTION	DATE	DWN	APVD
	-	SEE SHEET 1	-	-	-

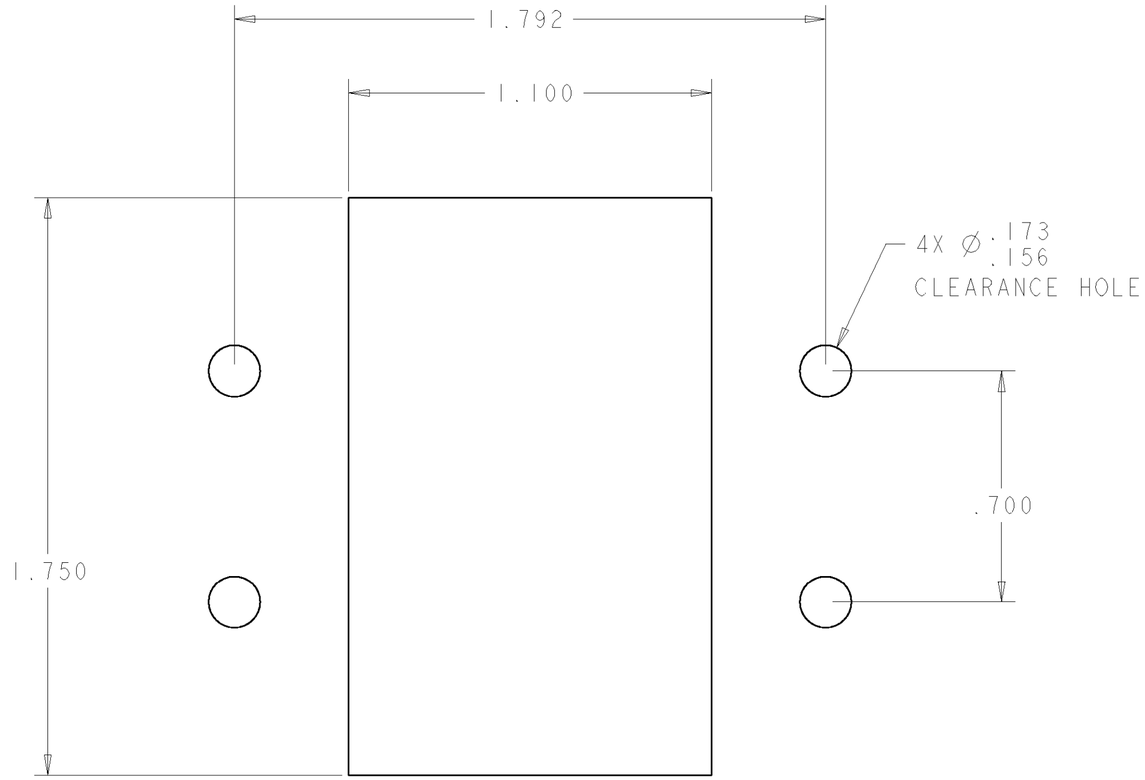

SOCKET PANEL MOUNT CUT-OUT
COMPONENT SIDE

THIS DRAWING IS A CONTROLLED DOCUMENT FOR TYCO ELECTRONICS CORPORATION. IT IS SUBJECT TO CHANGE AND THE CONTROLLING ENGINEERING ORGANIZATION SHOULD BE CONTACTED FOR THE LATEST REVISION.

DIMENSIONS: INCHES

TOLERANCES UNLESS OTHERWISE SPECIFIED:
0 PLC ±-
1 PLC ±-
2 PLC ±.032
3 PLC ±.016
4 PLC ±-
ANGLES ±-

MATERIAL -
FINISH -

DWN R.GRZYBOWSKI 16AUG2007
CHK D.ORRIS 16AUG2007
APVD S.FLICKINGER 16AUG2007
PRODUCT SPEC -
APPLICATION SPEC -
WEIGHT -

Tyco Electronics
Tyco Electronics
Harrisburg, PA 17105-3608

NAME
SOCKET CONNECTOR
PANEL MOUNT
DOMINO

SIZE	CAGE CODE	DRAWING NO	RESTRICTED TO
A2	00779	C-1926589	-

CUSTOMER DRAWING | SCALE 3:1 | SHEET 2 OF 2 | REV A

Мы молодая и активно развивающаяся компания в области поставок электронных компонентов. Мы поставляем электронные компоненты отечественного и импортного производства напрямую от производителей и с крупнейших складов мира.

Благодаря сотрудничеству с мировыми поставщиками мы осуществляем комплексные и плановые поставки широчайшего спектра электронных компонентов.

Собственная эффективная логистика и склад в обеспечивает надежную поставку продукции в точно указанные сроки по всей России.

Мы осуществляем техническую поддержку нашим клиентам и предпродажную проверку качества продукции. На все поставляемые продукты мы предоставляем гарантию .

Осуществляем поставки продукции под контролем ВП МО РФ на предприятия военно-промышленного комплекса России , а также работаем в рамках 275 ФЗ с открытием отдельных счетов в уполномоченном банке. Система менеджмента качества компании соответствует требованиям ГОСТ ISO 9001.

Минимальные сроки поставки, гибкие цены, неограниченный ассортимент и индивидуальный подход к клиентам являются основой для выстраивания долгосрочного и эффективного сотрудничества с предприятиями радиоэлектронной промышленности, предприятиями ВПК и научно-исследовательскими институтами России.

С нами вы становитесь еще успешнее!

Наши контакты:

Телефон: +7 812 627 14 35

Электронная почта: sales@st-electron.ru

Адрес: 198099, Санкт-Петербург, Промышленная ул, дом № 19, литера Н, помещение 100-Н Офис 331