GENERAL CHARACTERISTICS : SEE DRAWING C01-8639-0000

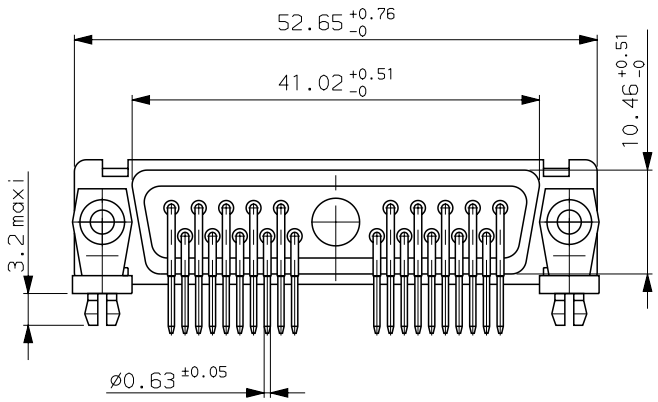

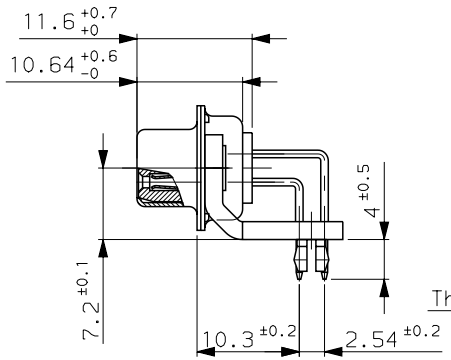

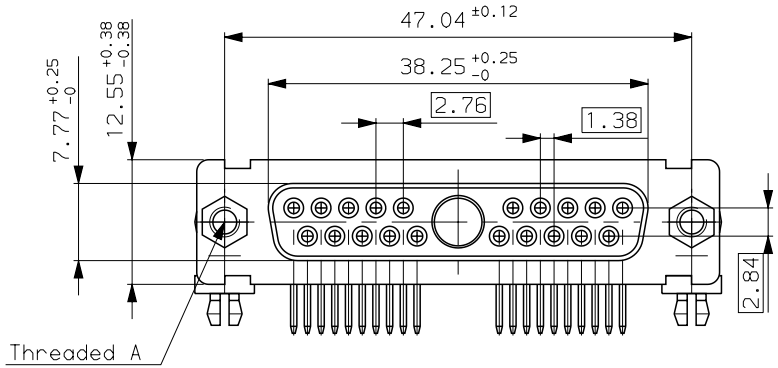

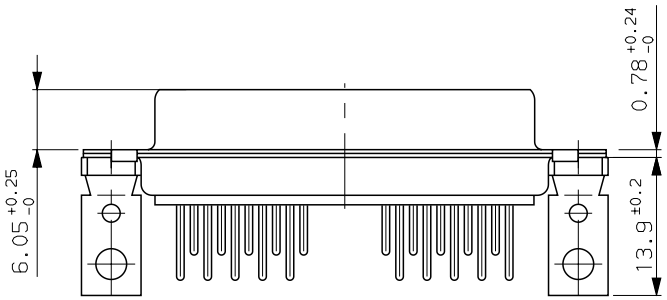

DB021W1S500G00	UNC 4.40
DBL21W1S500G00	M3
PART NUMBER	Threaded A

LAYOUT DIMENSIONS (after plating)

CONNECTOR SIDE VIEW

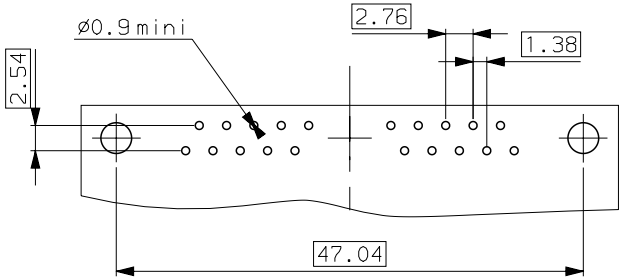

0 10 20 30 MM

ISS	DATE	Latest modification by : DEBRAY.T	MOD N°
b	01/10/03	update --	--

Designed by: JARRY date: 12/01/01 Type of drawing: CLIENT

TITLE : SOCKET CONNECTOR 21W1 FOR POWERS CONTACTS

SCALE: 2

SHEET 1/1

FCI FRAMATOME GROUP
FRAMATOME CONNECTORS FRANCE
Rue Louis Breguet - BP 05
72024 LE MANS Cedex
Tel. (33)02.43.78.34.00

This document is the property of FRAMATOME CONNECTORS FRANCE
It must not be reproduced or communicated without permission in writing from the owners

FORMAT A3

DRG N° C01-8639-1823

PROJECT M94D001

PDM: Rev:B STATUS: Released Printed: Mar 02, 2004

Мы молодая и активно развивающаяся компания в области поставок электронных компонентов. Мы поставляем электронные компоненты отечественного и импортного производства напрямую от производителей и с крупнейших складов мира.

Благодаря сотрудничеству с мировыми поставщиками мы осуществляем комплексные и плановые поставки широчайшего спектра электронных компонентов.

Собственная эффективная логистика и склад в обеспечивает надежную поставку продукции в точно указанные сроки по всей России.

Мы осуществляем техническую поддержку нашим клиентам и предпродажную проверку качества продукции. На все поставляемые продукты мы предоставляем гарантию .

Осуществляем поставки продукции под контролем ВП МО РФ на предприятия военно-промышленного комплекса России , а также работаем в рамках 275 ФЗ с открытием отдельных счетов в уполномоченном банке. Система менеджмента качества компании соответствует требованиям ГОСТ ISO 9001.

Минимальные сроки поставки, гибкие цены, неограниченный ассортимент и индивидуальный подход к клиентам являются основой для выстраивания долгосрочного и эффективного сотрудничества с предприятиями радиоэлектронной промышленности, предприятиями ВПК и научно-исследовательскими институтами России.

С нами вы становитесь еще успешнее!

Наши контакты:

Телефон: +7 812 627 14 35

Электронная почта: sales@st-electron.ru

Адрес: 198099, Санкт-Петербург, Промышленная ул, дом № 19, литера Н, помещение 100-Н Офис 331