DATE	DESCRIPTION	REV.
5.23.11	CHANGE AS PER ECN 11-067	A

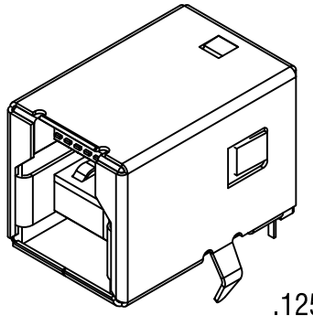

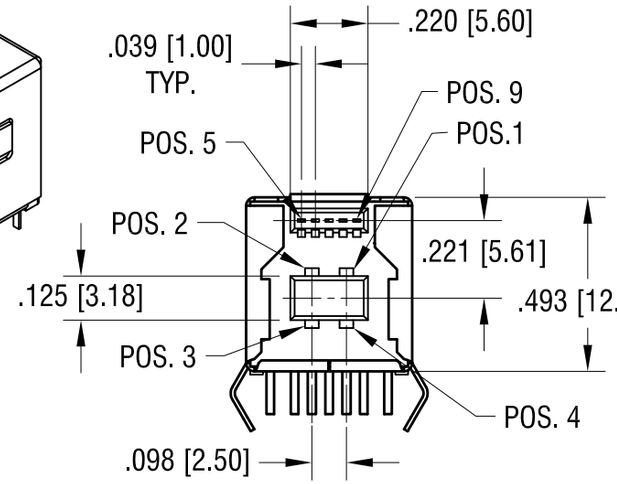

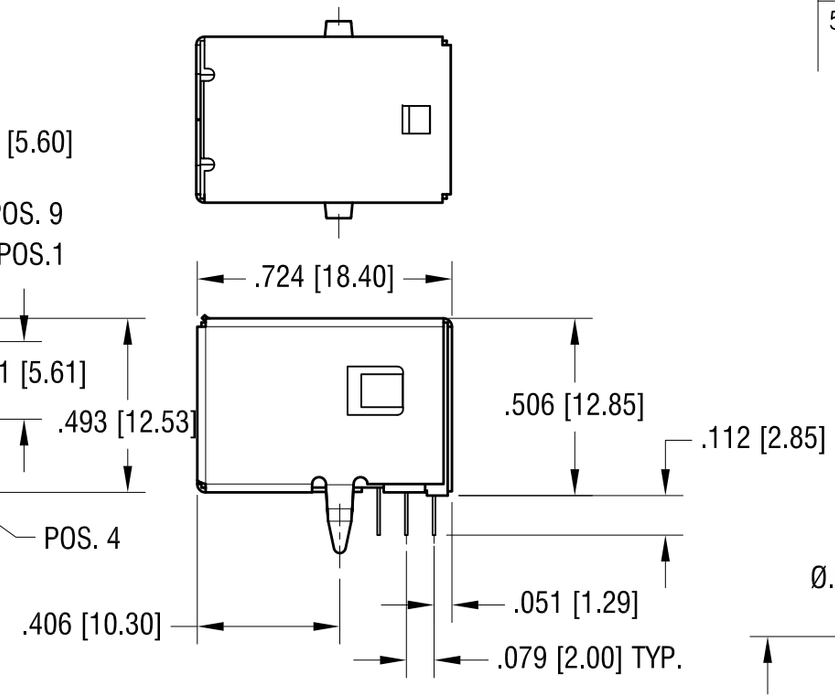

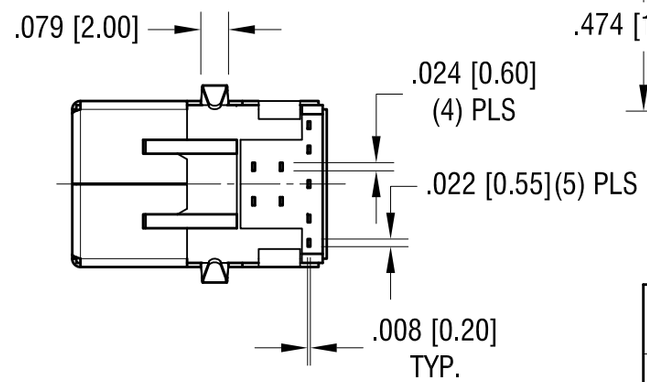

SB3.0 'B' RECEPTACLE FOOTPRINT

TOLERANCE ±.002 [±0.05]

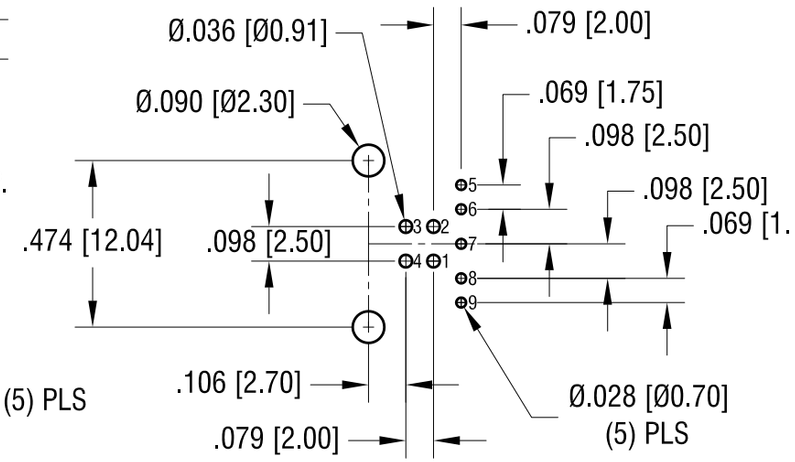

SOCKET SPECIFICATIONS:

SHELL: MAT'L- BRASS, NICKEL PLATE

CONTACT: MAT'L- PHOSPHOR BRONZE AND BRASS

INSULATION: MAT'L- THERMOPLASTIC (COLOR- BLUE), UL 94V-0

FINISH- GOLD FLASH OVER NICKEL ON CONTACT AREA

TIN OVER NICKEL ON SOLDER TAILS

ELECTRICAL CHARACTERISTICS:

ELECTRICAL CHARACTERISTICS:

CONTACT RESISTANCE: 30m Ω max.

INSULATION RESISTANCE: 1000 mega Ω min.

DIELECTRIC VOLTAGE : 1.8 Amp AT 250 V AC MIN.

MECHANICAL CHARACTERISTICS:

OPERATING TEMPERATURE: -13°F (-25°C) TO 176°F (+80°C)

INSERTION FORCE: 35N MAX.

THIS DOCUMENT IS THE PROPERTY OF KEYSTONE ELECTRONICS CORP. AND SHALL NOT BE REPRODUCED, DISTRIBUTED OR USED AS A BASIS FOR MANUFACTURE WITHOUT PRIOR WRITTEN PERMISSION FROM KEYSTONE ELECTRONICS CORP.

KEYSTONE ELECTRONICS CORP.

www.keyelco.com • NEW HYDE PARK, NY 11040 • Tel (516) 328-7500

PART NAME: USB 3.0 TYPE B			
MATERIAL: AS NOTED			
FINISH: AS NOTED	DRN BY: NT	DATE: 4.09.10	
	APP'D: LN	SCALE: 2X	
TOLERANCES INCH [MM] DECIMAL ± .010 [± 0.25] ANGULAR ± 1° UNLESS OTHERWISE SPECIFIED	CODE: C	DWG NO. 950	

Мы молодая и активно развивающаяся компания в области поставок электронных компонентов. Мы поставляем электронные компоненты отечественного и импортного производства напрямую от производителей и с крупнейших складов мира.

Благодаря сотрудничеству с мировыми поставщиками мы осуществляем комплексные и плановые поставки широчайшего спектра электронных компонентов.

Собственная эффективная логистика и склад в обеспечивает надежную поставку продукции в точно указанные сроки по всей России.

Мы осуществляем техническую поддержку нашим клиентам и предпродажную проверку качества продукции. На все поставляемые продукты мы предоставляем гарантию .

Осуществляем поставки продукции под контролем ВП МО РФ на предприятия военно-промышленного комплекса России , а также работаем в рамках 275 ФЗ с открытием отдельных счетов в уполномоченном банке. Система менеджмента качества компании соответствует требованиям ГОСТ ISO 9001.

Минимальные сроки поставки, гибкие цены, неограниченный ассортимент и индивидуальный подход к клиентам являются основой для выстраивания долгосрочного и эффективного сотрудничества с предприятиями радиоэлектронной промышленности, предприятиями ВПК и научно-исследовательскими институтами России.

С нами вы становитесь еще успешнее!

Наши контакты:

Телефон: +7 812 627 14 35

Электронная почта: sales@st-electron.ru

Адрес: 198099, Санкт-Петербург, Промышленная ул, дом № 19, литера Н, помещение 100-Н Офис 331