VXR SERIES

105℃ 7000 hours

•Load Life : 105℃ 7000 hours.

RoHS compliance

◆SPECIFICATIONS

Items	Characteristics
Category Temperature Range	−25～+105℃
Rated Voltage Range	160～450Vdc
Capacitance Tolerance	±20%(20℃,120Hz)
Leakage Current(MAX)	$I=3\sqrt{CV}$ (After 5 minutes application of rated voltage) I=Leakage Current(μA) C=Capacitance(μF) V=Rated Voltage(Vdc)
Dissipation Factor(MAX) (tanδ)	(20℃,120Hz) Rated Voltage (Vdc): 160～250 / 315～450 tanδ: 0.15 / 0.20
Endurance	After applying rated voltage with rated ripple current for 7000 hours at 105℃, the capacitors shall meet the following requirements. Capacitance Change: Within ±20% of the initial value. Dissipation Factor: Not more than 200% of the specified value. Leakage Current: Not more than the specified value.
Low Temperature Stability Impedance Ratio(MAX)	(120Hz) Rated Voltage (Vdc): 160～250 / 315～450 Z(−25℃)/Z(20℃): 3 / 8

◆MULTIPLIER FOR RIPPLE CURRENT

Frequency(Hz)		60(50)	120(100)	300	500	1k	10k≦
Coefficient	160～250Vdc	0.80	1.00	1.15	1.20	1.30	1.50
	315～450Vdc	0.80	1.00	1.15	1.20	1.25	1.40

◆OPTION

	Code
PET Sleeve without plate	EFC

◆PART NUMBER

□□□	VXR	□□□□□	M	□□□	SN	D×L
Rated Voltage	Series	Capacitance	Capacitance Tolerance	Option	Terminal Code	Case Size

◆DIMENSIONS

(mm)

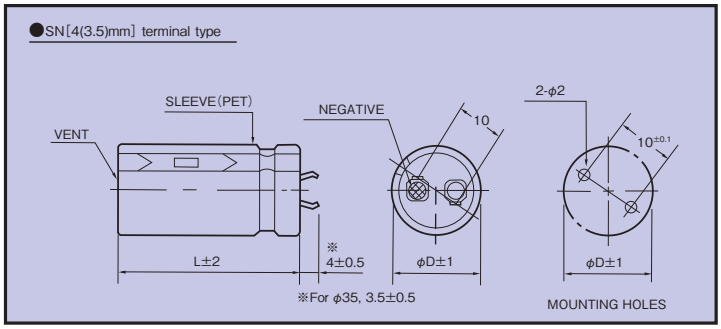

◆STANDARD SIZE

Cap(μF) \ Vdc / ϕD	160				180			
	ϕ22	ϕ25	ϕ30	ϕ35	ϕ22	ϕ25	ϕ30	ϕ35
220					22×25 1.00			
270	22×25 1.10				22×25 1.10			
330	22×25 1.20				22×30 1.20	25×25 1.20		
390	22×30 1.30	25×25 1.30			22×30 1.30	25×25 1.30		
470	22×35 1.40	25×30 1.40			22×35 1.40	25×30 1.40	30×25 1.40	
560	22×40 1.50	25×30 1.50	30×25 1.50		22×40 1.50	25×35 1.50	30×25 1.50	
680	22×45 1.70	25×35 1.70	30×30 1.70		22×45 1.70	25×35 1.70	30×30 1.70	
820	22×50 2.00	25×40 2.00	30×30 2.00			25×40 2.00	30×35 2.00	35×30 2.00
1000		25×45 2.20	30×35 2.20	35×30 2.20		25×50 2.20	30×35 2.20	35×30 2.20
1200		25×50 2.30	30×40 2.30	35×35 2.30			30×40 2.30	35×35 2.30
1500			30×45 2.50	35×35 2.50			30×50 2.50	35×40 2.50
1800			30×50 2.70	35×40 2.70				35×45 2.70
2200				35×45 2.90				35×50 2.90

Cap(μF) \ Vdc / ϕD	200				250			
	ϕ22	ϕ25	ϕ30	ϕ35	ϕ22	ϕ25	ϕ30	ϕ35
180					22×25 0.90	25×25 0.90		
220	22×25 1.00				22×30 1.00	25×25 1.00		
270	22×30 1.10	25×25 1.10			22×35 1.10	25×30 1.10	30×25 1.10	
330	22×30 1.20	25×25 1.20			22×40 1.20	25×30 1.20	30×25 1.20	
390	22×35 1.30	25×30 1.30	30×25 1.30		22×45 1.30	25×35 1.30	30×30 1.30	
470	22×40 1.40	25×35 1.40	30×25 1.40		22×50 1.40	25×40 1.40	30×30 1.40	35×30 1.40
560	22×45 1.50	25×35 1.50	30×30 1.50			25×45 1.50	30×35 1.50	35×30 1.50
680	22×50 1.70	25×40 1.70	30×30 1.70			25×50 1.70	30×40 1.70	35×35 1.70
820		25×45 2.00	30×35 2.00	35×30 2.00			30×45 2.00	35×35 2.00
1000			30×40 2.20	35×35 2.20			30×50 2.20	35×40 2.20
1200			30×45 2.30	35×40 2.30				35×45 2.30
1500				35×50 2.50				

Cap(μF) \ Vdc / ϕD	315				350			
	ϕ22	ϕ25	ϕ30	ϕ35	ϕ22	ϕ25	ϕ30	ϕ35
82	22×25 0.64				22×25 0.64			
100	22×30 0.69				22×30 0.69	25×25 0.69		
120	22×30 0.75	25×25 0.75			22×35 0.75	25×30 0.75		
150	22×35 0.82	25×30 0.82	30×25 0.82		22×40 0.82	25×30 0.82	30×25 0.82	
180	22×40 0.90	25×30 0.90	30×25 0.90		22×45 0.90	25×35 0.90	30×30 0.90	
220	22×45 1.00	25×35 1.00	30×30 1.00		22×50 1.00	25×40 1.00	30×30 1.00	
270		25×40 1.10	30×35 1.10	35×30 1.10		25×45 1.10	30×35 1.10	35×30 1.10
330		25×50 1.20	30×40 1.20	35×30 1.20			30×40 1.20	35×35 1.20
390			30×40 1.30	35×35 1.30			30×45 1.30	35×35 1.30
470			30×45 1.40	35×40 1.40			30×50 1.40	35×40 1.40
560				35×45 1.50				35×50 1.50
680				35×50 1.70				

Cap(μF) \ Vdc / ϕD	400				450			
	ϕ22	ϕ25	ϕ30	ϕ35	ϕ22	ϕ25	ϕ30	ϕ35
39					22×25 0.37			
47					22×30 0.40			
56	22×25 0.51				22×35 0.47	25×25 0.47		
68	22×30 0.56	25×25 0.56			22×40 0.53	25×30 0.53		
82	22×30 0.64	25×25 0.64			22×45 0.56	25×35 0.56	30×25 0.56	
100	22×35 0.69	25×30 0.69			22×50 0.64	25×40 0.64	30×30 0.64	
120	22×40 0.75	25×30 0.75	30×25 0.75			25×45 0.72	30×30 0.72	
150	22×45 0.82	25×35 0.82	30×30 0.82			25×50 0.79	30×40 0.79	35×30 0.79
180	22×50 0.90	25×40 0.90	30×30 0.90	35×25 0.90			30×45 0.87	35×35 0.87
220		25×45 1.00	30×35 1.00	35×30 1.00			30×50 1.00	35×40 1.00
270			30×40 1.10	35×35 1.10				35×45 1.19
330			30×45 1.20	35×40 1.20				35×50 1.38
390				35×45 1.30				
470				35×50 1.40				

Case Size ϕD×L(mm) ↑ ↑ Ripple Current (A r.m.s./120Hz, 105℃)

Mouser Electronics

Authorized Distributor

Click to View Pricing, Inventory, Delivery & Lifecycle Information:

Rubycon:

250VXR560MEFCSN35X30 450VXR120MEFCSN30X30 400VXR330MEFCSN30X45 200VXR330MEFCSN25X25 160VXR680MEFCSN30X30 160VXR820MEFCSN25X40 180VXR820MEFCSN30X35 400VXR180MEFCSN35X25 350VXR100MEFCSN25X25 200VXR820MEFCSN25X45 250VXR220MEFCSN25X25 160VXR680MEFCSN22X45 200VXR270MEFCSN22X30 160VXR820MEFCSN22X50 400VXR180MEFCSN25X40 180VXR680MEFCSN22X45 400VXR56MEFCSN22X25 400VXR150MEFCSN25X35 180VXR1500MEFCSN30X50 160VXR1000MEFCSN30X35 160VXR1000MEFCSN35X30 200VXR680MEFCSN25X40 180VXR680MEFCSN30X30 200VXR1200MEFCSN35X40 315VXR150MEFCSN30X25 250VXR820MEFCSN30X45 450VXR180MEFCSN35X35 160VXR680MEFCSN25X35 350VXR560MEFCSN35X50 250VXR470MEFCSN30X30 160VXR270MEFCSN22X25 350VXR470MEFCSN30X50 350VXR120MEFCSN25X30 160VXR1000MEFCSN25X45 450VXR330MEFCSN35X50 400VXR470MEFCSN35X50 450VXR39MEFCSN22X25 350VXR150MEFCSN22X40 315VXR330MEFCSN25X50 160VXR2200MEFCSN35X45 315VXR82MEFCSN22X25 400VXR330MEFCSN35X40 250VXR270MEFCSN22X35 250VXR330MEFCSN25X30 350VXR120MEFCSN22X35 180VXR820MEFCSN25X40 180VXR1000MEFCSN25X50 160VXR470MEFCSN25X30 315VXR270MEFCSN35X30 350VXR220MEFCSN22X50 160VXR560MEFCSN30X25 250VXR270MEFCSN30X25 160VXR560MEFCSN22X40 350VXR330MEFCSN35X35 160VXR390MEFCSN25X25 250VXR820MEFCSN35X35 450VXR150MEFCSN35X30 250VXR390MEFCSN25X35 315VXR220MEFCSN25X35 450VXR270MEFCSN35X45 450VXR56MEFCSN22X35 200VXR390MEFCSN30X25 450VXR120MEFCSN25X45 160VXR1200MEFCSN25X50 450VXR220MEFCSN30X50 250VXR1200MEFCSN35X45 400VXR220MEFCSN30X35 315VXR270MEFCSN30X35 180VXR470MEFCSN22X35 200VXR1000MEFCSN30X40 200VXR680MEFCSN22X50 400VXR120MEFCSN22X40 200VXR470MEFCSN22X40 180VXR560MEFCSN22X40 315VXR470MEFCSN30X45 315VXR680MEFCSN35X50 160VXR1500MEFCSN30X45 315VXR470MEFCSN35X40 350VXR270MEFCSN25X45 315VXR150MEFCSN25X30 180VXR1500MEFCSN35X40 160VXR1500MEFCSN35X35 160VXR1200MEFCSN35X35 160VXR820MEFCSN30X30 180VXR1800MEFCSN35X45 315VXR560MEFCSN35X45 250VXR1000MEFCSN35X40 200VXR220MEFCSN22X25 450VXR68MEFCSN22X40 180VXR820MEFCSN35X30 400VXR180MEFCSN22X50 400VXR82MEFCSN22X30 200VXR560MEFCSN22X45 315VXR390MEFCSN35X35 400VXR270MEFCSN30X40 400VXR150MEFCSN22X45 250VXR220MEFCSN22X30 180VXR560MEFCSN30X25 200VXR390MEFCSN22X35 315VXR330MEFCSN35X30

Мы молодая и активно развивающаяся компания в области поставок электронных компонентов. Мы поставляем электронные компоненты отечественного и импортного производства напрямую от производителей и с крупнейших складов мира.

Благодаря сотрудничеству с мировыми поставщиками мы осуществляем комплексные и плановые поставки широчайшего спектра электронных компонентов.

Собственная эффективная логистика и склад в обеспечивает надежную поставку продукции в точно указанные сроки по всей России.

Мы осуществляем техническую поддержку нашим клиентам и предпродажную проверку качества продукции. На все поставляемые продукты мы предоставляем гарантию .

Осуществляем поставки продукции под контролем ВП МО РФ на предприятия военно-промышленного комплекса России , а также работаем в рамках 275 ФЗ с открытием отдельных счетов в уполномоченном банке. Система менеджмента качества компании соответствует требованиям ГОСТ ISO 9001.

Минимальные сроки поставки, гибкие цены, неограниченный ассортимент и индивидуальный подход к клиентам являются основой для выстраивания долгосрочного и эффективного сотрудничества с предприятиями радиоэлектронной промышленности, предприятиями ВПК и научно-исследовательскими институтами России.

С нами вы становитесь еще успешнее!

Наши контакты:

Телефон: +7 812 627 14 35

Электронная почта: sales@st-electron.ru

Адрес: 198099, Санкт-Петербург, Промышленная ул, дом № 19, литера Н, помещение 100-Н Офис 331