Copyright FCI.

FCIconnect.com

PRODUCT NUMBER
10130616-067RXLF

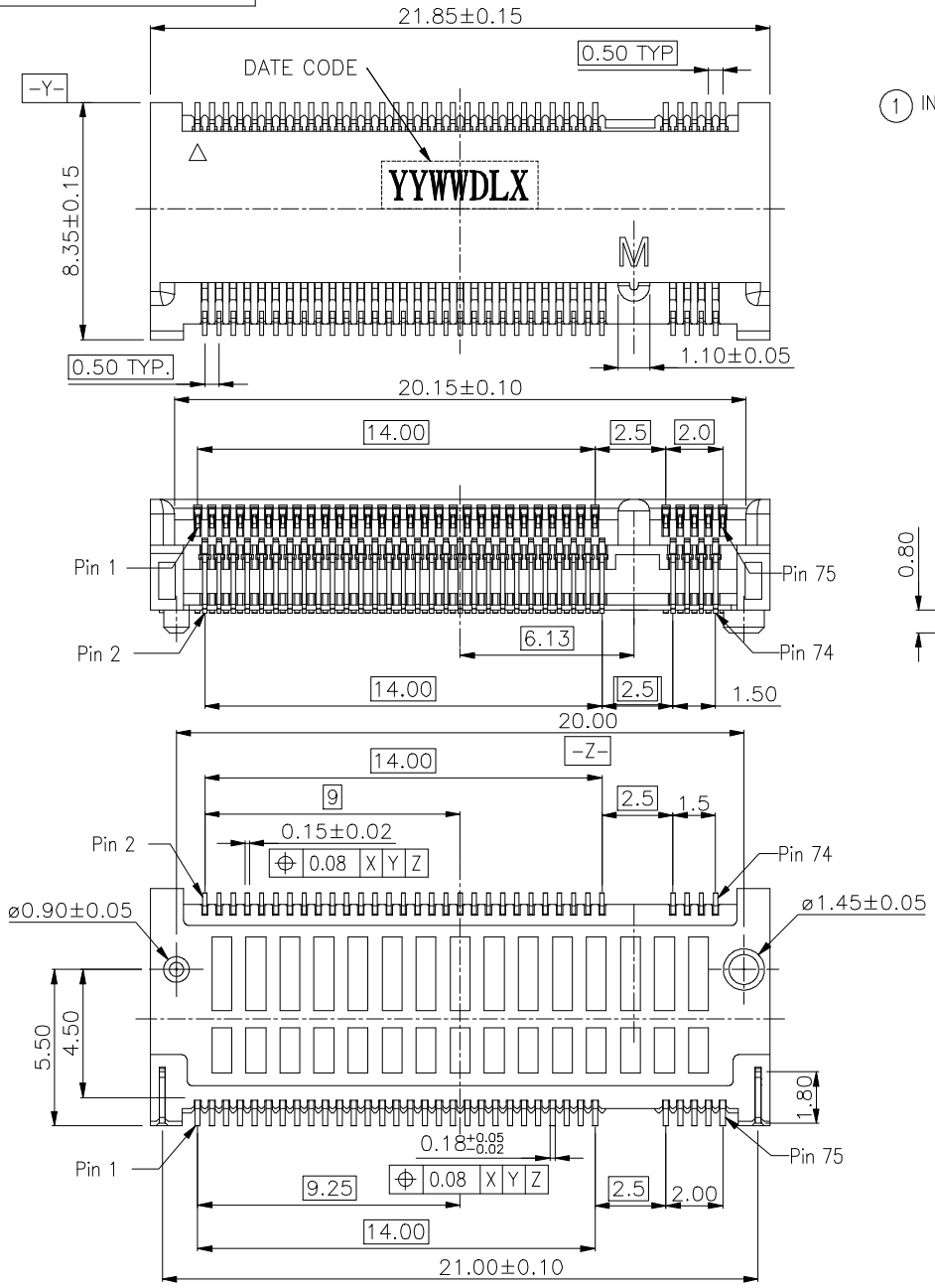

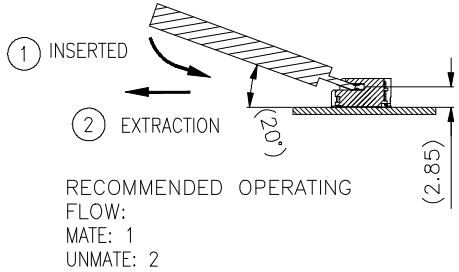

RECOMMENDED OPERATING FLOW:
MATE: 1
UNMATE: 2

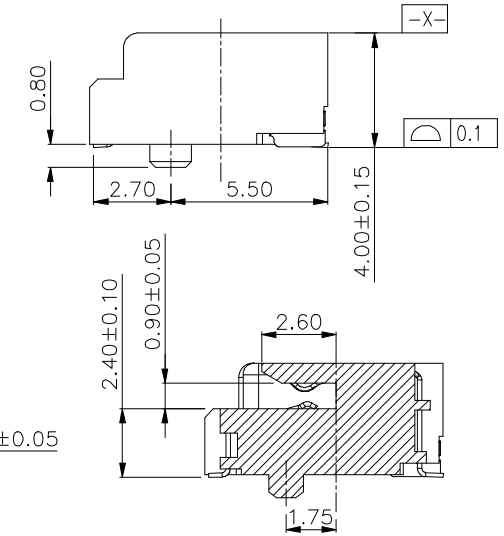

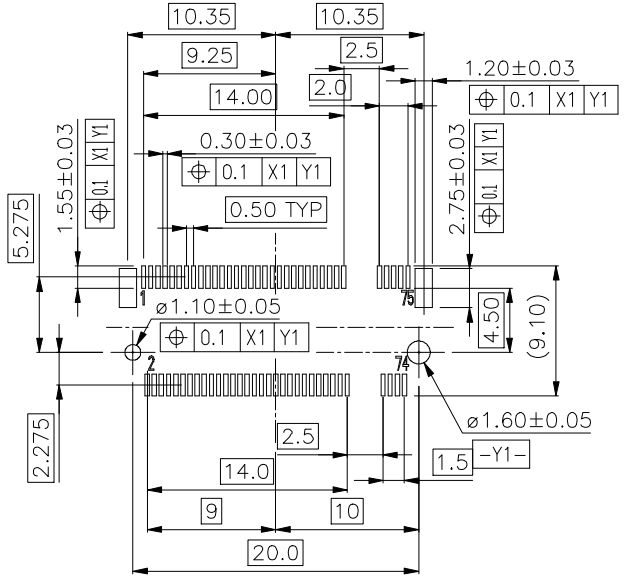

DATUM X1 IS THE TOP OF SURFACE OF PCB.
RECOMMENDED P.C.B LAYOUT

mat'l. code				surface	tolerance			projection	product family
ltr	ecn no	dr	date	tolerances unless otherwise specified					title
A		TAI	2014-08-08	angles	linear	.X	±0.3	mm	M.2 CONN P=0.5mm H 4.0MM, KEY M
						.XX	±0.15		
				X°±2°		.XXX	±0.100	scale	
				dr	KENNY TAI		2014-06-18		dwg no / sheet 1 of 2 / size
				engr	KENNY TAI		2014-06-18		10130616 / A4
				chr	KENNY TAI		2014-06-18		
				appd	PM ZHENG		2014-08-08		type: CUSTOMER Drawing

sheet index	revision	A	A
	sheet	1	2

form: A4mmXLc

Copyright FCI.

FCIconnect.com

PRODUCT NUMBER
10130616-067RXLF

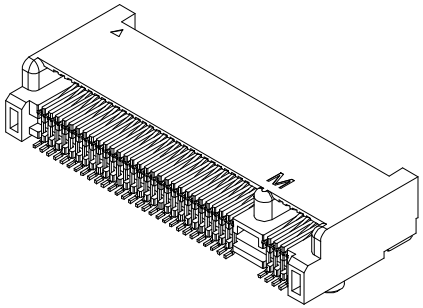

NOTES:
1. MATERIAL:
   1.1 HOUSING: THERMOPLASTIC, HIGH TEMP., UL94V-0; COLOR: NATURAL.
   1.2 CONTACT: COPPER ALLOY.
   1.3 FITTING NAIL: COPPER ALLOY.
2. FINISH:
   2.1 CONTACT:
   CONTACT: SEE NOTE 7, PART NUMBER SCHEME.
   SOLDER TAIL: GOLD FLASH PLATING.
   50-100u" NICKEL UNDERPLATED OVERALL.
   2.2 FITTING NAIL:
   100-200u" MATTE TIN PLAING ON SOLDER.
   50-100u" NICKEL UNDERPLATED OVERALL.
3. DATE CODE: YYWWDLX
   YY: YEAR (14: 2014)
   WW: WEEK (25: 25TH WEEK)
   D: DAY (1~7: SUNDAY~SATURDAY)
   L: LINE NUMBER OF ASSEMBLY (A: LINE A)
   X: D OR N (D: DAY, N: NIGHT)
4. THE HOUSING WILL WITHSTAND EXPOSURE TO 260°C PEAK TEMPERATURE FOR 10 SECONDS IN A CONVECTION, INFRA-RED OR VAPOR PHASE REFLOW OVEN.
5. PRODUCT SPECIFICATION: GS-12-1248.
6. PACKAGE SPECIFICATION: GS-14-2404.
7. PART NUMBER SCHEME:
   10130616- 067 R X LF

67 CONTACTS

PACKAGE:
TAPE & REEL

CONTACT PLATING:
2: GOLD FLASH ON CONTACT
C: 15u" GOLD ON CONTACT
D: 30u" GOLD ON CONTACT

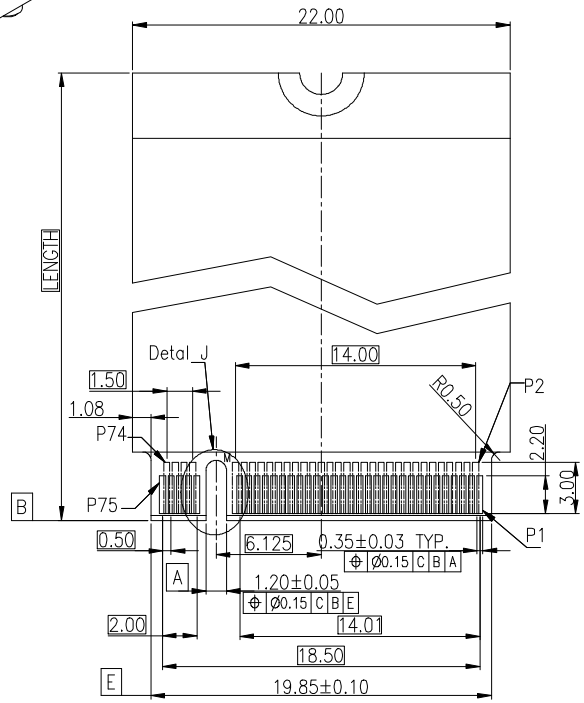

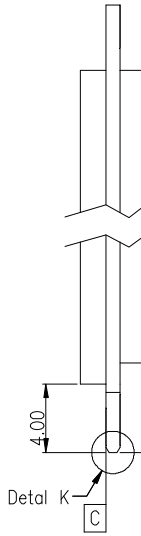

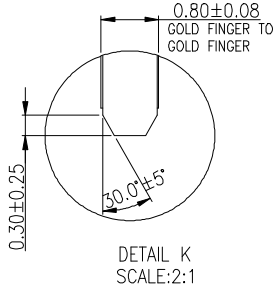

DETAIL K
SCALE:2:1

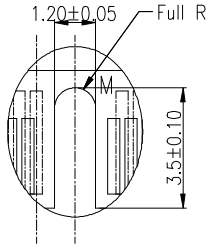

DETAIL J
SCALE:2:1

RECOMMENDED MODULE CARD LAYOUT
TOLERANCE ±0.05 (TOP VIEW)

mat'l. code				surface ✓	tolerance		projection	product family
ltr	ecn no	dr	date	tolerances unless otherwise specified				title
				angles	linear	.X ±0.3	mm	M.2 CONN P=0.5mm H 4.0MM, KEY M
				X°±2°		.XX ±0.15		
						.XXX ±0.100	scale	
				dr	KENNY TAI	2014-06-18		dwg no 10130616 — sheet 2 of 2 — size A4
				engr	KENNY TAI	2014-06-18		
				chr	KENNY TAI	2014-06-18		
				appd	PM ZHENG	2014-08-08		type CUSTOMER Drawing
sheet index	revision	A	A					
	sheet	1	2					

Мы молодая и активно развивающаяся компания в области поставок электронных компонентов. Мы поставляем электронные компоненты отечественного и импортного производства напрямую от производителей и с крупнейших складов мира.

Благодаря сотрудничеству с мировыми поставщиками мы осуществляем комплексные и плановые поставки широчайшего спектра электронных компонентов.

Собственная эффективная логистика и склад в обеспечивает надежную поставку продукции в точно указанные сроки по всей России.

Мы осуществляем техническую поддержку нашим клиентам и предпродажную проверку качества продукции. На все поставляемые продукты мы предоставляем гарантию .

Осуществляем поставки продукции под контролем ВП МО РФ на предприятия военно-промышленного комплекса России , а также работаем в рамках 275 ФЗ с открытием отдельных счетов в уполномоченном банке. Система менеджмента качества компании соответствует требованиям ГОСТ ISO 9001.

Минимальные сроки поставки, гибкие цены, неограниченный ассортимент и индивидуальный подход к клиентам являются основой для выстраивания долгосрочного и эффективного сотрудничества с предприятиями радиоэлектронной промышленности, предприятиями ВПК и научно-исследовательскими институтами России.

С нами вы становитесь еще успешнее!

Наши контакты:

Телефон: +7 812 627 14 35

Электронная почта: sales@st-electron.ru

Адрес: 198099, Санкт-Петербург, Промышленная ул, дом № 19, литера Н, помещение 100-Н Офис 331