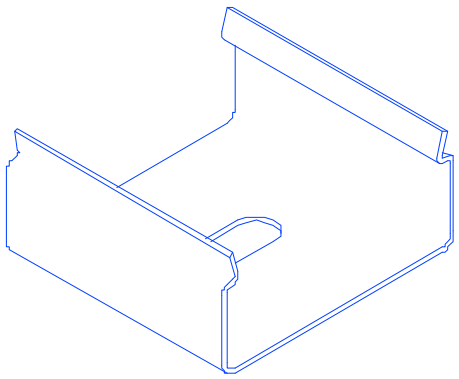

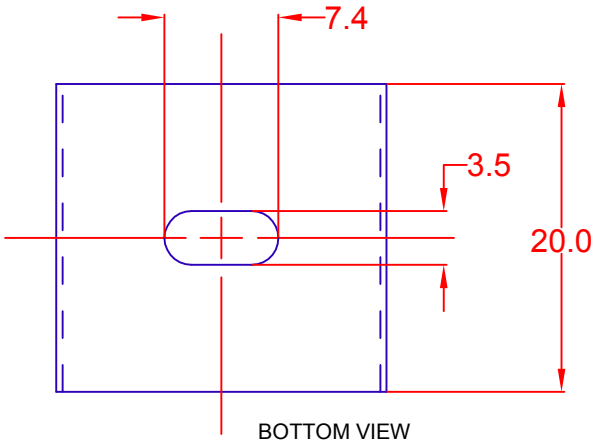


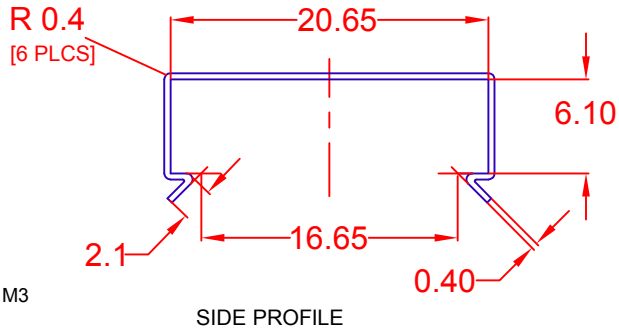


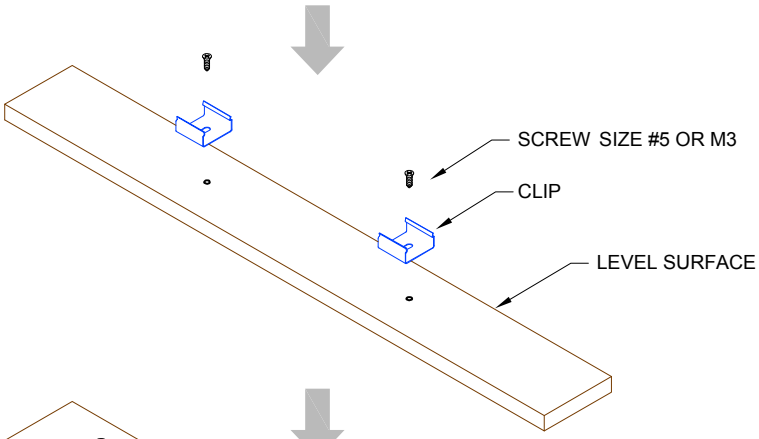


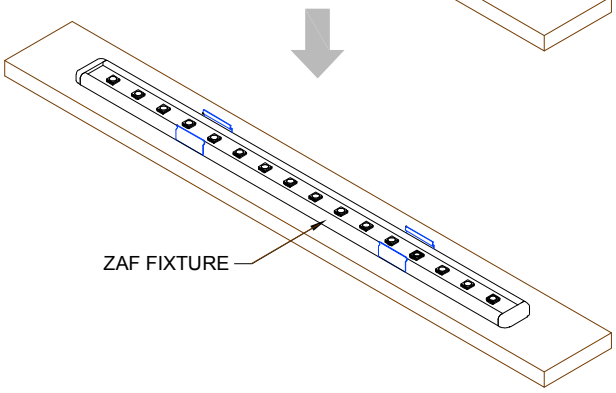

USED ON JKL ZAF ALUMILINE FIXTURES

**JKL PART NO.: ZAF-20-C**

| REV. NO. | DESCRIPTION/ECO NUMBER | APPV'D DATE |
|---|---|---|
| A | ADD SCREW SIZE | 9/10/15 |
| | RELEASED | 10/15/09 |

METRIC — THIRD ANGLE PROJECTION

DIMENSIONS ARE IN MILLIMETERS

TOLERANCE UNLESS OTHERWISE SPECIFIED
1 PL +/- REF.
2 PL +/- REF.
ANGLE +/-

JKL COMPONENTS CORPORATION

TITLE: MOUNTING CLIP FOR LED ALUMILINE FIXTURE

| DRAWN BY | APPV'D BY | DATE | SIZE | FSCM NO. | DRAWING NO. |
|---|---|---|---|---|---|
| L. WENGSTROM | L.R. | 9/10/15 | A | 55335 | ZAF-20-C |

- CAD DRAWING -
MANUAL REVISIONS NOT PERMITTED

| SCALE | RELEASED DATE | REVISION DATE | REV. NO. | SHEET |
|---|---|---|---|---|
| NONE | 10/15/09 | 9/10/15 | A | 1 OF 1 |

Мы молодая и активно развивающаяся компания в области поставок электронных компонентов. Мы поставляем электронные компоненты отечественного и импортного производства напрямую от производителей и с крупнейших складов мира.

Благодаря сотрудничеству с мировыми поставщиками мы осуществляем комплексные и плановые поставки широчайшего спектра электронных компонентов.

Собственная эффективная логистика и склад в обеспечивает надежную поставку продукции в точно указанные сроки по всей России.

Мы осуществляем техническую поддержку нашим клиентам и предпродажную проверку качества продукции. На все поставляемые продукты мы предоставляем гарантию .

Осуществляем поставки продукции под контролем ВП МО РФ на предприятия военно-промышленного комплекса России , а также работаем в рамках 275 ФЗ с открытием отдельных счетов в уполномоченном банке. Система менеджмента качества компании соответствует требованиям ГОСТ ISO 9001.

Минимальные сроки поставки, гибкие цены, неограниченный ассортимент и индивидуальный подход к клиентам являются основой для выстраивания долгосрочного и эффективного сотрудничества с предприятиями радиоэлектронной промышленности, предприятиями ВПК и научно-исследовательскими институтами России.

С нами вы становитесь еще успешнее!

**Наши контакты:**

**Телефон:** +7 812 627 14 35

**Электронная почта:** sales@st-electron.ru

**Адрес:** 198099, Санкт-Петербург, Промышленная ул, дом № 19, литера Н, помещение 100-Н Офис 331