# Transponder Coils for Surface Mounting
面実装用 トランスポンダコイル

## TYPE SA3M08

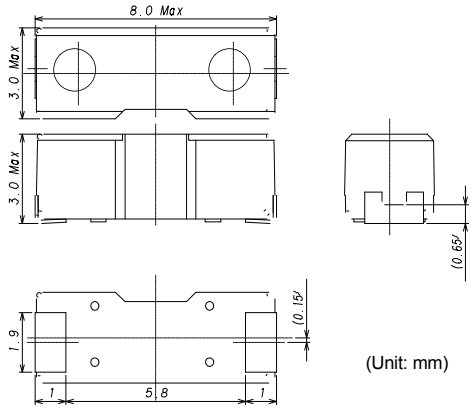


(Unit: mm)

**Recommended patterns**
**推奨パターン**

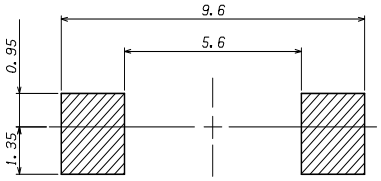


(Unit: mm)

### *Features*

- High reliability conforms to automotive applications.
- Encapsulated core and winding for anti-shock proof.
- High Q and high sensivility due to optimaized magnetic material and electrode structure.
- Wide inductance range for desigh flexibility
- Applicable to reflow soldering
- RoHS compliant

### 特　　長

- 車載基準に適合する高信頼性
- 磁性体と巻線部を樹脂封止した耐衝撃構造
- 磁性材と電極構造の最適化による高Q･高感度性能
- 設計自由度が広く、広インダクタンス範囲可能
- リフロはんだ付けが可能
- RoHS 指令対応

### *Applications*

- Suitable as a Transponder Antenna Coil for TPMS and Keyless Entry System. (Vehicle application)
- Wide operating temperature range (− 40°C~+125°C)

### 用　　途

- TPMSとリモートキーレスエントリの一体システムのトランスポンダ用アンテナコイルに最適（自動車使用等）
- 使用温度範囲：－40 ～ +125℃

## SELECTION GUIDE FOR STANDARD TRANSFORMERS

### *TYPE SA3M08*

| 東光品番<br>**TOKO Part Number** | インダクタンス<br>**Inductance L (mH)** | 測定周波数<br>**Test Frequency (kHz)** | 許容差<br>**Tolerance (%)** | Q<br>**Unloaded Q Min.** |
|---|---|---|---|---|
| 1143AA-102J | 1.0 | 125 | ±5 | 25 |
| 1143AA-122J | 1.2 | 125 | ±5 | 25 |
| 1143AA-152J | 1.5 | 125 | ±5 | 25 |
| 1143AA-182J | 1.8 | 125 | ±5 | 25 |
| 1143AA-222J | 2.2 | 125 | ±5 | 30 |
| 1143AA-272J | 2.7 | 125 | ±5 | 30 |
| 1143AA-332J | 3.3 | 125 | ±5 | 35 |
| 1143AA-392J | 3.9 | 125 | ±5 | 35 |
| 1143AA-472J | 4.7 | 125 | ±5 | 30 |
| 1143AA-562J | 5.6 | 125 | ±5 | 30 |
| 1143AA-682J | 6.8 | 125 | ±5 | 35 |
| 1143AA-822J | 8.2 | 125 | ±5 | 30 |
| 1143AA-103J | 10.0 | 125 | ±5 | 30 |
| 1143AA-123J | 12.0 | 125 | ±5 | 35 |
| 1143AA-153J | 15.0 | 125 | ±5 | 35 |
| 1143AA-183J | 18.0 | 125 | ±5 | 35 |

If you are looking for inductance other than the above, please contact us.
上記以外のインダクタンスの御対応もお受けしております。

Мы молодая и активно развивающаяся компания в области поставок электронных компонентов. Мы поставляем электронные компоненты отечественного и импортного производства напрямую от производителей и с крупнейших складов мира.

Благодаря сотрудничеству с мировыми поставщиками мы осуществляем комплексные и плановые поставки широчайшего спектра электронных компонентов.

Собственная эффективная логистика и склад в обеспечивает надежную поставку продукции в точно указанные сроки по всей России.

Мы осуществляем техническую поддержку нашим клиентам и предпродажную проверку качества продукции. На все поставляемые продукты мы предоставляем гарантию .

Осуществляем поставки продукции под контролем ВП МО РФ на предприятия военно-промышленного комплекса России , а также работаем в рамках 275 ФЗ с открытием отдельных счетов в уполномоченном банке. Система менеджмента качества компании соответствует требованиям ГОСТ ISO 9001.

Минимальные сроки поставки, гибкие цены, неограниченный ассортимент и индивидуальный подход к клиентам являются основой для выстраивания долгосрочного и эффективного сотрудничества с предприятиями радиоэлектронной промышленности, предприятиями ВПК и научно-исследовательскими институтами России.

С нами вы становитесь еще успешнее!

**Наши контакты:**

**Телефон:** +7 812 627 14 35

**Электронная почта:** sales@st-electron.ru

**Адрес:** 198099, Санкт-Петербург, Промышленная ул, дом № 19, литера Н, помещение 100-Н Офис 331