60 mm sq.

San Ace 60L

25mm thick

General Specifications

- Material ····· Frame: Aluminum, Impeller: Plastics (Flammability: UL94V-1)
- Expected Life ····· Refer to specifications (L10:Survival rate: 90% at 60℃, rated voltage, and continuously run in a free air state)
- Lead Wire ····· ⊕red ⊖black or blue (Sensor) yellow
- Storage Temperature ···−30℃ to +70℃ (Non-condensing)

60×60×25mm 〔Mass：100g〕

Specifications

The following nos. **have pulse sensors.**

Model No.	Rated Voltage [V]	Operating Voltage Range [V]	Rated Current [A]	Rated Input [W]	Rated Speed [min⁻¹]	Max. Air Flow [m³/min]	Max. Air Flow [CFM]	Max. Static Pressure [Pa]	Max. Static Pressure [inchH₂O]	SPL [dB(A)]	Operating Temperature [℃]	Expected Life [h]
109L0612G401	12	10.2 to 13.8	0.24	2.88	5,600	0.78	27.5	87.3	0.35	39	− 20 to + 70	100,000
109L0612S401			0.17	2.04	4,600	0.65	23.0	56.8	0.228	33		
109L0612H401			0.11	1.32	3,800	0.53	18.7	40.2	0.161	28		
109L0612F401			0.09	1.08	3,200	0.44	15.5	29.4	0.118	24		
109L0612M401			0.06	0.72	2,600	0.36	12.7	19.6	0.079	20		
109L0624D401	24	20.4 to 27.6	0.12	2.88	5,150	0.72	25.4	73.8	0.296	37		
109L0624S401			0.08	1.92	4,600	0.65	23.0	56.8	0.230	33		
109L0624H401			0.06	1.44	3,800	0.53	18.7	40.2	0.161	28		
109L0624F401			0.05	1.20	3,200	0.44	15.5	29.4	0.118	24		
109L0624M401			0.04	0.96	2,600	0.36	12.7	19.6	0.079	20		
109L0648G401	48	40.8 to 55.2	0.07	3.36	5,600	0.78	27.5	87.3	0.35	39	− 20 to + 60	80,000
109L0648H401		40 to 53	0.04	1.92	3,800	0.53	18.7	40.2	0.161	28	− 20 to + 70	100,000

- Available options: ⇒ Without Sensor
- Please inquire as the availability of these functions depend on the model. ⇒ Lock Sensor Low speed Sensor

Dimensions (Unit : mm)

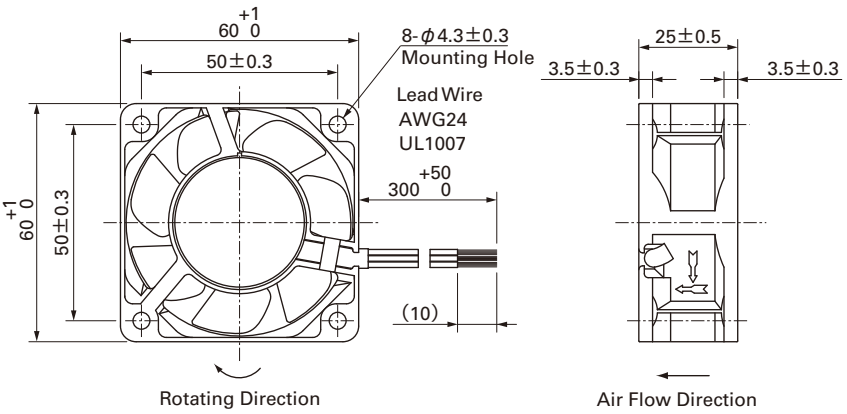

Reference dimension of mounting holes and vent opening (Unit : mm)

Inlet side, Outlet side

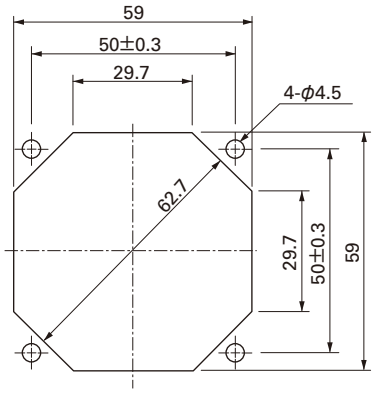

Options (Unit : mm)

Finger guards

Model : 109-139E Surface treatment : Nickel-chrome plating (silver)
: 109-139H : Cation electropainting (black)

Color

Inlet side, Outlet side

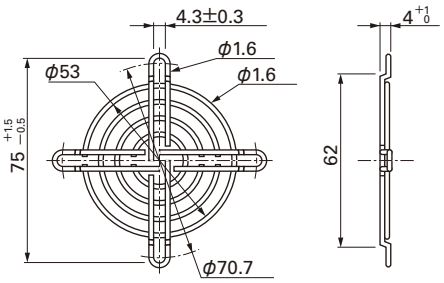

Resin Finger guards

Model : 109-1003G

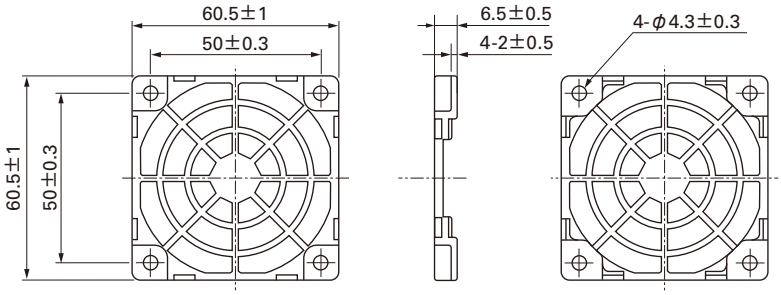

Options (Unit : mm)

Resin filter kits

Model : 109-1003F13 (13PPI), 109-1003F20 (20PPI)
: 109-1003F30 (30PPI), 109-1003F40 (40PPI)

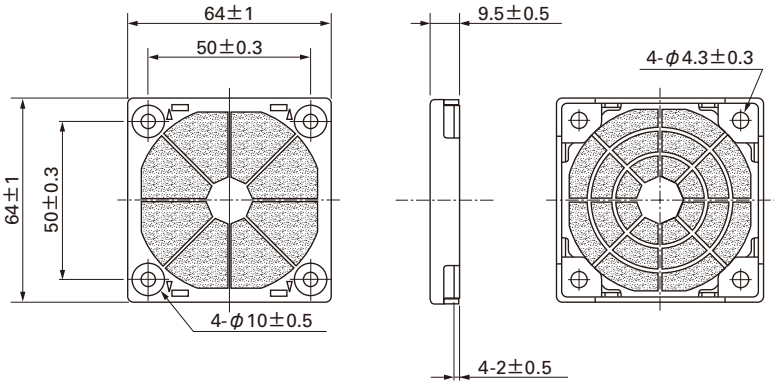

Air Flow - Static Pressure Characteristics

G speed

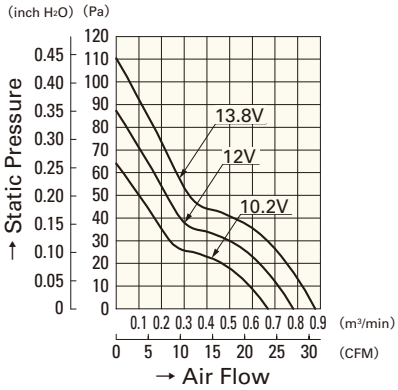

109L0612G401

G speed

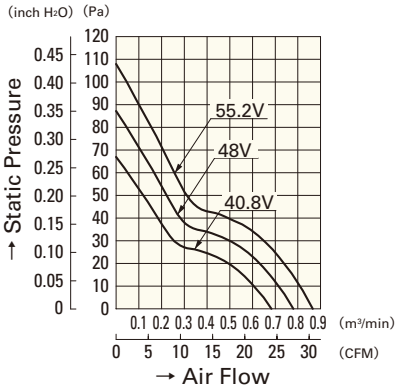

109L0648G401

D speed

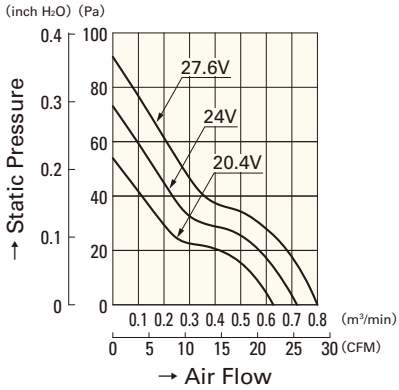

109L0624D401

S speed

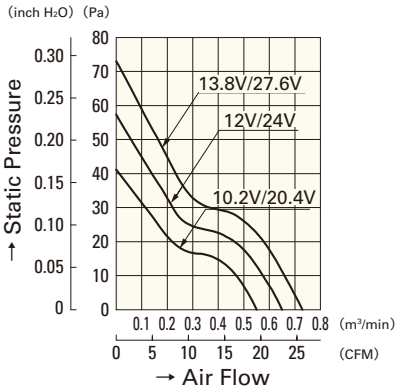

109L0612S401
109L0624S401

H speed

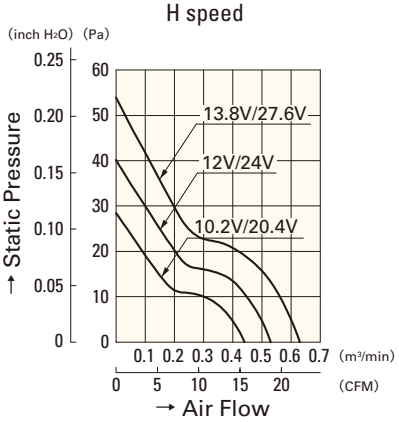

109L0612H401
109L0624H401

H speed

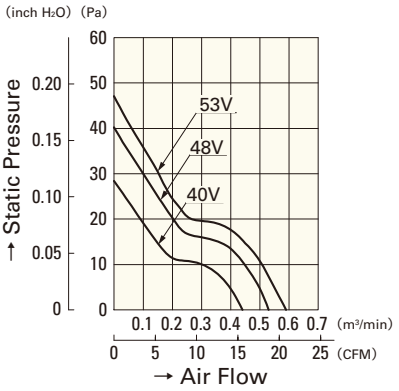

109L0648H401

F speed

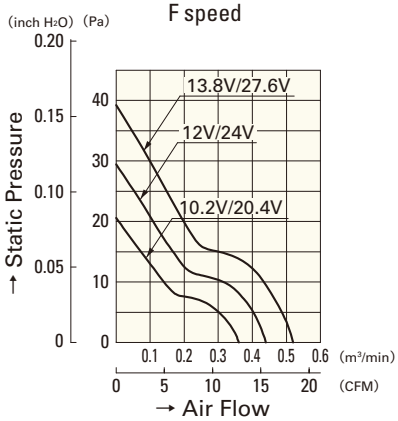

109L0612F401
109L0624F401

M speed

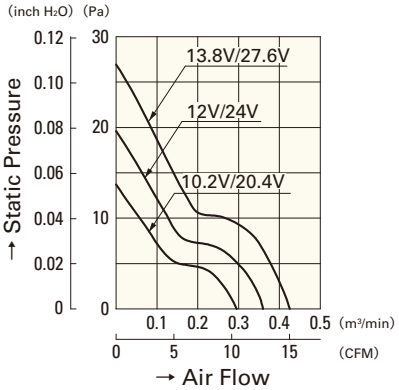

109L0612M401
109L0624M401

Мы молодая и активно развивающаяся компания в области поставок электронных компонентов. Мы поставляем электронные компоненты отечественного и импортного производства напрямую от производителей и с крупнейших складов мира.

Благодаря сотрудничеству с мировыми поставщиками мы осуществляем комплексные и плановые поставки широчайшего спектра электронных компонентов.

Собственная эффективная логистика и склад в обеспечивает надежную поставку продукции в точно указанные сроки по всей России.

Мы осуществляем техническую поддержку нашим клиентам и предпродажную проверку качества продукции. На все поставляемые продукты мы предоставляем гарантию .

Осуществляем поставки продукции под контролем ВП МО РФ на предприятия военно-промышленного комплекса России , а также работаем в рамках 275 ФЗ с открытием отдельных счетов в уполномоченном банке. Система менеджмента качества компании соответствует требованиям ГОСТ ISO 9001.

Минимальные сроки поставки, гибкие цены, неограниченный ассортимент и индивидуальный подход к клиентам являются основой для выстраивания долгосрочного и эффективного сотрудничества с предприятиями радиоэлектронной промышленности, предприятиями ВПК и научно-исследовательскими институтами России.

С нами вы становитесь еще успешнее!

Наши контакты:

Телефон: +7 812 627 14 35

Электронная почта: sales@st-electron.ru

Адрес: 198099, Санкт-Петербург, Промышленная ул, дом № 19, литера Н, помещение 100-Н Офис 331