THIS DRAWING IS UNPUBLISHED. RELEASED FOR PUBLICATION 2006
© COPYRIGHT 2006 BY TYCO ELECTRONICS CORPORATION. ALL RIGHTS RESERVED.

LOC	DIST
-	-

REVISIONS

P	LTR	DESCRIPTION	DATE	DWN	APVD
	A	FIRST ISSUE	18FEB2010	AV	GT
	B2	UPDATED OVERALL LENGTH	07NOV2011	AV	GT

P/N 293649-1 AS SHOWN

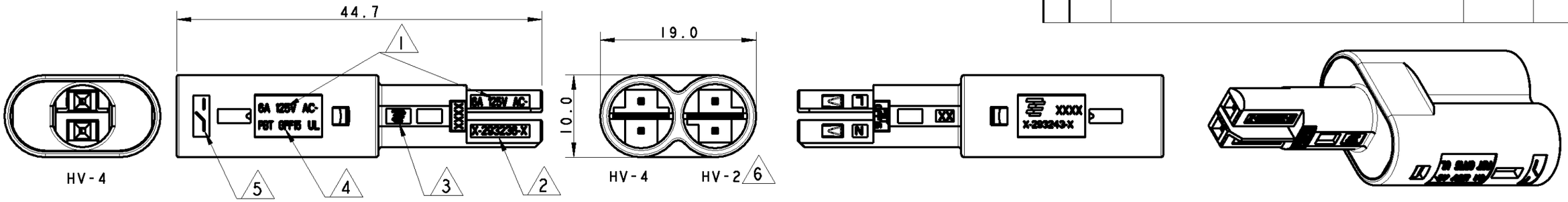

P/N 293649-2 AS SHOWN
FOR MISSING DIMENSION REFER TO P/N 293649-1

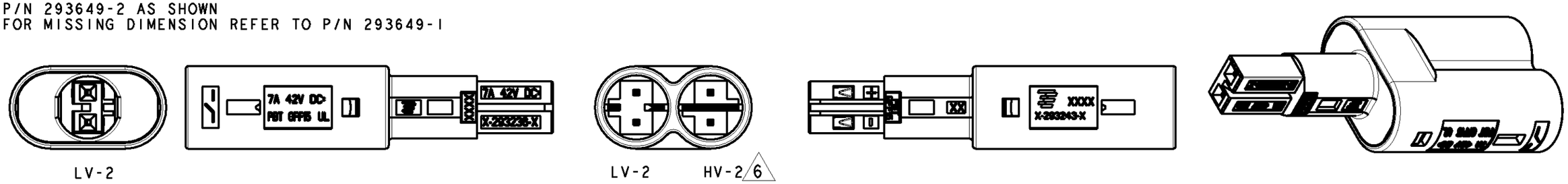

1. MARKING DEPEND KEYING
2. PART MARKING
3. TYCO ELECTRONICS PRODUCT IDENTIFIER
4. RAW MATERIAL IDENTIFICATION PBT GF15 UL 94 V0 WHITE COLOR
5. SWITCH WAY IDENTIFICATION
6. POLARIZATION KEYING HV-2 TO BE USED FOR SWITCH APPLICATION ONLY

NOTE	REMARKS	P/N	REV
	LOW-VOLT 7A 42V DC	293649-2	B1
	HIGH-VOLT 6A 125 Vac	293649-1	B1

THIS DRAWING IS A CONTROLLED DOCUMENT FOR TYCO ELECTRONICS CORPORATION. IT IS SUBJECT TO CHANGE AND THE CONTROLLING ENGINEERING ORGANIZATION SHOULD BE CONTACTED FOR THE LATEST REVISION.

DIMENSIONS: mm

TOLERANCES UNLESS OTHERWISE SPECIFIED:
0 PLC ±-
1 PLC ±0.2
2 PLC ±0.1
3 PLC ±
4 PLC ±
ANGLES ±-

MATERIAL -
FINISH -

DWN A. Vecchia 18FEB2010
CHK G. Turco 18FEB2010
APVD G. Turco 18FEB2010
PRODUCT SPEC -
APPLICATION SPEC -
WEIGHT -

CUSTOMER DRAWING

Tyco Electronics
Tyco Electronics AMP Italia
10093 Collegno TO

NAME
T-SPLITTER CONNECTOR
SWITCH VERSION FOR USA MARKET
-

SIZE	CAGE CODE	DRAWING NO	RESTRICTED TO
A3	00779	C-293649	-

SCALE 2:1 SHEET 1 OF 1 REV B2

AMP 1470-19 REV 31MAR2000

Pro/ENGINEER DRAWING

Мы молодая и активно развивающаяся компания в области поставок электронных компонентов. Мы поставляем электронные компоненты отечественного и импортного производства напрямую от производителей и с крупнейших складов мира.

Благодаря сотрудничеству с мировыми поставщиками мы осуществляем комплексные и плановые поставки широчайшего спектра электронных компонентов.

Собственная эффективная логистика и склад в обеспечивает надежную поставку продукции в точно указанные сроки по всей России.

Мы осуществляем техническую поддержку нашим клиентам и предпродажную проверку качества продукции. На все поставляемые продукты мы предоставляем гарантию .

Осуществляем поставки продукции под контролем ВП МО РФ на предприятия военно-промышленного комплекса России , а также работаем в рамках 275 ФЗ с открытием отдельных счетов в уполномоченном банке. Система менеджмента качества компании соответствует требованиям ГОСТ ISO 9001.

Минимальные сроки поставки, гибкие цены, неограниченный ассортимент и индивидуальный подход к клиентам являются основой для выстраивания долгосрочного и эффективного сотрудничества с предприятиями радиоэлектронной промышленности, предприятиями ВПК и научно-исследовательскими институтами России.

С нами вы становитесь еще успешнее!

Наши контакты:

Телефон: +7 812 627 14 35

Электронная почта: sales@st-electron.ru

Адрес: 198099, Санкт-Петербург, Промышленная ул, дом № 19, литера Н, помещение 100-Н Офис 331