IQS127D on AZP112A05 Connection Guide

1 IQS127D on AZP112A05

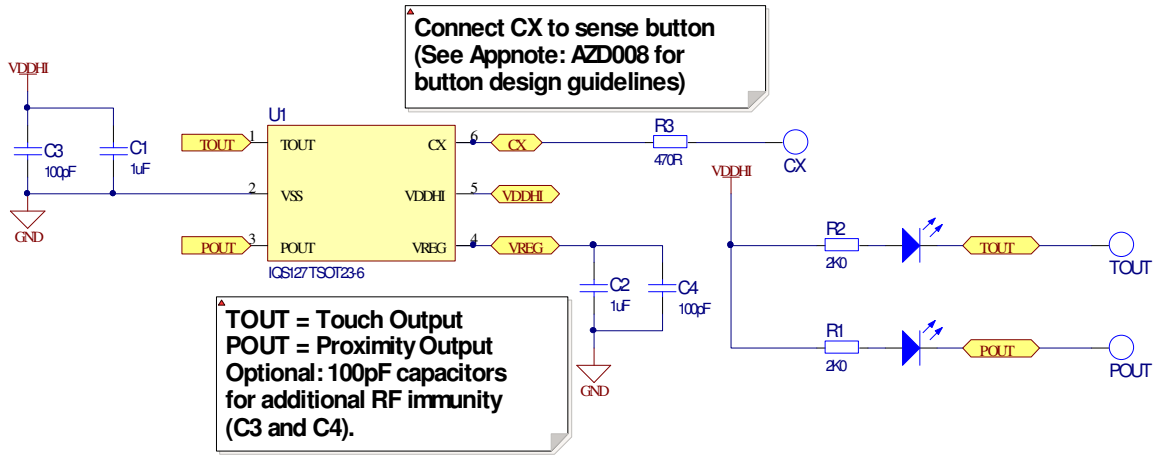

2 PCboard (AZP112A05)

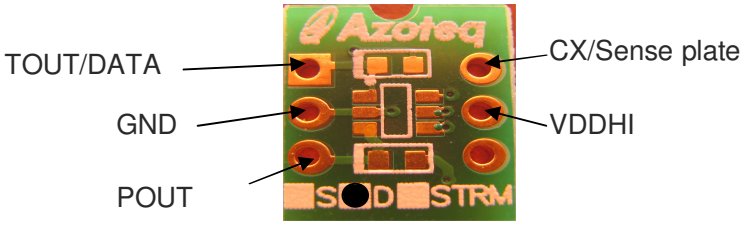

3 CT-Tool Connections

IQS127 pins	CT200 / CT220 pins	
	Programming	Streaming
GND	1	1
VDDHI	3	3
POUT	5	
CX	6	
TOUT/DATA		10

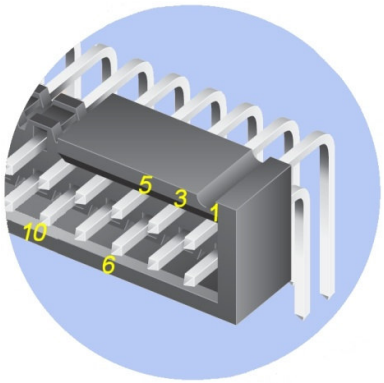

Copyright © Azoteq (Pty) Ltd 2010
All Rights Reserved

The IQS127 ProxSense® IC is a fully integrated capacitive sensor device in 3 varieties:

- **IQS127D**: Dual outputs (Touch button AND Proximity sensor).
- **IQS127S**: Touch button OR Proximity sensor incorporating a Driven Shield.
- **IQS127C**: Touch and Proximity sensor for metal overlays.

Features

- Automatic **A**ntenna **T**uning **I**mplementation (ATI) - Automatic adjustment for optimal performance.
- **I**nternal **C**apacitor **I**mplementation (ICI) – reference capacitor on-chip
- Low Power, suitable for battery applications
- Supply voltage: 2.95V to 5.5V
- Advanced on-chip digital signal processing
- User selectable:
  - 4 Power Modes (13uA min)
  - IO sink / source
  - Time-out for stuck key
  - Output mode (Direct / Latch / Toggle)
  - Proximity and Touch Button sensitivity settings
- Minimum external components
- Keys:
  - Touch: 5mm x 5mm or larger (overlay thickness dependent)
  - Proximity: Various electrical options (wire / PCB trace / ITO / conductive foil)
  - Dielectric: Various non-metal materials (i.e. glass, plastic, painted surfaces)
  - Dielectric thickness: 6 mm plastic, 10 mm glass
- 1-Wire data streaming

Contact Information

Please visit www.azoteq.com for comprehensive datasheets, application notes, reference designs and a list of distributors for your region.

Copyright © Azoteq (Pty) Ltd 2010
All Rights Reserved

Мы молодая и активно развивающаяся компания в области поставок электронных компонентов. Мы поставляем электронные компоненты отечественного и импортного производства напрямую от производителей и с крупнейших складов мира.

Благодаря сотрудничеству с мировыми поставщиками мы осуществляем комплексные и плановые поставки широчайшего спектра электронных компонентов.

Собственная эффективная логистика и склад в обеспечивает надежную поставку продукции в точно указанные сроки по всей России.

Мы осуществляем техническую поддержку нашим клиентам и предпродажную проверку качества продукции. На все поставляемые продукты мы предоставляем гарантию .

Осуществляем поставки продукции под контролем ВП МО РФ на предприятия военно-промышленного комплекса России , а также работаем в рамках 275 ФЗ с открытием отдельных счетов в уполномоченном банке. Система менеджмента качества компании соответствует требованиям ГОСТ ISO 9001.

Минимальные сроки поставки, гибкие цены, неограниченный ассортимент и индивидуальный подход к клиентам являются основой для выстраивания долгосрочного и эффективного сотрудничества с предприятиями радиоэлектронной промышленности, предприятиями ВПК и научно-исследовательскими институтами России.

С нами вы становитесь еще успешнее!

Наши контакты:

Телефон: +7 812 627 14 35

Электронная почта: sales@st-electron.ru

Адрес: 198099, Санкт-Петербург, Промышленная ул, дом № 19, литера Н, помещение 100-Н Офис 331