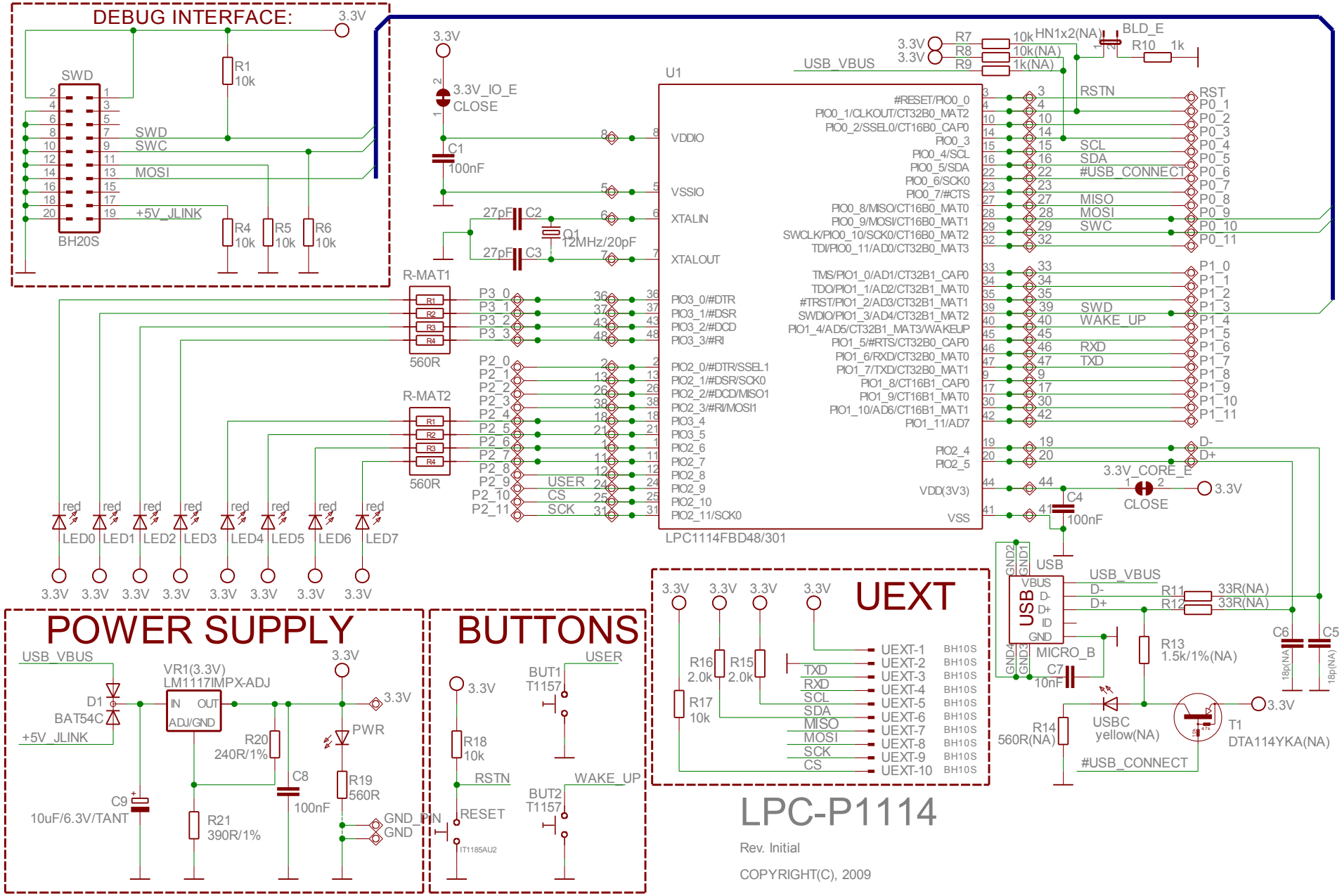
DEBUG INTERFACE:
3.3V
SWD
R1
10k
SWD
SWC
MOSI
+5V_JLINK
BH20S
R4
10k
R5
10k
R6
10k
3.3V
3.3V_IO_E
CLOSE
C1
100nF
27pF
C2
Q1
12MHz/20pF
27pF
C3
U1
VDDIO
VSSIO
XTALIN
XTALOUT
PIO3_0/#DTR
PIO3_1/#DSR
PIO3_2/#DCD
PIO3_3/#RI
PIO2_0/#DTR/SSEL1
PIO2_1/#DSR/SCK0
PIO2_2/#DCD/MISO1
PIO2_3/#RI/MOSI1
PIO3_4
PIO3_5
PIO2_6
PIO2_7
PIO2_8
PIO2_9
PIO2_10
PIO2_11/SCK0
#RESET/PIO0_0
PIO0_1/CLKOUT/CT32B0_MAT2
PIO0_2/SSEL0/CT16B0_CAP0
PIO0_3
PIO0_4/SCL
PIO0_5/SDA
PIO0_6/SCK0
PIO0_7/#CTS
PIO0_8/MISO/CT16B0_MAT0
PIO0_9/MOSI/CT16B0_MAT1
SWCLK/PIO0_10/SCK0/CT16B0_MAT2
TDI/PIO0_11/AD0/CT32B0_MAT3
TMS/PIO1_0/AD1/CT32B1_CAP0
TDO/PIO1_1/AD2/CT32B1_MAT0
#TRST/PIO1_2/AD3/CT32B1_MAT1
SWDIO/PIO1_3/AD4/CT32B1_MAT2
PIO1_4/AD5/CT32B1_MAT3/WAKEUP
PIO1_5/#RTS/CT32B0_CAP0
PIO1_6/RXD/CT32B0_MAT0
PIO1_7/TXD/CT32B0_MAT1
PIO1_8/CT16B1_CAP0
PIO1_9/CT16B1_MAT0
PIO1_10/AD6/CT16B1_MAT1
PIO1_11/AD7
PIO2_4
PIO2_5
VDD(3V3)
VSS
LPC1114FBD48/301
USB_VBUS
R7
10k
R8
10k(NA)
R9
1k(NA)
HN1x2(NA)
BLD_E
R10
1k
RSTN
SCL
SDA
#USB_CONNECT
MISO
MOSI
SWC
SWD
WAKE_UP
RXD
TXD
RST
P0_1
P0_2
P0_3
P0_4
P0_5
P0_6
P0_7
P0_8
P0_9
P0_10
P0_11
P1_0
P1_1
P1_2
P1_3
P1_4
P1_5
P1_6
P1_7
P1_8
P1_9
P1_10
P1_11
D-
D+
3.3V_CORE_E
CLOSE
C4
100nF
R-MAT1
R-MAT2
560R
P3_0
P3_1
P3_2
P3_3
P2_0
P2_1
P2_2
P2_3
P2_4
P2_5
P2_6
P2_7
P2_8
P2_9
P2_10
P2_11
USER
CS
SCK
LED0
LED1
LED2
LED3
LED4
LED5
LED6
LED7
red
USB
VBUS
D-
D+
ID
GND
GND1
GND2
GND3
GND4
MICRO_B
C7
10nF
R11
33R(NA)
R12
33R(NA)
R13
1.5k/1%(NA)
C6
C5
18p(NA)
R14
560R(NA)
USBC
yellow(NA)
T1
DTA114YKA(NA)
UEXT
R16
2.0k
R15
2.0k
R17
10k
TXD
RXD
SCL
SDA
MISO
MOSI
SCK
CS
UEXT-1
UEXT-2
UEXT-3
UEXT-4
UEXT-5
UEXT-6
UEXT-7
UEXT-8
UEXT-9
UEXT-10
BH10S
POWER SUPPLY
USB_VBUS
D1
BAT54C
+5V_JLINK
VR1(3.3V)
LM1117IMPX-ADJ
IN
OUT
ADJ/GND
R20
240R/1%
C8
100nF
PWR
R19
560R
C9
10uF/6.3V/TANT
R21
390R/1%
GND_PIN
GND
BUTTONS
3.3V
R18
10k
RSTN
RESET
IT1185AU2
BUT1
T1157
USER
BUT2
T1157
WAKE_UP
LPC-P1114
Rev. Initial
COPYRIGHT(C), 2009
http://www.olimex.com/dev

Мы молодая и активно развивающаяся компания в области поставок электронных компонентов. Мы поставляем электронные компоненты отечественного и импортного производства напрямую от производителей и с крупнейших складов мира.

Благодаря сотрудничеству с мировыми поставщиками мы осуществляем комплексные и плановые поставки широчайшего спектра электронных компонентов.

Собственная эффективная логистика и склад в обеспечивает надежную поставку продукции в точно указанные сроки по всей России.

Мы осуществляем техническую поддержку нашим клиентам и предпродажную проверку качества продукции. На все поставляемые продукты мы предоставляем гарантию .

Осуществляем поставки продукции под контролем ВП МО РФ на предприятия военно-промышленного комплекса России , а также работаем в рамках 275 ФЗ с открытием отдельных счетов в уполномоченном банке. Система менеджмента качества компании соответствует требованиям ГОСТ ISO 9001.

Минимальные сроки поставки, гибкие цены, неограниченный ассортимент и индивидуальный подход к клиентам являются основой для выстраивания долгосрочного и эффективного сотрудничества с предприятиями радиоэлектронной промышленности, предприятиями ВПК и научно-исследовательскими институтами России.

С нами вы становитесь еще успешнее!

Наши контакты:

Телефон: +7 812 627 14 35

Электронная почта: sales@st-electron.ru

Адрес: 198099, Санкт-Петербург, Промышленная ул, дом № 19, литера Н, помещение 100-Н Офис 331