THIS DRAWING IS UNPUBLISHED. RELEASED FOR PUBLICATION AUG 2009
VERÖFFENTLICHTE ZEICHNUNG FREI FÜR VERÖFFENTLICHUNG
© COPYRIGHT 2009 BY TYCO ELECTRONICS CORPORATION. ALL RIGHTS RESERVED. ALLE RECHTE VORBEHALTEN.

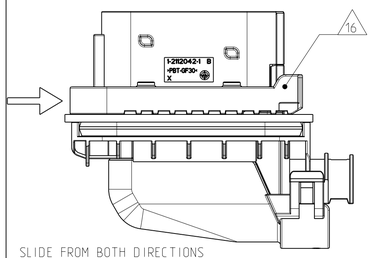
MATED WITH PASSEND ZU SEE NOTE 12

LOC	DIST
A1	–

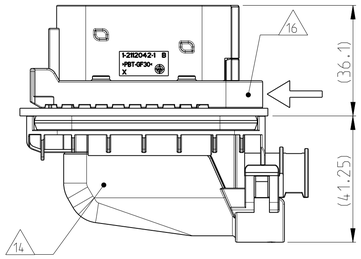
PROJEKT NR. EGATN09123

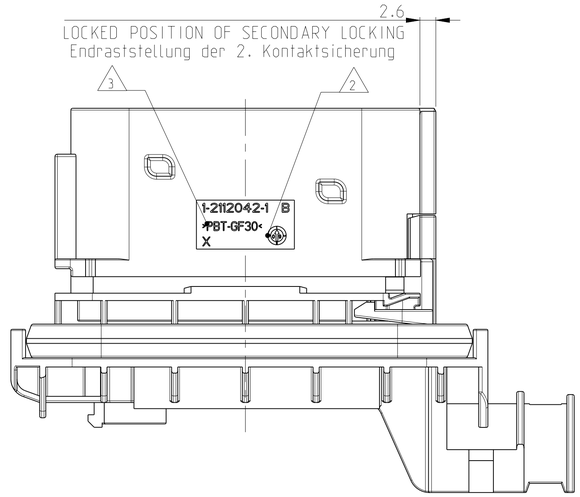
REVISIONS / ÄNDERUNGEN

P	LTR	DESCRIPTION / BESCHREIBUNG	DATE	DWN	APVD
	A	NEW DRAWING CREATED	07AUG2009	VD	Ch.E
	B	FIXING SLIDE GUIDING IMPROVED SEE PCN E-10-018586	08SEP2010	NP	FE
	B1	DRAWING COMPLIANCE. SEE PCN E-10-023297	11NOV2010	CG	FE

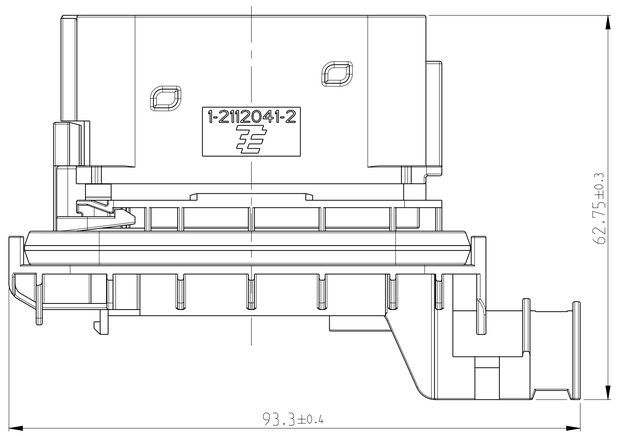


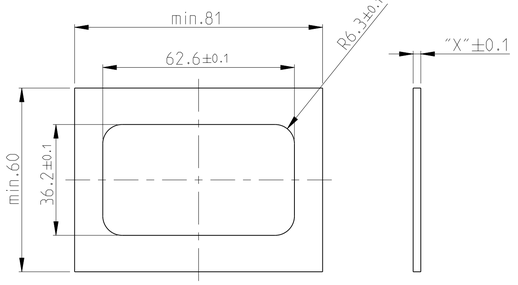
SLIDE FROM BOTH DIRECTIONS MOUNTABLE
Schieber von beiden Seiten montierbar





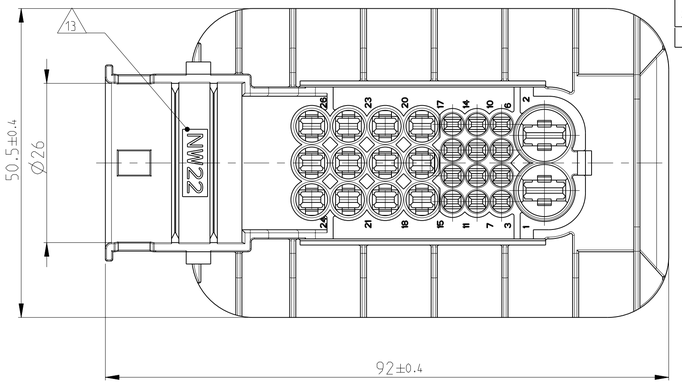
1-2112041-2 "CABLE OUTLET RIGHT" AS SHOWN
"Kabelabgang rechts" wie gezeigt

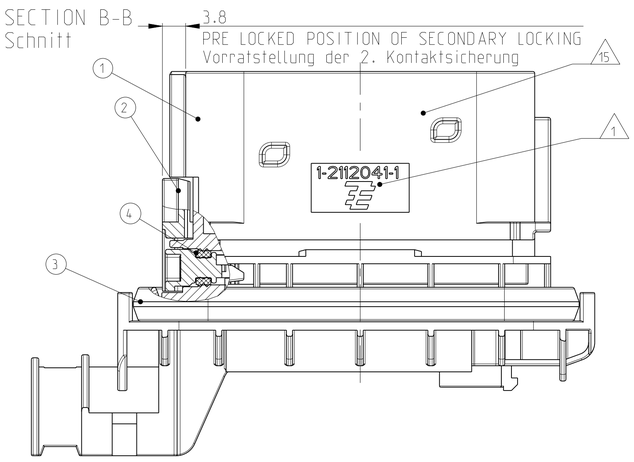


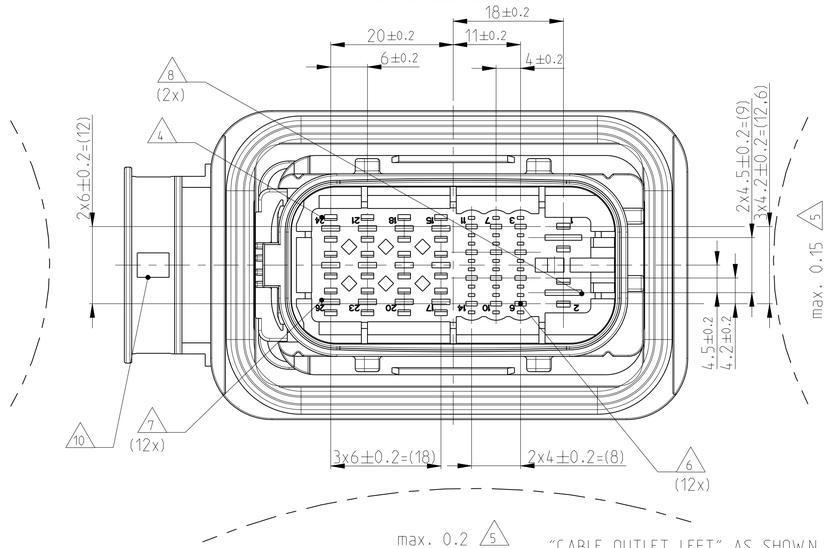


16

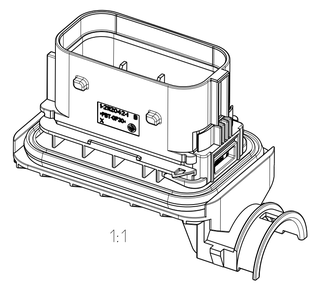
FIXING WITH SLIDE / Befestigung mit Schieber	
WALL THICKNESS "X" / Wandstaerke "X"	TE ORDER NO. / TE Best. Nr.
1mm	N.N
1.5mm	N.N.
2.5mm	2112045-1
3mm	N.N.
4mm	N.N.







"CABLE OUTLET LEFT" AS SHOWN
"Kabelabgang links" wie gezeigt



1:1

NOTES
Bemerkungen

1. TE LOGO AND PART NUMBER
TE Logo und Bestellnummer
2. PRODUCTION DATE
Produktionsdatum
3. MATERIAL MARKING ACC. TO VDA 260
Materialkennzeichnung nach VDA 260
4. CAVITY NUMBERING
Kammernummerierung
5. WARPAGE TO ... PERMITTED
Verzug zulässig bis....
6. CAVITIES MATED WITH TAB 1.6 MM
SEE PRODUCT GROUP DRAWING
TE NO: 1355055
MAX. WIRESIZE: 1.0mm² FLR
Kontaktkammern passend für Flachstecker 1.6
siehe Produkt-Gruppenzeichnung
TE Nr. 1355055
max. Drahtgrößenbereich: 1.0mm² FLR
7. CAVITIES MATED WITH TAB 2.8 MM
SEE PRODUCT GROUP DRAWING
TE NO: 1355052
MAX. WIRESIZE: 2.5mm² FLR/AWG 12TXL
Kontaktkammern passend für Flachstecker 2.8 mm
siehe Produkt-Gruppenzeichnung
TE Nr. 1355052
max. Drahtgrößenbereich: 2.5mm² FLR/AWG 12TXL
8. CAVITIES MATED WITH TAB 5.8x0.8 MM
SEE PRODUCT GROUP DRAWING
TE NO: 1241895
MAX. WIRESIZE: 6.0mm² FLR
Kontaktkammern passend für Flachstecker 5.8x0.8 mm
siehe Produkt-Gruppenzeichnung
TE Nr. 1241895
max. Drahtgrößenbereich: 6.0mm² FLR
9. MALFUNCTION CAUSED BY LACQUER IS NOT COVERED BY TE WARRENTY
Funktionsbeeintraechtig. durch Lackieren liegt nicht im Einfluss und Gewaehrleistungsumfang von TE
10. MAX. CABLE TIE WIDTH: 5mm
max. Kabelbinderbreite 5mm
11. LAYER PACKAGING IN CORRUGATED BOX
Lagenverpackung im Versandkarton
12. FITS TO TE COUNTERPART 2112035
Passend zu TE Gegenstück 2112035
13. SUITABLE FOR CORRUGATED TUBE WITH NOMINAL WIDTH NW 22
Passend fuer Wellrohr Nennweite NW 22
14. MATED WITH COVER 2112046
Passend zu Kappe 2112046
15. Interface ACC. Drawing 114-94002
Kragenanschluß nach Zeichnung 114-94002
16. MATED WITH FIXING SLIDE 2112045
Passend zu Schieber 2112045

REV	B	B
1-2112041-2	1-2112041-1	TE ORDER NO. / TE Bestell Nr.

			(B1)			
1	1	MVQ	WHITE weiss	SEAL FOR SECONDARY LOCKING DEVICE Dichtung für 2.Kontaktsicherung	G	4
1	1	MVQ	GREEN gruen	SEAL FOR TAB HOUSING Dichtung für Flachsteckergehäuse	A	3
1	1	PBT-GF30-V0	YELLOW gelb	SECONDARY LOCKING DEVICE Zweite Kontaktsicherung	A	2
1	-	PBT-GF30-V0	BLACK schwarz	26POS., TAB HOUSING, COD A ;CABLE OUTLET RIGHT 26pol. Flachsteckergehäuse, Kodierung A,Kabelabgang rechts	B	1
-	1	PBT-GF30-V0	BLACK schwarz	26POS., TAB HOUSING, COD A ;CABLE OUTLET LEFT 26pol. Flachsteckergehäuse, Kodierung A,Kabelabgang links	B	1
QUANTITY Stueck		MAT.	COLOUR Farbe	DESCRIPTION Beschreibung	REV.	ITEM

THIS DRAWING IS A CONTROLLED DOCUMENT FOR TYCO ELECTRONICS CORPORATION IT IS SUBJECT TO CHANGE AND THE CONTROLLING ENGINEERING ORGANIZATION SHOULD BE CONTACTED FOR THE LATEST REVISION.
DIESES ZEICHNUNGSDOKUMENT WIRD DURCH AMP INCORPORATED KONTROLLIERT. ES KANN ZU JEDER ZEIT GEÄNDERT WERDEN. DIE ZUSTÄNDIGE ENTWICKLUNGSABTEILUNG SOLLTE FÜR DIE NEUESTE REVISION KONTAKTIERT WERDEN.

DIMENSIONS: MASSEINHEITEN: mm

TOLERANCES UNLESS OTHERWISE SPECIFIED: ACC. TO ISO 8015
ACC. TO DIN 16901-140
1 PLC ±–
2 PLC ±–
3 PLC ±–
ANGLES / WINKEL ±2°

MATERIAL SEE TABLE siehe Tabelle

FINISH / OBERFLÄCHE / FARBE SEE TABLE siehe Tabelle

DWN	07AUG2009
	V. Deas
CHK	19AUG2009
	F. Eltrop
APVD	19AUG2009
	Ch. Eberwein
PRODUCT SPEC PRODUKTSPEZ.	108-94214
APPLICATION SPEC VERARBEITUNGSSPEZ.	114-94010
WEIGHT GEWICHT	73g

Tyco Electronics
Tyco Electronics AMP GmbH
64625 Bensheim (Germany)

NAME
26 POS. 1.5 / 2.8 / 5.8 MM. TAB HOUSING, SEALED
26 pol. Flachsteckergehäuse, gedichtet

SIZE	CAGE CODE	DRAWING NO ZEICHNUNGS-NR.	RESTRICTED TO NUR FUER
A	00779	C-2112041	–

CUSTOMER DRAWING / KUNDENZEICHNUNG | SCALE MASSSTAB 2:1 | SHEET BLATT 1 | OF VON 1 | REV B1

AMP 4805 REV 31MAR2000

Pro/ENGINEER DRAWING

Стандарт Электрон Связь

Мы молодая и активно развивающаяся компания в области поставок электронных компонентов. Мы поставляем электронные компоненты отечественного и импортного производства напрямую от производителей и с крупнейших складов мира.

Благодаря сотрудничеству с мировыми поставщиками мы осуществляем комплексные и плановые поставки широчайшего спектра электронных компонентов.

Собственная эффективная логистика и склад в обеспечивает надежную поставку продукции в точно указанные сроки по всей России.

Мы осуществляем техническую поддержку нашим клиентам и предпродажную проверку качества продукции. На все поставляемые продукты мы предоставляем гарантию .

Осуществляем поставки продукции под контролем ВП МО РФ на предприятия военно-промышленного комплекса России , а также работаем в рамках 275 ФЗ с открытием отдельных счетов в уполномоченном банке. Система менеджмента качества компании соответствует требованиям ГОСТ ISO 9001.

Минимальные сроки поставки, гибкие цены, неограниченный ассортимент и индивидуальный подход к клиентам являются основой для выстраивания долгосрочного и эффективного сотрудничества с предприятиями радиоэлектронной промышленности, предприятиями ВПК и научно-исследовательскими институтами России.

С нами вы становитесь еще успешнее!

Наши контакты:

Телефон: +7 812 627 14 35

Электронная почта: sales@st-electron.ru

Адрес: 198099, Санкт-Петербург, Промышленная ул, дом № 19, литера Н, помещение 100-Н Офис 331