CUSTOMER TERMINAL	RoHS	LEAD(Pb)-FREE
Sn96%, Ag4%	Yes	Yes

more than you expect

Midcom

WÜRTH ELEKTRONIK

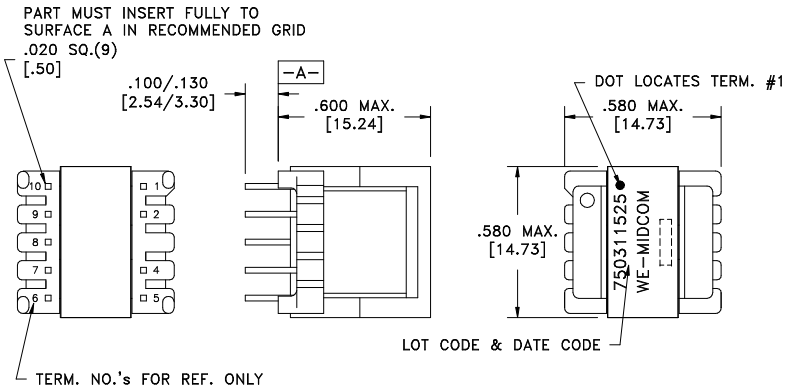

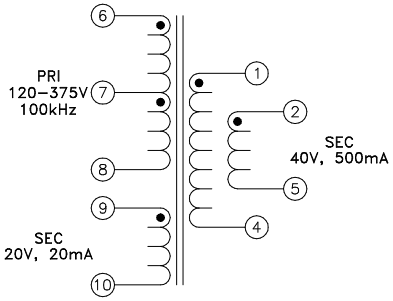

Customer to tie terminals
1+2 and 4+5 internally on the pc board.

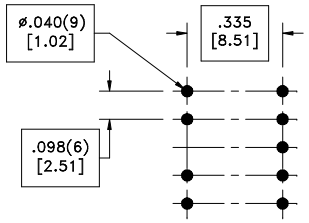

RECOMMENDED
P.C. PATTERN, COMPONENT SIDE

ELECTRICAL SPECIFICATIONS @ 25°C unless otherwise noted:

PARAMETER		TEST CONDITIONS	VALUE
D.C. RESISTANCE	1-5	tie(1+2, 4+5), @20°C	0.233 ohms ±10%
D.C. RESISTANCE	6-8	@20°C	1.38 ohms ±10%
D.C. RESISTANCE	9-10	@20°C	0.600 ohms ±10%
INDUCTANCE	6-8	10kHz, 100mVAC, Ls	700uH ±10%
SATURATION CURRENT		20% rolloff from initial	1A
LEAKAGE INDUCTANCE	6-8	tie(1+2+4+5, 9+10), 100kHz, 100mVAC, Ls	10uH typ., 15uH max.
DIELECTRIC	1-10	2500VAC, 1 second	2000VAC, 1 minute
DIELECTRIC	6-10	625VAC, 1 second	500VAC, 1 minute
TURNS RATIO		(7-8):(6-7)	1:1, ±1%
TURNS RATIO		(6-8):(1-4)	2.972:1, ±1%
TURNS RATIO		(6-8):(2-5)	2.972:1, ±1%
TURNS RATIO		(6-8):(9-10)	5.789:1, ±1%

GENERAL SPECIFICATIONS:
OPERATING TEMPERATURE RANGE: -40°C to +125°C including temp rise.

Designed to comply with the following requirements as defined by IEC60950-1, EN60950-1, UL60950-1/CSA60950-1 and AS/NZS60950.1:
- Functional insulation for a primary circuit at a working voltage of 400VDC.

REV.	DATE	Packaging Specifications		Tolerances unless otherwise specified:	DRAWING TITLE	PART NO.
		Method: Tray PKG-0101 www.we-online.com/midcom	CONVENTION PLACEMENT	Angles: ±1° Decimals: ±.005 [.13] Fractions: ±1/64 Footprint: ±.001 [.03]	**TRANSFORMER**	**750311525**
6A	5/10	SEE REVISION SHEET FOR REVISION LEVEL		This drawing is dual dimensioned. Dimensions in brackets are in millimeters.	eiSos p/n: 750311525 compliant RoHS	SPECIFICATION SHEET 1 OF 1

Мы молодая и активно развивающаяся компания в области поставок электронных компонентов. Мы поставляем электронные компоненты отечественного и импортного производства напрямую от производителей и с крупнейших складов мира.

Благодаря сотрудничеству с мировыми поставщиками мы осуществляем комплексные и плановые поставки широчайшего спектра электронных компонентов.

Собственная эффективная логистика и склад в обеспечивает надежную поставку продукции в точно указанные сроки по всей России.

Мы осуществляем техническую поддержку нашим клиентам и предпродажную проверку качества продукции. На все поставляемые продукты мы предоставляем гарантию .

Осуществляем поставки продукции под контролем ВП МО РФ на предприятия военно-промышленного комплекса России , а также работаем в рамках 275 ФЗ с открытием отдельных счетов в уполномоченном банке. Система менеджмента качества компании соответствует требованиям ГОСТ ISO 9001.

Минимальные сроки поставки, гибкие цены, неограниченный ассортимент и индивидуальный подход к клиентам являются основой для выстраивания долгосрочного и эффективного сотрудничества с предприятиями радиоэлектронной промышленности, предприятиями ВПК и научно-исследовательскими институтами России.

С нами вы становитесь еще успешнее!

Наши контакты:

Телефон: +7 812 627 14 35

Электронная почта: sales@st-electron.ru

Адрес: 198099, Санкт-Петербург, Промышленная ул, дом № 19, литера Н, помещение 100-Н Офис 331