THIS DRAWING IS UNPUBLISHED. RELEASED FOR PUBLICATION -,- .
© COPYRIGHT - By - ALL RIGHTS RESERVED.

LOC	DIST
AF	50

REVISIONS

P	LTR	DESCRIPTION	DATE	DWN	APVD
	AB	REVISED PER ECR-11-018063	21DEC11	KH	PD

1 CONTINUOUS STRIP ON REELS.

2 WIRE SIZE IS #18-#14.

3 INSULATION RANGE IS .100-.170 DIA.

4 FOREIGN PRODUCTION ONLY.

5 PREPRODUCTION - FASR REQUIRED.

6 PRELIMINARY - NOT FOR PRODUCTION.

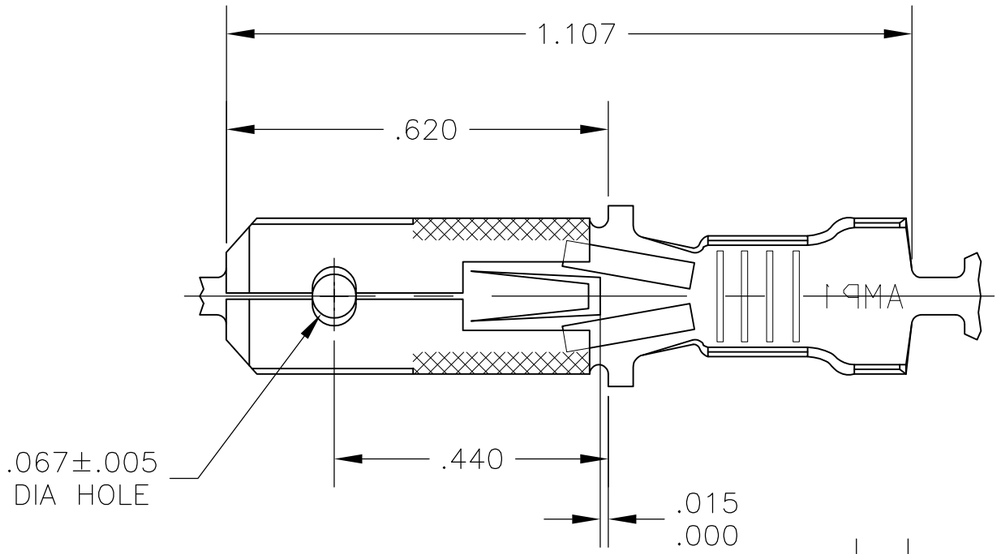

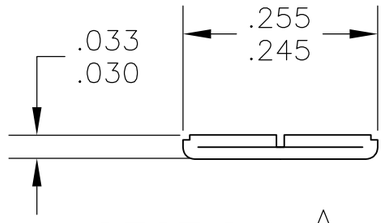

SECTION A-A
SCALE 5:1

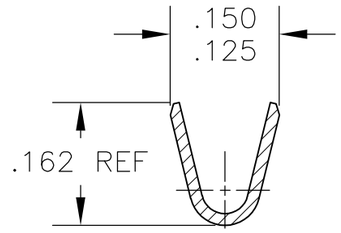

SECTION B-B
SCALE 5:1

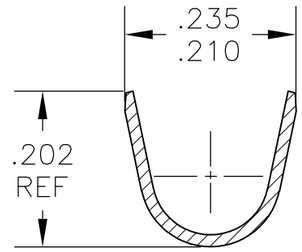

SECTION C-C
SCALE 5:1

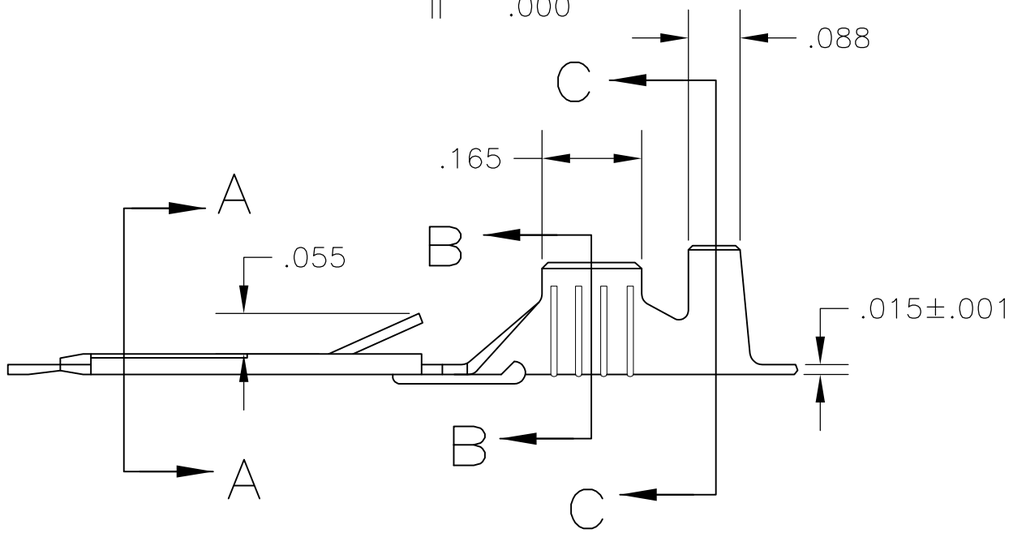

	FINISH	MATERIAL	PART NO
	NICKEL	#2H BRASS	6 42460-9
	PRE-TIN	#2H BRASS	4 5 42460-8
OBSOLETE	~~SILVER .000120 MIN~~	~~#2H BRASS~~	~~42460-7~~
	-	#2H PHOS BRZ	42460-6
	PRE-TIN	#2H BRASS	42460-5
OBSOLETE	~~TIN .000080 MIN~~	~~#2H PHOS BRZ~~	~~42460-4~~
	SILVER .000120 MIN	#2H BRASS	42460-3
	TIN		42460-2
	-		42460-1

THIS DRAWING IS A CONTROLLED DOCUMENT.

DIMENSIONS: INCHES

TOLERANCES UNLESS OTHERWISE SPECIFIED:
0 PLC ± -
1 PLC ± -
2 PLC ± -
3 PLC ± .015
4 PLC ± -
ANGLES ± -

MATERIAL: SEE TABLE

FINISH: SEE TABLE

DWN JR RUTH 9/17/90
CHK MS FEHER 9/17/90
APVD R KUZO 9/17/90
PRODUCT SPEC —
APPLICATION SPEC —
WEIGHT —

TE Connectivity

NAME: TAB, FASTIN-FASTON, .250 SERIES

SIZE	CAGE CODE	DRAWING NO	RESTRICTED TO
A3	00779	C-42460	—

CUSTOMER DRAWING | SCALE 4:1 | SHEET 1 OF 1 | REV AB

Мы молодая и активно развивающаяся компания в области поставок электронных компонентов. Мы поставляем электронные компоненты отечественного и импортного производства напрямую от производителей и с крупнейших складов мира.

Благодаря сотрудничеству с мировыми поставщиками мы осуществляем комплексные и плановые поставки широчайшего спектра электронных компонентов.

Собственная эффективная логистика и склад в обеспечивает надежную поставку продукции в точно указанные сроки по всей России.

Мы осуществляем техническую поддержку нашим клиентам и предпродажную проверку качества продукции. На все поставляемые продукты мы предоставляем гарантию .

Осуществляем поставки продукции под контролем ВП МО РФ на предприятия военно-промышленного комплекса России , а также работаем в рамках 275 ФЗ с открытием отдельных счетов в уполномоченном банке. Система менеджмента качества компании соответствует требованиям ГОСТ ISO 9001.

Минимальные сроки поставки, гибкие цены, неограниченный ассортимент и индивидуальный подход к клиентам являются основой для выстраивания долгосрочного и эффективного сотрудничества с предприятиями радиоэлектронной промышленности, предприятиями ВПК и научно-исследовательскими институтами России.

С нами вы становитесь еще успешнее!

Наши контакты:

Телефон: +7 812 627 14 35

Электронная почта: sales@st-electron.ru

Адрес: 198099, Санкт-Петербург, Промышленная ул, дом № 19, литера Н, помещение 100-Н Офис 331