THIS DRAWING IS UNPUBLISHED. RELEASED FOR PUBLICATION – ,N/A .
© COPYRIGHT N/A BY TYCO ELECTRONICS CORPORATION. ALL RIGHTS RESERVED.

LOC	DIST
DF	SO

REVISIONS

P	LTR	DESCRIPTION	DATE	DWN	APVD
	AD	REV PER ECO-05-002582	06-05	AA	DE

PART NO.	'A' 1	'B'	REMARKS	
862545-1	6.00 [152.4]	.38 [9.7]	4	
862545-2	8.00 [203.2]	.38 [9.7]	4	
862545-3	10.00 [254.0]	.38 [9.7]	4	
862545-4	12.00 [304.8]	.38 [9.7]	4	
862545-5	15.00 [381.0]	.38 [9.7]	4	
862545-6	18.00 [457.2]	.38 [9.7]	4	
862545-7	21.00 [533.4]	.38 [9.7]	4	
862545-8	24.00 [609.6]	.38 [9.7]	4	
862545-9	4.50 [114.3]	.50 [12.7]		OBSOLETE
1-862545-0	11.00 [279.4]	.25 [6.3]	4	
1-862545-1	48.00 [1219.2]	.38 [9.7]	4	
1-862545-2	20.00 [508.0]	.38 [9.7]		OBSOLETE
1-862545-3	13.00 [330.2]	.38 [9.7]	4	
1-862545-4	14.00 [355.6]	.38 [9.7]	4	
1-862545-5	600.00 [15240.0]	.38 [9.7]		OBSOLETE
1-862545-6	16.00 [406.4]	.38 [9.7]	4	
1-862545-7	5.00 [127.0]	.38 [9.7]	4	
1-862545-8	36.00 [914.4]	.38 [9.7]	4	
1-862545-9	60.00 [1524.0]	.38 [9.7]	4	
2-862545-0	84.00 [2133.6]	.38 [9.7]		OBSOLETE
2-862545-1	7.50 [190.5]	.38 [9.7]	4	
2-862545-2	30.00 [762.0]	.38 [9.7]	4	
2-862545-3	9.00 [228.6]	.38 [9.7]	4	
2-862545-4	14.50 [368.3]	.38 [9.7]	4	
2-862545-5	22.00 [558.8]	.38 [9.7]	4	
2-862545-6	17.63 [447.8]	.38 [9.7]	4	
2-862545-7	11.63 [295.4]	.38 [9.7]		OBSOLETE
2-862545-8	72.00 [1828.8]	.38 [9.7]	4	
2-862545-9	33.00 [838.2]	.38 [9.7]	4	
3-862545-0	19.00 [482.6]	.38 [9.7]		OBSOLETE
3-862545-1	37.00 [939.8]	.38 [9.7]		OBSOLETE
3-862545-2	9.50 [241.3]	.38 [9.7]		OBSOLETE
3-862545-3	6.13 [155.7]	.38 [9.7]		OBSOLETE
3-862545-4	4.00 [101.6]	.38 [9.7]	4	
3-862545-5	40.00 [1016.0]	.38 [9.7]		OBSOLETE
3-862545-6	7.00 [177.8]	.38 [9.7]		OBSOLETE
3-862545-7	28.00 [711.2]	.38 [9.7]		OBSOLETE
3-862545-8	31.00 [787.4]	.38 [9.7]		OBSOLETE
3-862545-9	240.00 [6096.0]	.38 [9.7]	4	
4-862545-0	16.63 [422.4]	.38 [9.7]		OBSOLETE
4-862545-1	108.00 [2743.2]	.38 [9.7]	4	
4-862545-2	17.00 [431.8]	.38 [9.7]		OBSOLETE
4-862545-3	360.00 [9144.0]	.38 [9.7]		OBSOLETE
4-862545-4	79.00 [2006.6]	.38 [9.7]		OBSOLETE
4-862545-5	6.50 [165.1]	.38 [9.7]	4	
4-862545-6	96.00 [2438.4]	.38 [9.7]	4	
4-862545-7	144.00 [3657.6]	.38 [9.7]	4	
5-862545-1	6.00 [152.4]	.38 [9.7]	6	
5-862545-2	8.00 [203.2]	.38 [9.7]	6	
5-862545-4	12.00 [304.8]	.38 [9.7]	6	
5-862545-6	18.00 [457.2]	.38 [9.7]	6	
5-862545-8	24.00 [609.6]	.38 [9.7]	6	
6-862545-0	11.00 [279.4]	.25 [6.3]	6	
6-862545-4	14.00 [355.6]	.38 [9.7]	6	
6-862545-7	5.00 [127.0]	.38 [9.7]	6	
6-862545-8	36.00 [914.4]	.38 [9.7]	6	
7-862545-1	7.50 [190.5]	.38 [9.7]	6	
7-862545-4	14.50 [368.3]	.38 [9.7]	6	

1. TOLERANCE OF LEAD LENGTH:
   UP TO 24 INCHES [609.6] = ±.12 [±3.0]
   24 INCHES [609.6] & UP = ±1%
2. MARKED PER MIL-STD-130.
3. TO MATE WITH AMP LGH-1/2 RECEPTACLE WITH .53 BARREL DEPTH.
4. WHERE APPLICABLE PIGTAIL IS SOLDER DIPPED.
5. OPERATING VOLTAGE: 10 KVDC AT 0 TO 70,000 FEET, -55°C TO 125°C.
6. INSULATION CUT TO LENGTH, BUT NOT REMOVED.

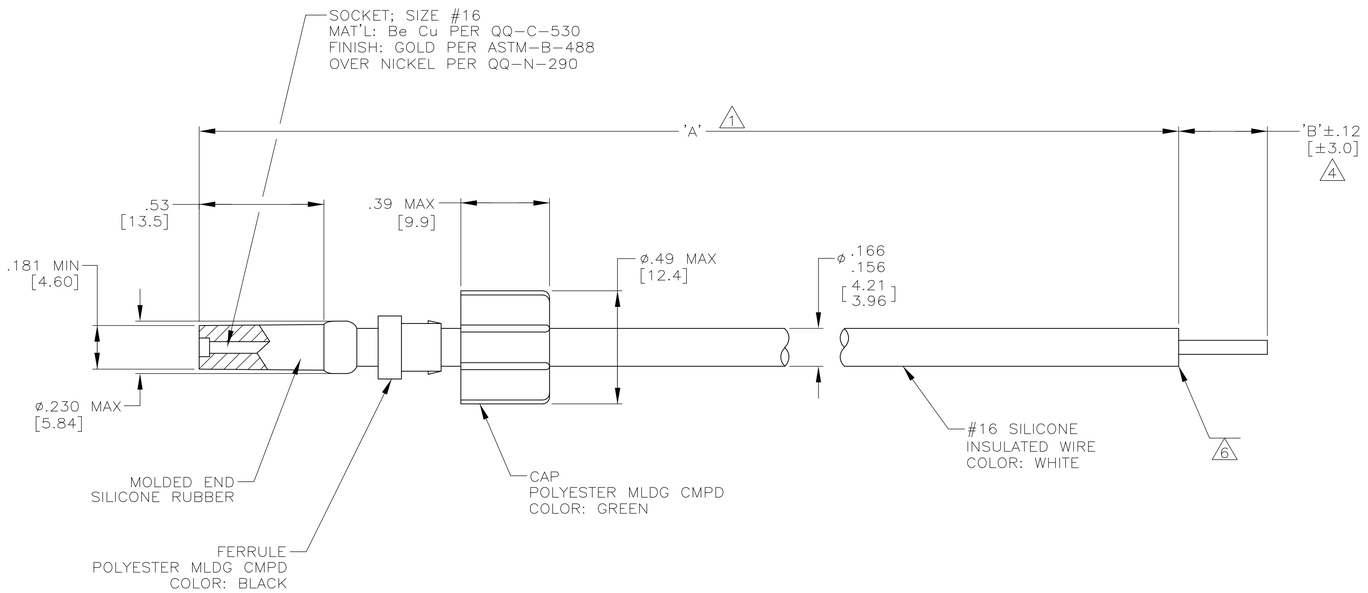

THIS DRAWING IS A CONTROLLED DOCUMENT.

DIMENSIONS: INCHES

TOLERANCES UNLESS OTHERWISE SPECIFIED:
0 PLC ± –
1 PLC ± –
2 PLC ± .02 [0.5]
3 PLC ± –
4 PLC ± –
ANGLES ± –

MATERIAL: SEE CALLOUTS
FINISH: SEE CALLOUTS

DWN C.C.THOMAS 16-NOV-89
CHK D. EABY 01-DEC-89
APVD D. EABY 01-DEC-89
PRODUCT SPEC —
APPLICATION SPEC —
WEIGHT —

Tyco Electronics Corporation
Harrisburg, Pa 17105-3608

NAME: LEAD ASSY
POS STOP, SGL END
LGH-1/2

SIZE	CAGE CODE	DRAWING NO	RESTRICTED TO
A1	00779	C-862545	—

CUSTOMER DRAWING | SCALE 3:1 | SHEET 1 OF 1 | REV AD

Мы молодая и активно развивающаяся компания в области поставок электронных компонентов. Мы поставляем электронные компоненты отечественного и импортного производства напрямую от производителей и с крупнейших складов мира.

Благодаря сотрудничеству с мировыми поставщиками мы осуществляем комплексные и плановые поставки широчайшего спектра электронных компонентов.

Собственная эффективная логистика и склад в обеспечивает надежную поставку продукции в точно указанные сроки по всей России.

Мы осуществляем техническую поддержку нашим клиентам и предпродажную проверку качества продукции. На все поставляемые продукты мы предоставляем гарантию .

Осуществляем поставки продукции под контролем ВП МО РФ на предприятия военно-промышленного комплекса России , а также работаем в рамках 275 ФЗ с открытием отдельных счетов в уполномоченном банке. Система менеджмента качества компании соответствует требованиям ГОСТ ISO 9001.

Минимальные сроки поставки, гибкие цены, неограниченный ассортимент и индивидуальный подход к клиентам являются основой для выстраивания долгосрочного и эффективного сотрудничества с предприятиями радиоэлектронной промышленности, предприятиями ВПК и научно-исследовательскими институтами России.

С нами вы становитесь еще успешнее!

Наши контакты:

Телефон: +7 812 627 14 35

Электронная почта: sales@st-electron.ru

Адрес: 198099, Санкт-Петербург, Промышленная ул, дом № 19, литера Н, помещение 100-Н Офис 331