OA162AP Metal Series

AC - Harsh Environment
172 x 55mm (6.7” x 2.17”)

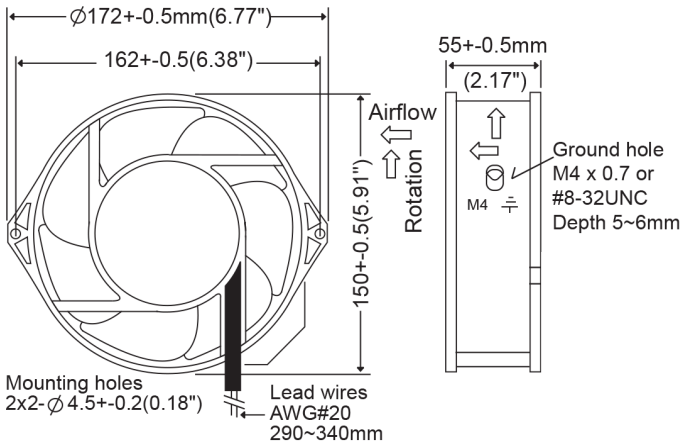

Frame	Aluminum Die-cast	Notes	
Impeller	Metal alloy	Date: 050113	
Connection	2x Lead wires	Environmental Protection: IP55 Storage Temp: -40C ~ +100C Weight: 1200g (2.7 lbs)	
Motor	AC Shaded pole, Thermal protection		
Bearing System	Dual Ball bearing		
Insulation Resistance	>100MOhm at 500VDC	Available AC voltages by special order: 12, 24, 28, 38, 42, 48, 440, 480. Dual speed also available. Call for information.	
Dielectric Strength	> 60 seconds at 1500VAC		
Operating Temp Range	-30C ~ +80C (non-condensing)		
Life Expectancy	50000 hours (55C)		

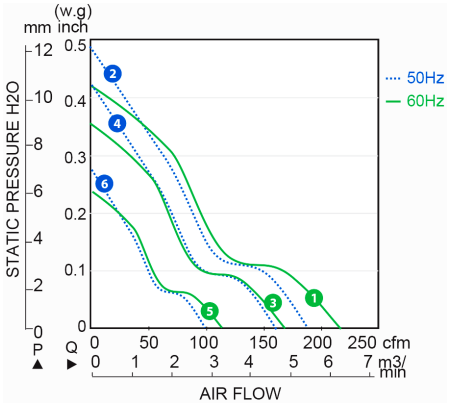

Model No.	Speed (RPM)	Airflow (CFM)	Noise	Volts AC	Voltage Range AC	Watts	Max. Static Pressure (“H_2O)	Curves
OA162AP-11-1WB 1855	2750 3200	183 210	54	115	100 ~ 120	47 42	0.49 0.42	2 (50Hz) 1 (60Hz)
OA162AP-11-2WB 1855	2400 2500	160 165	46	115	100 ~ 120	35 32	0.42 0.35	4 (50Hz) 3 (60Hz)
OA162AP-11-3WB 1855	1500 1600	100 110	35	115	100 ~ 120	23 20	0.28 0.22	6 (50Hz) 5 (60Hz)
OA162AP-22-1WB 1855	2750 3200	183 210	54	230	200 ~ 240	47 42	0.49 0.42	2 (50Hz) 1 (60Hz)
OA162AP-22-2WB 1855	2400 2500	160 165	46	230	200 ~ 240	35 32	0.42 0.35	4 (50Hz) 3 (60Hz)
OA162AP-22-3WB 1855	1500 1600	100 110	35	230	200 ~ 240	23 20	0.28 0.22	6 (50Hz) 5 (60Hz)

Knight Electronics, Inc
10557 Metric Dr.
Dallas, Texas 75243
214-340-0265

RoHS Compliant

OrionFans.com
Information and data
is subject to change without
prior notification

Мы молодая и активно развивающаяся компания в области поставок электронных компонентов. Мы поставляем электронные компоненты отечественного и импортного производства напрямую от производителей и с крупнейших складов мира.

Благодаря сотрудничеству с мировыми поставщиками мы осуществляем комплексные и плановые поставки широчайшего спектра электронных компонентов.

Собственная эффективная логистика и склад в обеспечивает надежную поставку продукции в точно указанные сроки по всей России.

Мы осуществляем техническую поддержку нашим клиентам и предпродажную проверку качества продукции. На все поставляемые продукты мы предоставляем гарантию .

Осуществляем поставки продукции под контролем ВП МО РФ на предприятия военно-промышленного комплекса России , а также работаем в рамках 275 ФЗ с открытием отдельных счетов в уполномоченном банке. Система менеджмента качества компании соответствует требованиям ГОСТ ISO 9001.

Минимальные сроки поставки, гибкие цены, неограниченный ассортимент и индивидуальный подход к клиентам являются основой для выстраивания долгосрочного и эффективного сотрудничества с предприятиями радиоэлектронной промышленности, предприятиями ВПК и научно-исследовательскими институтами России.

С нами вы становитесь еще успешнее!

Наши контакты:

Телефон: +7 812 627 14 35

Электронная почта: sales@st-electron.ru

Адрес: 198099, Санкт-Петербург, Промышленная ул, дом № 19, литера Н, помещение 100-Н Офис 331