図面番号(DRAWING NO.) SJ101198

版数 REV.	年月日 DATE	DCN NO.	変更内容 DESCRIPTION	製図 DR.	担当 CHK.	査閲 APPD.	承認 APPD.
2	3.Mar.2006	059150	REVISED FORM etc.	——	T.SUZUKI	T.OKAMURA	A.ONOGAWA
3	25.Apr.2006	059934	REVISED DIMENSION	——	T.SUZUKI	T.OKAMURA	A.Onogawa

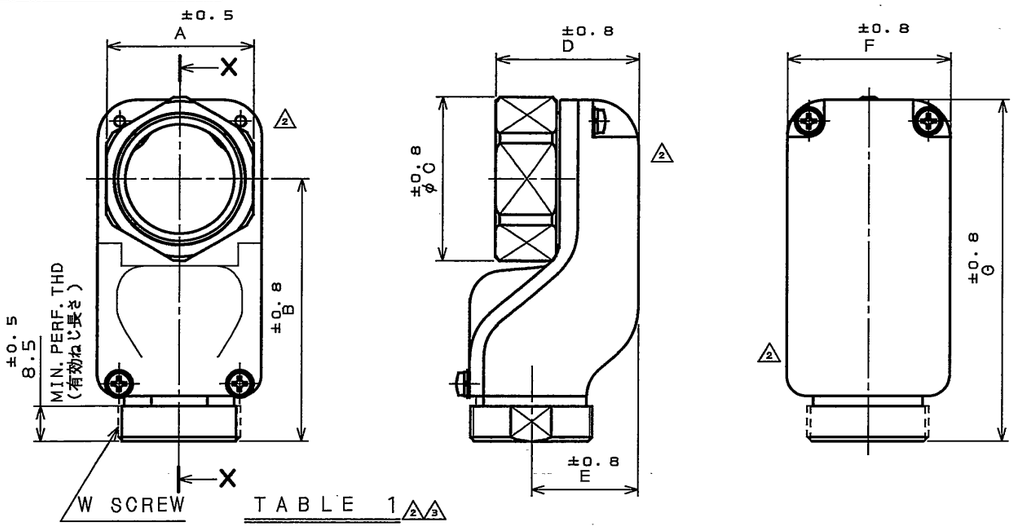

DESIGNATION
命名法

JL04－※※EBA

- SERIES シリーズ名
- SHELL SIZE シェルサイズ
- LOW PROFILE TYPE ENDBELL 低背エンドベル

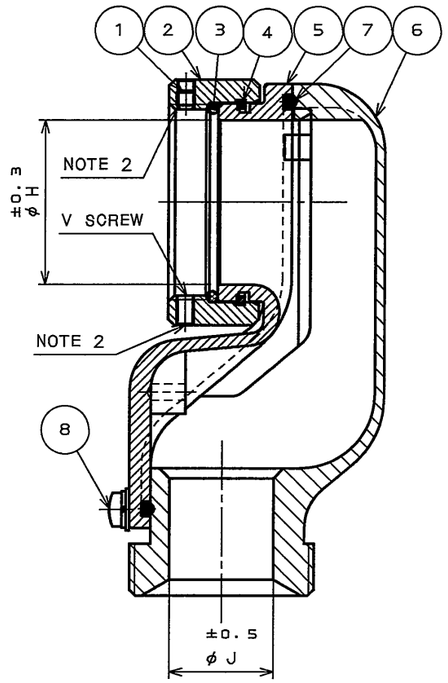

SECT. X－X 2

TABLE 1 2 3

DIMENSION / SHELL SIZE	A±0.5	B±0.8	φC±0.8	D±0.8	E±0.8	F±0.8	G±0.8	φH±0.3	φJ±0.5	φK±1	(L)	M MAX	V SCREW	W SCREW
18	30	62	34	27.6	19.3	34	78.3	20.2	15	50.0	54.1	82	1-20UNEF-2B	1-20UNEF-2A
20	33	64	37	31.5	23.9	37	82.0	24.2	17	55.0	59.1	84	1 1/8-18UNEF-2B	1 3/16-18UNEF-2A
22	36	64	40	35.1	26.3	40	83.3	26.7	17	56.7	62.3	84	1 1/4-18UNEF-2B	1 3/16-18UNEF-2A
24	40	71	43	40.0	30.3	43	92.0	29.9	20	65.0	70.7	93	1 3/8-18UNEF-2B	1 7/16-18UNEF-2A
28	46	71	49	40.0	30.9	49	95.2	35.9	20	65.0	70.7	93	1 5/8-18UNEF-2B	1 7/16-18UNEF-2A

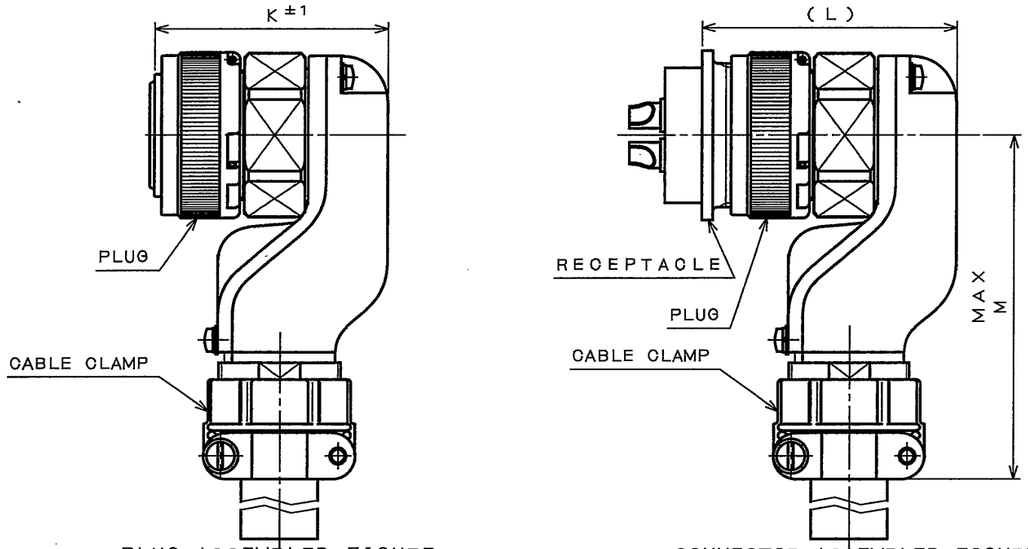

PLUG ASSEMBLED FIGURE 2
プラグ組立状態

CONNECTOR ASSEMBLED FIGURE 2
コネクタ組立状態

特別管理品目
SPECIAL CONTROL ITEM
TÜV

符号 NO.	名称 DESCRIPTION	個数 QTY.	材料 MATERIAL	仕上 FINISH	備考 REMARKS
8	SEMUSU-SCREW	4	STEEL	ZINC PLATING	COLOR:BLACK SYSTEM 2 INTERFERENCE COLOR
7	GASKET	1	SYNTHETIC RUBBER	——	
6	ENDBELL 1	1	ALUMINUM ALLOY	ZINC PLATING	COLOR:BLACK SYSTEM 2 INTERFERENCE COLOR
5	ENDBELL 2	1	ALUMINUM ALLOY	ZINC PLATING	COLOR:BLACK SYSTEM 2 INTERFERENCE COLOR
4	RETAINING RING	1	COPPER ALLOY	ZINC PLATING	COLOR:BLACK SYSTEM 2 INTERFERENCE COLOR
3	"O"RING	1	SYNTHETIC RUBBER	——	
2	ASSEMBLYNUT	1	ALUMINUM ALLOY	ZINC PLATING	COLOR:BLACK SYSTEM 2 INTERFERENCE COLOR
1	SET SCREW	1	STEEL	ZINC PLATING	COLOR:BLACK SYSTEM 2 INTERFERENCE COLOR

NOTE1.DIMENSIONS OF THIS PRODUCT SHALL BE SHOWN IN TABLE 1.

2.THERE SHALL BE TWO THREADED HOLES FOR THE SETSCREW.AFTER FASTENING THE ASSEMBLYNUT, INSET THE SETSCREW INTO THE HOLE WHICHEVER IS EASIER TO BE ASSEMBLED,AND FIX IT.

注1.本製品の寸法は表1による。

2.止めねじ用に2ヶ所のねじ穴があります。アッセンブリナット締付後、止めねじを組込し易い穴に挿入し、固定下さい。

仕様書(SPECIFICATION) JAHL-50009

第1版(ORIGINAL DATE) 30.Nov.2004

製図 DR. ——
担当 CHK. T.SUZUKI
査閲 APPD. E.MATSUMOTO
承認 APPD. M.MAJIME

一般公差(GENERAL TOLERANCE)

寸法(DIMENSION)	角度(ANGLES)
. ±0.8	X° ±
.X ±0.4	X°X' ±
.XX ±0.1	
.XXX ±	

尺度(SCALE) ——
シリーズ(SERIES) JL04V

名称(TITLE) JL04－※※EBA (LOW PROFILE TYPE ENDBELL 低背エンドベル)

質量(MASS) ——

日本航空電子工業株式会社
JAPAN AVIATION ELECTRONICS INDUSTRY, LTD.

図面番号(DRAWING NO.) SJ101198

SIZE A3
版数(REV.) 3

DOF-0-212F(05.08)

JAE-CONNECTOR.COM
Reference Only

JAE CONNECTOR DIV. PROPRIETARY.
COPYRIGHT (C) 2004, JAPAN AVIATION ELECTRONICS INDUSTRY, LTD.

Мы молодая и активно развивающаяся компания в области поставок электронных компонентов. Мы поставляем электронные компоненты отечественного и импортного производства напрямую от производителей и с крупнейших складов мира.

Благодаря сотрудничеству с мировыми поставщиками мы осуществляем комплексные и плановые поставки широчайшего спектра электронных компонентов.

Собственная эффективная логистика и склад в обеспечивает надежную поставку продукции в точно указанные сроки по всей России.

Мы осуществляем техническую поддержку нашим клиентам и предпродажную проверку качества продукции. На все поставляемые продукты мы предоставляем гарантию .

Осуществляем поставки продукции под контролем ВП МО РФ на предприятия военно-промышленного комплекса России , а также работаем в рамках 275 ФЗ с открытием отдельных счетов в уполномоченном банке. Система менеджмента качества компании соответствует требованиям ГОСТ ISO 9001.

Минимальные сроки поставки, гибкие цены, неограниченный ассортимент и индивидуальный подход к клиентам являются основой для выстраивания долгосрочного и эффективного сотрудничества с предприятиями радиоэлектронной промышленности, предприятиями ВПК и научно-исследовательскими институтами России.

С нами вы становитесь еще успешнее!

Наши контакты:

Телефон: +7 812 627 14 35

Электронная почта: sales@st-electron.ru

Адрес: 198099, Санкт-Петербург, Промышленная ул, дом № 19, литера Н, помещение 100-Н Офис 331