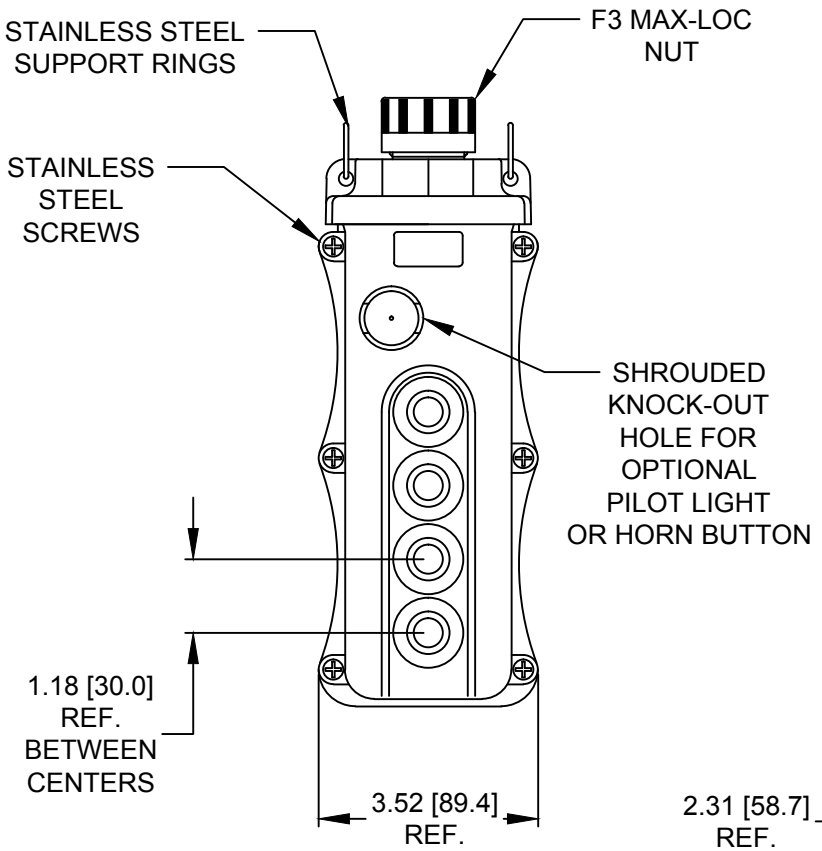

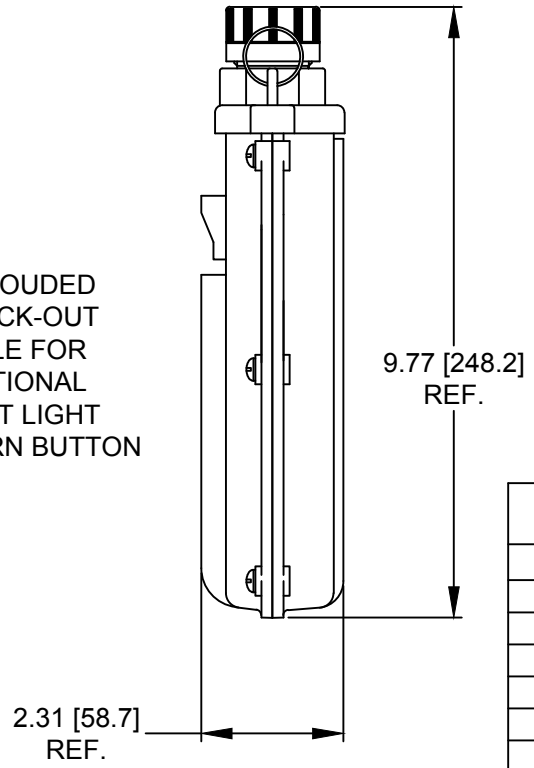

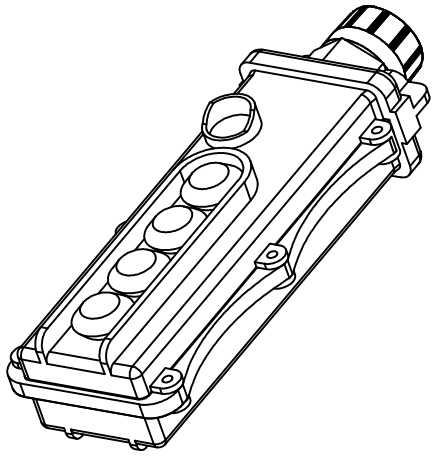

ORDER NO.	WOODHEAD NO.	SPEED SWITCHES
1301260249	5054-1M*	1
1301260252	5054-2M*	2
1301260255	5054-3M*	3
1301260248	5054-1	1
1301260251	5054-2	2
1301260254	5054-3	3
1301260250	5054-1N*	1
1301260253	5054-2N*	2
----------	5054-3N*	3

*M = WITH MOMENTARY ON/OFF SWITCHES
N = WITH MAINTAINED ON/OFF SWITCHES

NOTES:
- PENDANT HOUSING: POLYCARBONATE
- COMMON CIRCUIT IS PRE-WIRED ON ALL SWITCHES TO SIMPLIFY WIRING
- EASILY REMOVABLE BUTTON HOODS AND NAMEPLATES
- CORD DIAMETER: .375 TO .812 [9.53 TO 20.63]
- UL FILE NO.:E70531
- INSTALLATION INSTRUCTIONS, BUTTON ID, AND LABELS ARE PACKED WITH PART
- ALL BUTTONS ARE HIGH AMBIENT, CHEMICALLY RESISTANT MATERIAL

RELEASE SALES DRAWING
EC NO: IPG2016-0371 2015/09/04
DRWN: KCOX01 2015/09/04
CHKD: HKNEELAN 2015/09/04
APPR: JFMURPHY 2015/09/29
DESCRIPTION
A
REV

QUALITY SYMBOLS
▼=0
(C)=0

GENERAL TOLERANCES (UNLESS SPECIFIED)

	mm	INCH
4 PLACES	±---	±---
3 PLACES	±---	±.005
2 PLACES	±.13	±.010
1 PLACE	±.25	±.020
ANGULAR ±1/2°		

DRAFT WHERE APPLICABLE MUST REMAIN WITHIN DIMENSIONS

DIMENSION STYLE: INCH/MM
SCALE: NTS
DESIGN UNITS: INCH
THIRD ANGLE PROJECTION

DRAWN BY: KCOX01 DATE: 2015/09/04
CHECKED BY: HKNEELAN DATE: 2015/09/04
APPROVED BY: JFMURPHY DATE: 2015/09/29

TITLE: 4 POSITION WATERTITE PLASTIC PENDANT STATION

MOLEX INCORPORATED

MATERIAL NO.: SEE TABLE
DOCUMENT NO.: SD-130126-070
SHEET NO.: 1 OF 1
SIZE: A

THIS DRAWING CONTAINS INFORMATION THAT IS PROPRIETARY TO MOLEX INCORPORATED AND SHOULD NOT BE USED WITHOUT WRITTEN PERMISSION

Мы молодая и активно развивающаяся компания в области поставок электронных компонентов. Мы поставляем электронные компоненты отечественного и импортного производства напрямую от производителей и с крупнейших складов мира.

Благодаря сотрудничеству с мировыми поставщиками мы осуществляем комплексные и плановые поставки широчайшего спектра электронных компонентов.

Собственная эффективная логистика и склад в обеспечивает надежную поставку продукции в точно указанные сроки по всей России.

Мы осуществляем техническую поддержку нашим клиентам и предпродажную проверку качества продукции. На все поставляемые продукты мы предоставляем гарантию .

Осуществляем поставки продукции под контролем ВП МО РФ на предприятия военно-промышленного комплекса России , а также работаем в рамках 275 ФЗ с открытием отдельных счетов в уполномоченном банке. Система менеджмента качества компании соответствует требованиям ГОСТ ISO 9001.

Минимальные сроки поставки, гибкие цены, неограниченный ассортимент и индивидуальный подход к клиентам являются основой для выстраивания долгосрочного и эффективного сотрудничества с предприятиями радиоэлектронной промышленности, предприятиями ВПК и научно-исследовательскими институтами России.

С нами вы становитесь еще успешнее!

Наши контакты:

Телефон: +7 812 627 14 35

Электронная почта: sales@st-electron.ru

Адрес: 198099, Санкт-Петербург, Промышленная ул, дом № 19, литера Н, помещение 100-Н Офис 331