THIS DRAWING IS UNPUBLISHED. RELEASED FOR PUBLICATION – ,– .
© COPYRIGHT – BY TYCO ELECTRONICS CORPORATION. ALL INTERNATIONAL RIGHTS RESERVED.

| LOC | DIST |
|---|---|
| GP | 00 |

REVISIONS

| P | LTR | DESCRIPTION | DATE | DWN | APVD |
|---|---|---|---|---|---|
| | AE | REVISED PER ECO-08-025674 | 22OCT08 | JDP | CWR |
| | AE1 | REVISED PER ECO-09-021826 | 8JAN10 | KK | AEG |

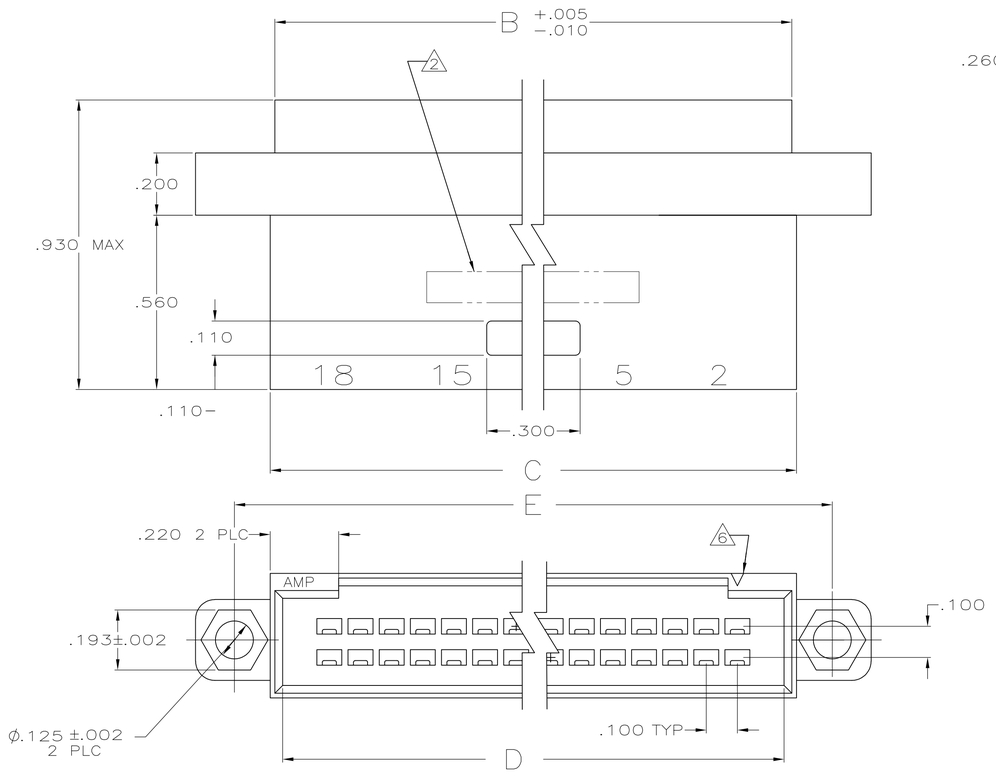


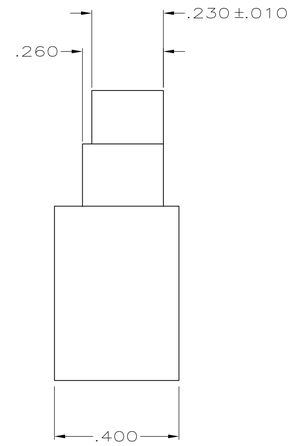


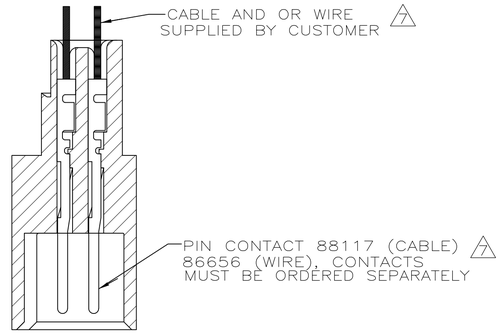


CRIMPED CONTACT SHOWN FOR REFERENCE ONLY

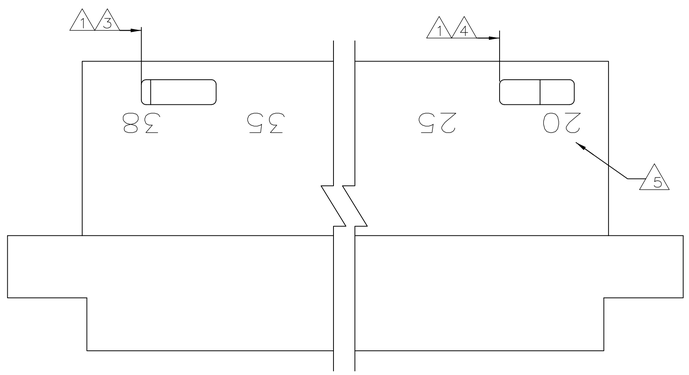


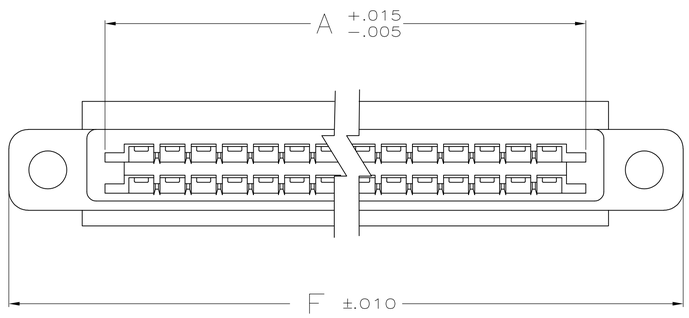


1. DETENT SLOTS 6,10,12,16 & 18 POSN
   ONE SLOT LOCATED AS FOLLOWS:
   - 6 POSN CENTERLINE OF FIRST CIRCUIT FROM LEFT
   - 10 AND 12 POSN CENTERLINE OF SECOND CIRCUIT FROM LEFT
   - 16 POSN CENTERLINE OF THIRD CIRCUIT FROM LEFT
   - 18 POSN CENTERLINE OF FOURTH CIRCUIT FROM LEFT

   20 POSN AND GREATER TWO DETENT SLOTS LOCATED AS SHOWN
2. PART NO. AND DATE CODE INK STAMPED, WHITE.
3. CENTERLINE OF FIRST CAVITY FROM LEFT
4. CENTERLINE OF THIRD CAVITY FROM RIGHT
5. CAVITY IDENTS INK STAMPED (WHITE), (SEE TABLE)
6. INDICATES POSITION 1, MAY BE RECESSED OR RAISED.
7. HOUSING WILL ACCOMMODATE FLEXIBLE FLAT CABLE .050 OR .062 WIDE CONDUCTORS ON .100 CENTERS (CABLE=.015 MAX THK) AND #22–#24 AWG WIRE WITH INSULATION RANGE OF .061 TO .069 DIA
8. THIS HOUSING IS DESIGNED TO MATE WITH FFC RECEPTACLE HOUSING AND AMP LATCH RECEPTACLE HOUSING
9. OBSOLETE PART NUMBER
10. GLASS–FILLED NYLON, BLACK, UL V–0.
11. OBSOLETE PARTS: OBSOLETE CIS STREAMLINING PER D.RENAUD/D.SINISI

| | INK STAMPED PART NO. | NEAR SIDE | FAR SIDE | F | E | D | C | B | A | NO OF POSN | | AS MOLDED PART NO. |
|---|---|---|---|---|---|---|---|---|---|---|---|---|
| | | CAVITY POSN NO. STAMPED | | | | | | | | | | |
| 9 | 3–88190–7 | 2,5,10,16 | 18,25,30,34 | 2.460 | 2.210 | 1.900 | 1.980 | 1.950 | 1.834 | 34 | 11 | 3–88190–8 |
| 9 | 3–88190–5 | 2,5 | 7,10,12 | 1.360 | 1.110 | .800 | .880 | .850 | .734 | 12 | 9 | 3–88190–6 |
| 9 | 3–88190–3 | 2,5,7 | 9,16 | 1.560 | 1.310 | 1.000 | 1.080 | 1.050 | .931 | 16 | | 3–88190–4 |
| 11 | 3–88190–1 | 2 | 4,6 | 1.060 | .810 | .500 | .580 | .550 | .434 | 6 | | 3–88190–2 |
| 9 | 2–88190–9 | 2,4 | 6,10 | 1.260 | 1.010 | .700 | .780 | .750 | .634 | 10 | | 3–88190–0 |
| 9 | 2–88190–7 | 2,5,10,15,20,25,30,34 | 36,40,45,50,55,60,65,70 | 4.260 | 4.010 | 3.700 | 3.780 | 3.750 | 3.634 | 70 | 9 | 2–88190–8 |
| 9 | 2–88190–5 | 2,5,10,15,20,25,32 | 34,40,45,50,55,60,66 | 4.060 | 3.810 | 3.500 | 3.580 | 3.550 | 3.434 | 66 | 11 | 2–88190–6 |
| 9 | 2–88190–3 | 2,5,10,15,20,25,29 | 31,35,40,45,50,55,60 | 3.760 | 3.510 | 3.200 | 3.280 | 3.250 | 3.134 | 60 | 9 | 2–88190–4 |
| 9 | 2–88190–1 | 2,5,10,15,20,25,28 | 30,35,40,45,50,55,58 | 3.660 | 3.410 | 3.100 | 3.180 | 3.150 | 3.034 | 58 | 9 | 2–88190–2 |
| 9 | 1–88190–9 | 2,5,10,15,21 | 23,25,30,35,40,44 | 2.960 | 2.710 | 2.400 | 2.480 | 2.450 | 2.334 | 44 | 9 | 2–88190–0 |
| 9 | 1–88190–7 | 2,5,10,15,19 | 21,25,30,35,40 | 2.760 | 2.510 | 2.200 | 2.280 | 2.250 | 2.134 | 40 | | 1–88190–8 |
| 9 | 1–88190–5 | 2,5,10,17 | 19,25,30,36 | 2.560 | 2.310 | 2.000 | 2.080 | 2.050 | 1.934 | 36 | 9 | 1–88190–6 |
| 9 | 1–88190–3 | 2,5,10,13 | 15,20,25,28 | 2.160 | 1.910 | 1.600 | 1.680 | 1.650 | 1.534 | 28 | 11 | 1–88190–4 |
| 11 | 1–88190–1 | 2,5,12 | 14,20,26 | 2.060 | 1.810 | 1.500 | 1.580 | 1.550 | 1.434 | 26 | | 1–88190–2 |
| 9 | 88190–9 | 2,5,11 | 13,20,24 | 1.960 | 1.710 | 1.400 | 1.480 | 1.450 | 1.334 | 24 | | 1–88190–0 |
| 9 | 88190–7 | 2,5,9 | 11,15,20 | 1.760 | 1.510 | 1.200 | 1.280 | 1.250 | 1.134 | 20 | | 88190–8 |
| 9 | 88190–5 | 2,5,8 | 10,15,18 | 1.660 | 1.410 | 1.100 | 1.180 | 1.150 | 1.034 | 18 | | 88190–6 |
| 9 | 88190–3 | 2,5,10,15,20,24 | 26,30,35,40,45,50 | 3.260 | 3.010 | 2.700 | 2.780 | 2.750 | 2.634 | 50 | 11 | 88190–4 |
| 9 | 88190–1 | 2,5,10,15,18 | 20,25,30,35,38 | 2.660 | 2.410 | 2.100 | 2.180 | 2.150 | 2.034 | 38 | | 88190–2 |

THIS DRAWING IS A CONTROLLED DOCUMENT.

DIMENSIONS: INCHES

TOLERANCES UNLESS OTHERWISE SPECIFIED:
0 PLC ± –
1 PLC ± –
2 PLC ± –
3 PLC ± .005
4 PLC ± –
ANGLES ± –

MATERIAL 10

FINISH –

DWN J. GALLUCCI 2–20–89
CHK D. L. ROCKER 3–2–89
APVD –
PRODUCT SPEC –
APPLICATION SPEC –
WEIGHT –

Tyco Electronics
Tyco Electronics Corporation
Harrisburg, PA 17105–3608

NAME HOUSING, PIN, DBL ROW, W/DETENT SLOTS, MTG EARS, .100 C/L

SIZE A1 | CAGE CODE 00779 | DRAWING NO C–88190 | RESTRICTED TO –

CUSTOMER DRAWING | SCALE 4:1 | SHEET 1 OF 1 | REV AE1

4805 (1/08)

Мы молодая и активно развивающаяся компания в области поставок электронных компонентов. Мы поставляем электронные компоненты отечественного и импортного производства напрямую от производителей и с крупнейших складов мира.

Благодаря сотрудничеству с мировыми поставщиками мы осуществляем комплексные и плановые поставки широчайшего спектра электронных компонентов.

Собственная эффективная логистика и склад в обеспечивает надежную поставку продукции в точно указанные сроки по всей России.

Мы осуществляем техническую поддержку нашим клиентам и предпродажную проверку качества продукции. На все поставляемые продукты мы предоставляем гарантию .

Осуществляем поставки продукции под контролем ВП МО РФ на предприятия военно-промышленного комплекса России , а также работаем в рамках 275 ФЗ с открытием отдельных счетов в уполномоченном банке. Система менеджмента качества компании соответствует требованиям ГОСТ ISO 9001.

Минимальные сроки поставки, гибкие цены, неограниченный ассортимент и индивидуальный подход к клиентам являются основой для выстраивания долгосрочного и эффективного сотрудничества с предприятиями радиоэлектронной промышленности, предприятиями ВПК и научно-исследовательскими институтами России.

С нами вы становитесь еще успешнее!

**Наши контакты:**

**Телефон:** +7 812 627 14 35

**Электронная почта:** sales@st-electron.ru

**Адрес:** 198099, Санкт-Петербург, Промышленная ул, дом № 19, литера Н, помещение 100-Н Офис 331