DATA CONTAINED IN THIS DOCUMENT IS PROPRIETARY TO TROMPETER ELECTRONICS INC. AND SHALL NOT BE DISCLOSED, COPIED OR USED FOR PROCUREMENT OR MANUFACTURE WITHOUT EXPRESS WRITTEN PERMISSION OF TROMPETER ELECTRONICS INC.

REVISIONS		12-20	SH 1
REV	DESCRIPTION	DATE	APPROVED
R	REVISED PER ECO 14973	3/11/03	WSZ

P2 CONN TYPE	FIG NO	P1 CONN TYPE: BJ20						UBJ20						BJ40						UBJ40						BJ120					
		SCHEMATICS																													
		E1	E2	E3	E4	E5	E7	E1	E2	E3	E4	E5	E7	E1	E2	E3	E4	E5	E7	E1	E2	E3	E4	E5	E7	E1	E2	E3	E4	E5	E7
		DASH NUMBERS																													
PL73	1A/B	-1	-2	-3	-4	-5	-121	-6	-7	-8	-9	-10	-127	-11	-12	-13	-14	-15	-133	-16	-17	-18	-19	-20	-139						
PL74	2A	-21	-22	-23	-24	-25	-122	-26	-27	-28	-29	-30	-128	-31	-32	-33	-34	-35	-134	-36	-37	-38	-39	-40	-140						
6 PL75	4	-41	-42	-43	-44	-45	-123	-46	-47	-48	-49	-50	-129	-51	-52	-53	-54	-55	-135	-56	-57	-58	-59	-60	-141	-225	-226	-227	-228	-229	-230
PL75FL	2A	-61	-62	-63	-64	-65	-124	-66	-67	-68	-69	-70	-130	-71	-72	-73	-74	-75	-136	-76	-77	-78	-79	-80	-142						
PL375	2B	-81	-82	-83	-84	-85	-125	-86	-87	-88	-89	-90	-131	-91	-92	-93	-94	-95	-137	-96	-97	-98	-99	-100	-143						
PL71	3	-101	-102	-103	-104	-105	-126	-106	-107	-108	-109	-110	-132	-111	-112	-113	-114	-115	-138	-116	-117	-118	-119	-120	-144						
PL74RG	2A	-221		-193				-222		-194				-223		-195				-224		-196									
6 PL75RG	4	-197	-198	-199	-200	-201	-202	-203	-204	-205	-206	-207	-208	-209	-210	-211	-212	-213	-214	-215	-216	-217	-218	-219	-220						

TABLE 1 6

POLARIZATION CHART

KEY LETTER	A°	B°	C°	COLOR BAND
NONE	120°	120°	120°	NONE
S	135°	135°	90°	WHITE
T	100°	150°	110°	RED
U	120°	130°	110°	ORANGE
V	115°	130°	115°	YELLOW
W	125°	110°	125°	GREEN
X	130°	100°	130°	BLUE
Y	110°	140°	110°	VIOLET
Z	100°	160°	100°	GRAY

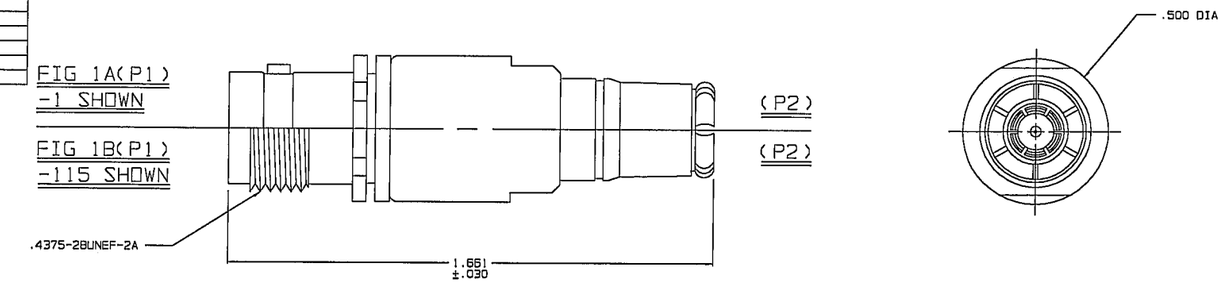

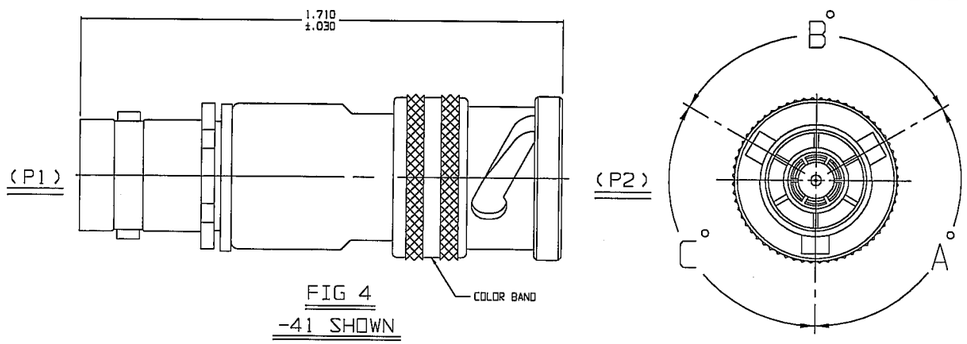

FIG 4
-41 SHOWN

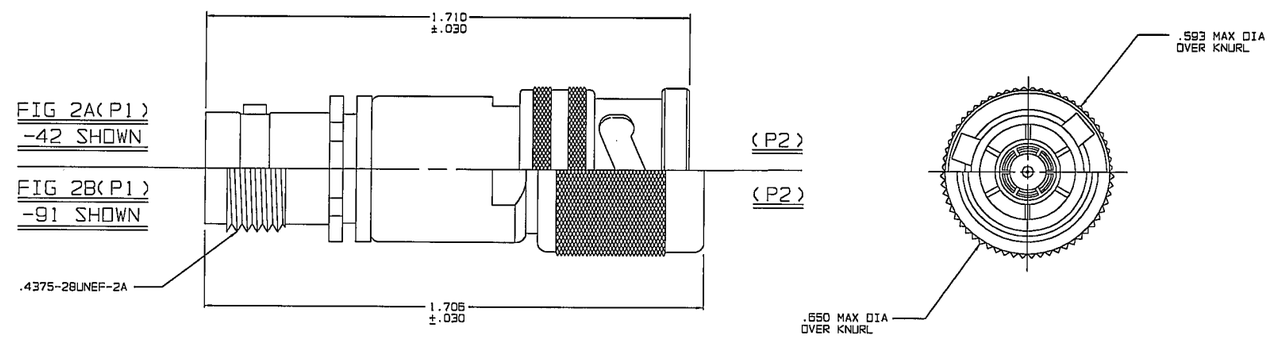

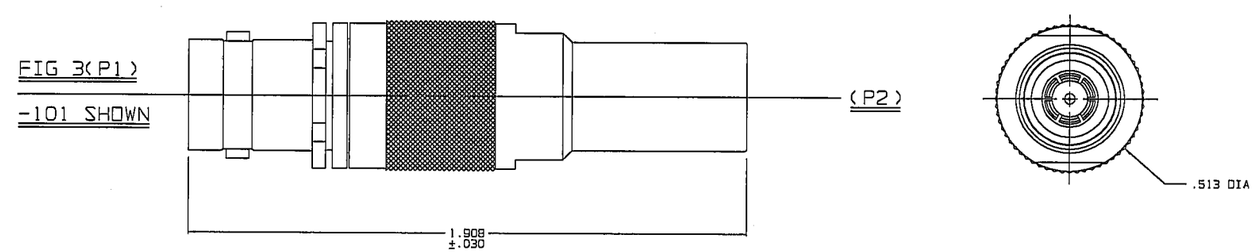

6 SEE TABLE 1 FOR POLARIZATION LETTER CODE

5. EXAMPLE OF COMPLETE MODEL NO:

AD - U BJ20 - E1 - PL75 RG X

- ADAPTER
- U=75 OHMS
- (P1) CONN TYPE
- SCHEMATIC
- (P2) CONN TYPE
- REVERSE GENDER; OMIT FOR NORMAL GENDER
- PORALIZATION LETTER CODE; OMIT FOR NONE 6

4. EXAMPLE OF COMPLETE PART NO:

12-20-1X

- BASIC PART NO
- DASH NO
- PORALIZATION LETTER CODE; OMIT FOR NORMAL GENDER 6

3. BETWEEN SERIES ADAPTER, 50 & 75 OHM BNC / TNC SERIES JACK TO "70" SERIES PLUG

2. FINISH: TFS-1A (NICKEL)

1. ALL DIM ARE IN INCHES

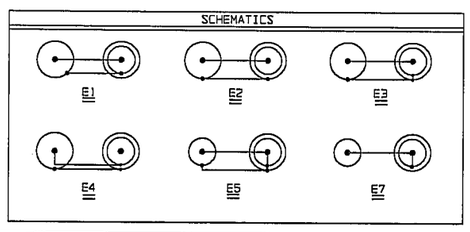

RED INDICATES ORIGINAL

INTERPRET DRAWING PER MIL-STD-100 DIMENSIONS ARE IN INCHES AND INCLUDE FINISH THICKNESS UNLESS OTHERWISE SPECIFIED	TOL: UNLESS SPECIFIED .XX .XXX ± .005 .XXXX ANGLES	TROMPETER ELECTRONICS, INC.	
DRAWN AAH 3-10-03	MATERIAL:	TITLE: ADAPTER; FEMALE BNC/ TNC SERIES TO MALE "70" SERIES	
CHECKED DD 3-10-03			
QUALITY 3/11/03	FINISH:		
MANUF 3/11/03			
APPROVED WS 3/16/03		SIZE A / CAGE CODE 14949 / DRAWING NO. 12-20	REV. R
CAD FILE NO. 12-20R	DO NOT SCALE DWG	SCALE 2/1 / DATE: 12/15/86	SHEET 1C

NEXT ASSY

Мы молодая и активно развивающаяся компания в области поставок электронных компонентов. Мы поставляем электронные компоненты отечественного и импортного производства напрямую от производителей и с крупнейших складов мира.

Благодаря сотрудничеству с мировыми поставщиками мы осуществляем комплексные и плановые поставки широчайшего спектра электронных компонентов.

Собственная эффективная логистика и склад в обеспечивает надежную поставку продукции в точно указанные сроки по всей России.

Мы осуществляем техническую поддержку нашим клиентам и предпродажную проверку качества продукции. На все поставляемые продукты мы предоставляем гарантию .

Осуществляем поставки продукции под контролем ВП МО РФ на предприятия военно-промышленного комплекса России , а также работаем в рамках 275 ФЗ с открытием отдельных счетов в уполномоченном банке. Система менеджмента качества компании соответствует требованиям ГОСТ ISO 9001.

Минимальные сроки поставки, гибкие цены, неограниченный ассортимент и индивидуальный подход к клиентам являются основой для выстраивания долгосрочного и эффективного сотрудничества с предприятиями радиоэлектронной промышленности, предприятиями ВПК и научно-исследовательскими институтами России.

С нами вы становитесь еще успешнее!

Наши контакты:

Телефон: +7 812 627 14 35

Электронная почта: sales@st-electron.ru

Адрес: 198099, Санкт-Петербург, Промышленная ул, дом № 19, литера Н, помещение 100-Н Офис 331