| | | | |
|---|---|---|---|
| 2D Drawing | IGES | STEP | 3D PDF |
| Solder Profile | CofC RoHS Compliant | CofC REACH Compliant | UL Plastic File |
| Certificate of Origin | Check Stock | Request a Sample | Send Us An Email |

LR78160 E140125

## MINI/CIRCULAR DINs: KCDX Series
## Circular Din Panel Mount

### Product Features
Audio, Video, Computer and Digital Equipment Applications
Designed to Meet European DIN Standards
Nickel Shells for Good Conductivity, Grounding and EMI/RFI Shielding
Available in Reflow Compatible Design
Visual and Mechanical Polarization for Plug Insertion
Various Circuit Sizes
CSA/NRTL Certified File No. LR78160
UL File No. E140125

### Performance Specifications
**Materials and Finish**
**Body**
PBT Thermoplastic, Black Color, UL 94V-0 Rated
**Contact**
Bronze, Matte Tin Plated
**Shield**
Phosphor Bronze, Nickel Plated

### Electrical Characteristics
**Rated Current**
2A
**Rated Voltage**
24V DC
**Insulation Resistance**
100 Megohm Min. at 500V DC
**Contact Resistance**
**Pin to Contact Resistance**
60 milliohms Max.
**Plug Shield to Socket Resistance**
100 milliohms Max.
**Dielectric Withstanding Voltage**
500V AC for 1 Minute
**Operating Temperature**
-25°C to + 85°C

Generated Part Number

**KCDX-5S-N**

Part Number Builder

| KCDX | – | 5 | S | N |
|---|---|---|---|---|
| Series | | Number of Contacts | Contact Type | Option |

**Series**
KCDX - Circular DIN Connectors,
Right Angle PCB Mount, Receptacle

**Number of Contacts**
5 Contacts

**Contact Type**
S - Receptacle

**Option**
N - Non-Shielded, 10mm Pitch
N2 - Non-Shielded, 5mm Pitch
S - Shielded, 10mm Pitch
S2 - Shielded, 5mm Pitch

Contact Kycon for Other Options

**KCDX**
Dimensions in mm

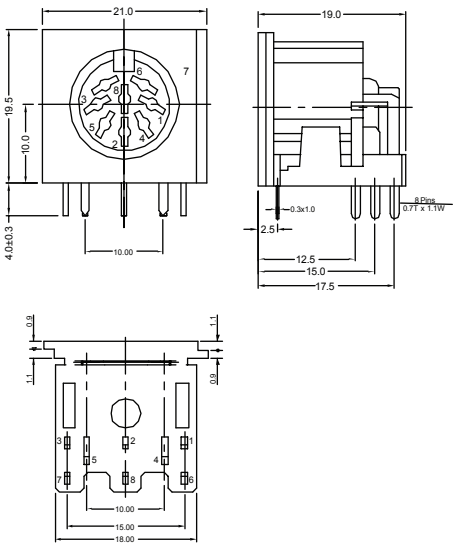

Мы молодая и активно развивающаяся компания в области поставок электронных компонентов. Мы поставляем электронные компоненты отечественного и импортного производства напрямую от производителей и с крупнейших складов мира.

Благодаря сотрудничеству с мировыми поставщиками мы осуществляем комплексные и плановые поставки широчайшего спектра электронных компонентов.

Собственная эффективная логистика и склад в обеспечивает надежную поставку продукции в точно указанные сроки по всей России.

Мы осуществляем техническую поддержку нашим клиентам и предпродажную проверку качества продукции. На все поставляемые продукты мы предоставляем гарантию .

Осуществляем поставки продукции под контролем ВП МО РФ на предприятия военно-промышленного комплекса России , а также работаем в рамках 275 ФЗ с открытием отдельных счетов в уполномоченном банке. Система менеджмента качества компании соответствует требованиям ГОСТ ISO 9001.

Минимальные сроки поставки, гибкие цены, неограниченный ассортимент и индивидуальный подход к клиентам являются основой для выстраивания долгосрочного и эффективного сотрудничества с предприятиями радиоэлектронной промышленности, предприятиями ВПК и научно-исследовательскими институтами России.

С нами вы становитесь еще успешнее!

**Наши контакты:**

**Телефон:** +7 812 627 14 35

**Электронная почта:** sales@st-electron.ru

**Адрес:** 198099, Санкт-Петербург, Промышленная ул, дом № 19, литера Н, помещение 100-Н Офис 331