N MALE - UHF FEMALE STRAIGHT ADAPTER

-

R191.731.000

Série : **ADAPT**

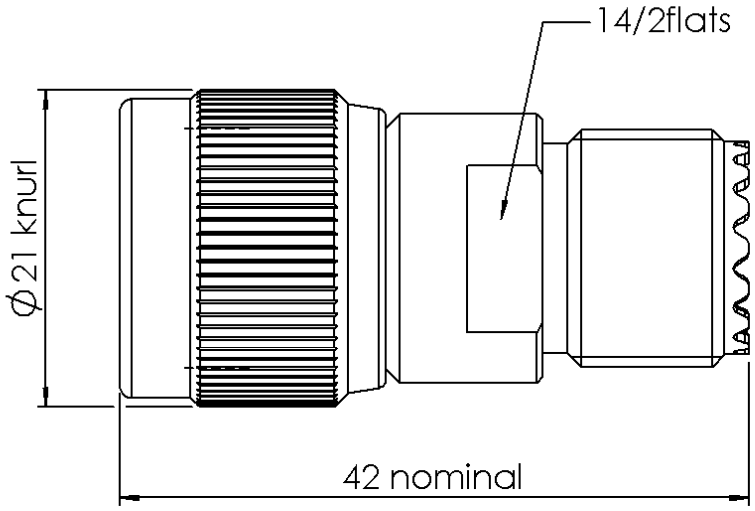

All dimensions are in mm.

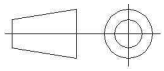

COMPONENTS	MATERIALS	PLATING (µm)
BODY	**BRASS**	**NICKEL 2**
CENTER CONTACT	**BRASS**	**SILVER 5**
OUTER CONTACT	-	-
INSULATOR	**PTFE**	
GASKET	**SILICONE RUBBER**	
OTHERS PARTS	**BRASS**	**NICKEL 2**
-	-	-
-	-	-

Issue : 1013 L

In the effort to improve our products, we reserve the rights to make changes judged to be necessary.

RADIALL

N MALE - UHF FEMALE STRAIGHT ADAPTER

-

R191.731.000

Série : **ADAPT**

PACKAGING

Standard	Unit	Other
	'W' option	**Contact us**

SPECIFICATION

ELECTRICAL CHARACTERISTICS

Impedance		**50**	Ω
Frequency		**0-0.5**	GHz
VSWR	- +	**0,0000**	x F(GHz) Maxi
Insertion loss		**-**	√F(GHz) dB Maxi
RF leakage	- (	**-**	- F(GHz)) dB Maxi
Voltage rating		**-**	Veff Maxi
Dielectric withstanding voltage		**2000**	Veff mini
Insulation resistance		**5000**	MΩ mini

ENVIRONMENTAL

Operating	**-55/+155**	° C
Hermetic seal	**NA**	Atm.cm3/s
Panel leakage	**NA**	

MECHANICAL CHARACTERISTICS

Center contact retention			
Axial force – Mating end		**27**	N mini
Axial force – Opposite end		**27**	N mini
Torque		**NA**	N.cm mini
Recommended torque			
Mating	**N**	**0**	N.cm
	UHF	**0**	N.cm
	-	**0**	N.cm
Panel nut		**NA**	N.cm
Mating life		**500**	Cycles mini
Weight		**41,0000**	g

OTHER CHARACTERISTICS

-

Issue : 1013 L

In the effort to improve our products, we reserve the rights to make changes judged to be necessary.

RADIALL

Мы молодая и активно развивающаяся компания в области поставок электронных компонентов. Мы поставляем электронные компоненты отечественного и импортного производства напрямую от производителей и с крупнейших складов мира.

Благодаря сотрудничеству с мировыми поставщиками мы осуществляем комплексные и плановые поставки широчайшего спектра электронных компонентов.

Собственная эффективная логистика и склад в обеспечивает надежную поставку продукции в точно указанные сроки по всей России.

Мы осуществляем техническую поддержку нашим клиентам и предпродажную проверку качества продукции. На все поставляемые продукты мы предоставляем гарантию .

Осуществляем поставки продукции под контролем ВП МО РФ на предприятия военно-промышленного комплекса России , а также работаем в рамках 275 ФЗ с открытием отдельных счетов в уполномоченном банке. Система менеджмента качества компании соответствует требованиям ГОСТ ISO 9001.

Минимальные сроки поставки, гибкие цены, неограниченный ассортимент и индивидуальный подход к клиентам являются основой для выстраивания долгосрочного и эффективного сотрудничества с предприятиями радиоэлектронной промышленности, предприятиями ВПК и научно-исследовательскими институтами России.

С нами вы становитесь еще успешнее!

Наши контакты:

Телефон: +7 812 627 14 35

Электронная почта: sales@st-electron.ru

Адрес: 198099, Санкт-Петербург, Промышленная ул, дом № 19, литера Н, помещение 100-Н Офис 331