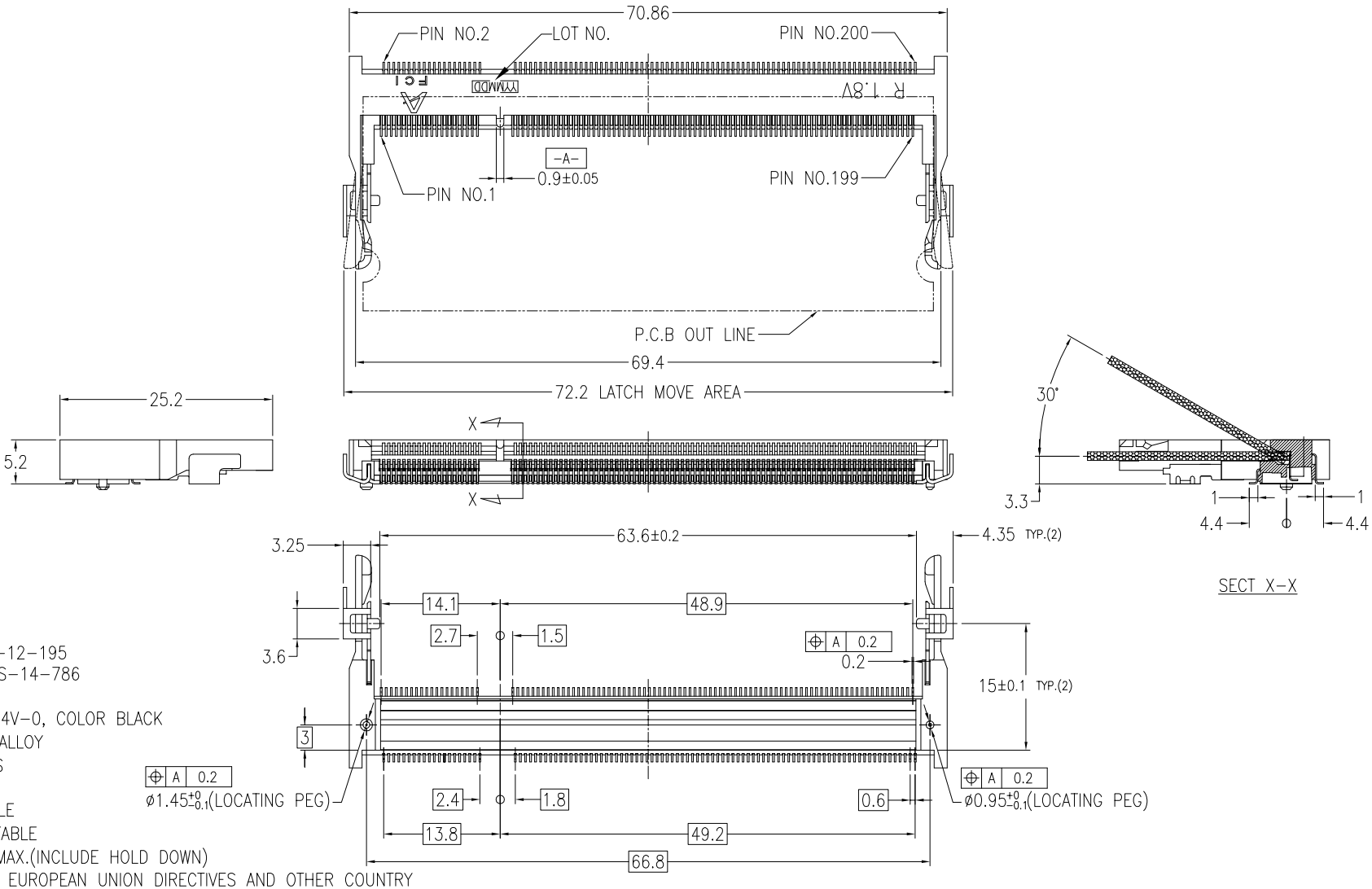
Tous droits strictement reserves. Reproduction ou communication a des tiers interdite sous quelque forme que ce soit sans autorisation ecrite de la proprietaire.
Propriete de c FCI. Droits de reproduction FCI.

PRODUCT NO.
10033854-*52**



NOTE
1. PRODUCT SPEC. : GS-12-195
2. PACKAGING SPEC. : GS-14-786
3. MATERIAL
   1) HOUSING : LCP, UL94V-0, COLOR BLACK
   2) CONTACT : COPPER ALLOY
   3) HOLD DOWN : BRASS
4. FINISH
   1) TERMINAL : SEE TABLE
   2) HOLD DOWN : SEE TABLE
5. CO-PLANARITY : 0.1 MAX.(INCLUDE HOLD DOWN)
6. THIS PRODUCT MEETS EUROPEAN UNION DIRECTIVES AND OTHER COUNTRY REGULATIONS AS DESCRIBED IN GS-22-008.
7. THE HOUSING WILL WITHSTAND EXPOSURE TO 260° PEAK TEMPERATURE FOR 10 SECONDS IN A REFLOW SOLDER APPLICATION.

ltr	ecn no	dr	date
2		M H	8/28/'03
3		M H	4/2/'04
4		M H	6/29/'04
A	J04-0401	M H	9/28/'04
B	T05-0022	R C	11/9/'04
C	T05-0229	R C	10/12/'05
D	DG08-0333	B L	12/1/'08

sheet	revision	D	D	D	D
index	sheet	1	2	3	4

mat'l. code

tolerances unless otherwise specified
linear .X ± 0.20, .XX ± 0.10
angles 0° ±5°

dr	M.Hasegawa	6/29/'04
engr	M.Hasegawa	6/29/'04
chr		
appd		

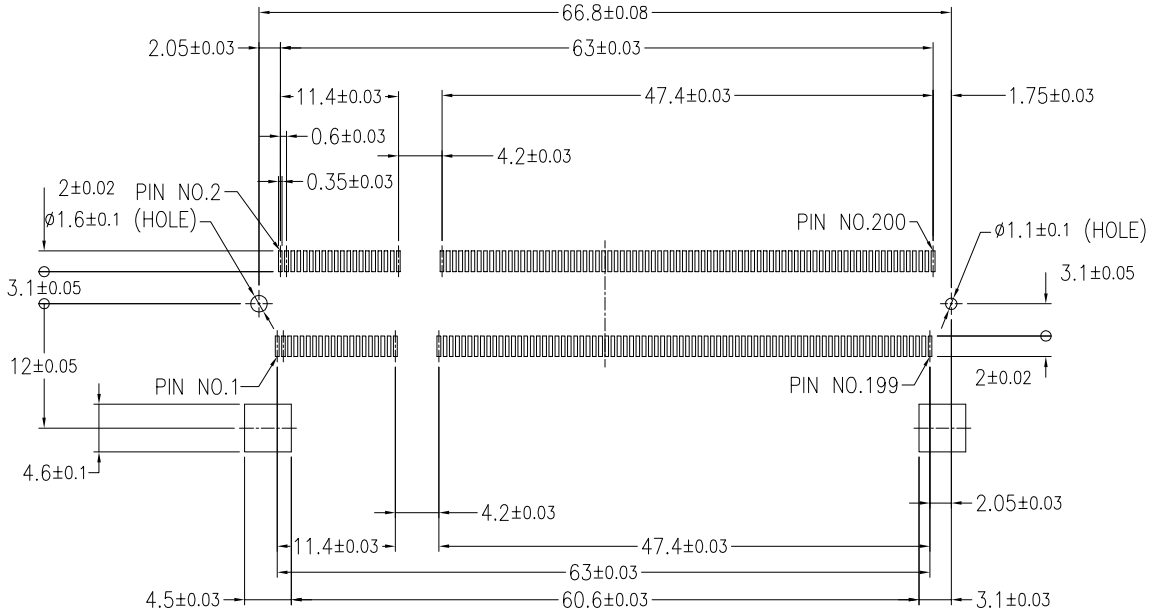
CUSTOMER COPY
projection
MM
scale 2:1

FCI www.fciconnect.com
title: DDR II 0.6 mm PITCH 200 POS. REVERSE TYPE ASS'Y
product family 50UF SO-DIMM
code JP
size B
dwg no 10033854
sheet 1 of 4

All rights strictly reserved. Reproduction or issue to third parties in any form whatever is not permitted without written authority from the proprietary of FCI. Copyright FCI.

Tous droits strictement reserves. Reproduction ou communication a des tiers interdite sous quelque forme que ce soit sans autorisation ecrite prealable.
Propriete de c FCI. Droits de reproduction FCI.

PRODUCT NO.
10033854-*52**



RECOMMENDED MOUNTING P.C.B LAYOUT

mat'l. code				tolerances unless otherwise specified			CUSTOMER COPY	FCI www.fciconnect.com
ltr	ecn no	dr	date	linear	.X ± 0.20		projection	title: DDR II 0.6 mm PITCH 200 POS. REVERSE TYPE ASS'Y
D					.XX ± 0.10			
				angles	0° ±5°			
				dr	M.Hasegawa	6/29/'04	MM	product family 50UF SO-DIMM / code JP
				engr	M.Hasegawa	6/29/'04		size B / dwg no 10033854
				chr			scale 2:1	sheet 2 of
				appd				
sheet index	revision sheet							

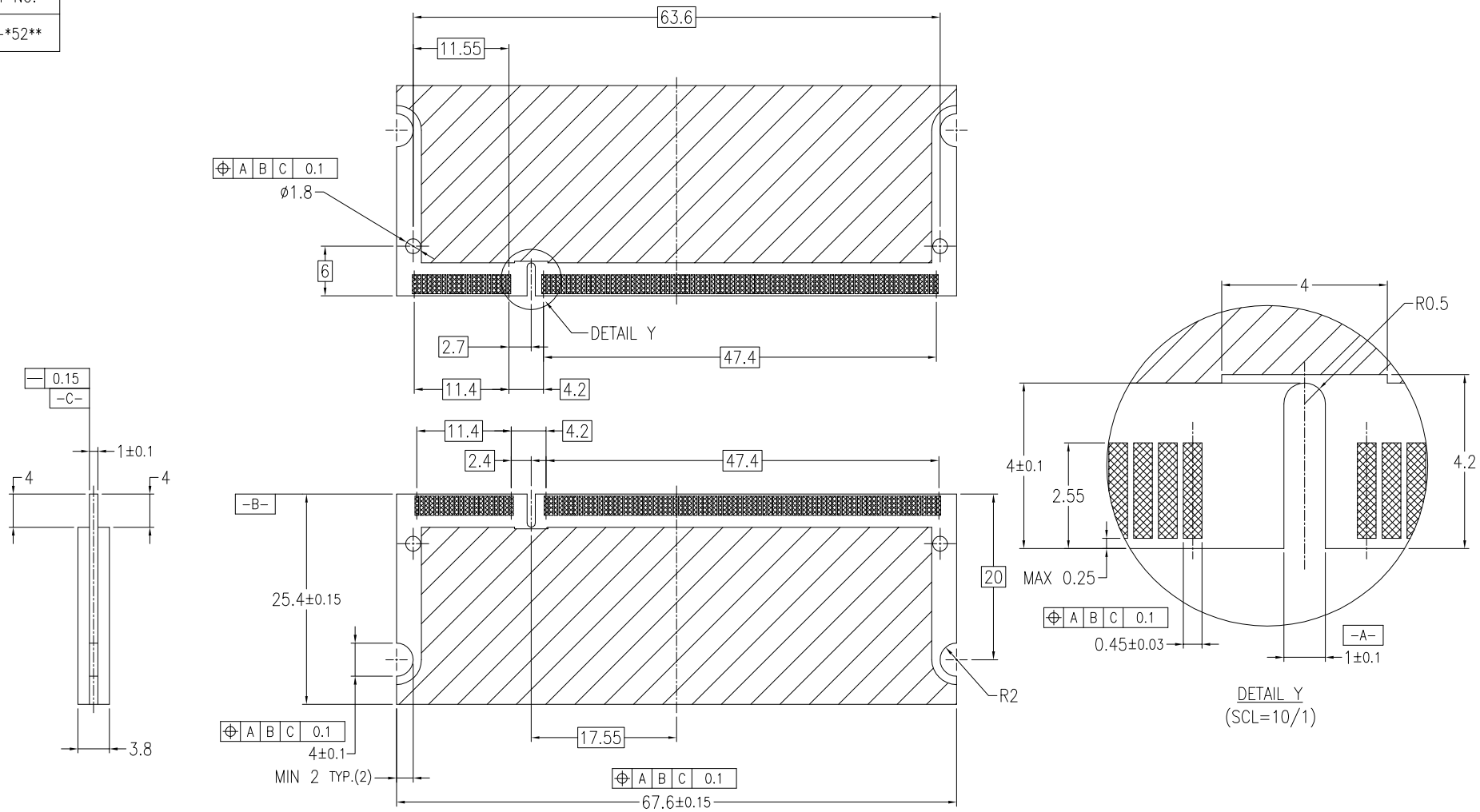
All rights strictly reserved. Reproduction or issue to third parties in any form whatever is not permitted without written authority from the proprietor.
Property of FCI. Copyright FCI.

ACAD PDM: Rev:D STATUS: Released Printed: Jul 28, 2010

Tous droits strictement reserves. Reproduction ou communication a des tiers interdite sous quelque forme que ce soit sans autorisation ecrite prealable.
Propriete de c FCI. Droits de reproduction FCI.

All rights strictly reserved. Reproduction or issue to third parties in any form whatever is not permitted without written authority from the proprietary.
Property of FCI. Copyright FCI.

PRODUCT NO.
10033854-*52**



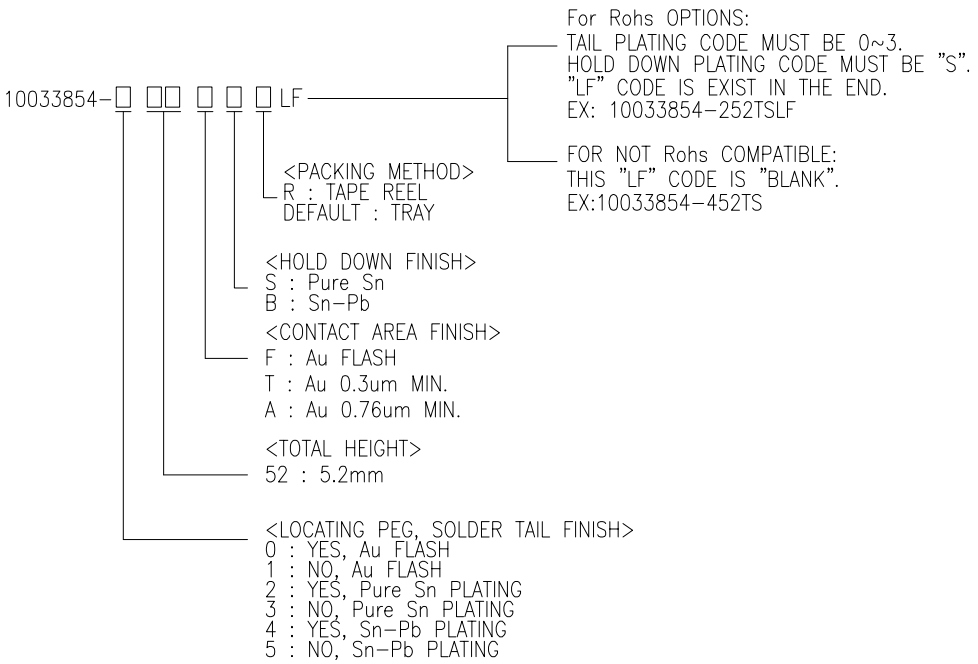
DETAIL Y
(SCL=10/1)

RECOMMENDED MODULE P.C.B LAYOUT

mat'l. code				tolerances unless otherwise specified			CUSTOMER COPY	FCI www.fciconnect.com	
ltr	ecn no	dr	date	linear	.X ± 0.20		projection	title	
D					.XX ± 0.10			DDR II 0.6 mm PITCH 200 POS. REVERSE TYPE ASS'Y	
				angles	0° ±5°				
				dr	M.Hasegawa	6/29/'04	MM	product family 50UF SO-DIMM	code JP
				engr	M.Hasegawa	6/29/'04		size B dwg no 10033854	sheet 3 of
				chr			scale 2:1		
				appd					
sheet index	revision sheet								

Tous droits strictement reserves. Reproduction ou communication a des tiers interdite sous quelque forme que ce soit sans autorisation ecrite de la Propriete de c FCI. Droits de reproduction FCI.
Proprietaire.

PRODUCT NO.	LOCATING PEG	TERMINAL CONTACT AREA FINISH	HOLD DOWN FINISH	SOLDER TAIL FINISH
10033854-052FSLF	YES	Au FLASH	PURE Sn PLATING	Au FLASH
10033854-152FSLF	NO			
10033854-052TSLF	YES	Au 0.3um MIN.		
10033854-152TSLF	NO			
10033854-052ASLF	YES	Au 0.76um MIN.		
10033854-152ASLF	NO			
10033854-052FB	YES	Au FLASH	Sn-Pb PLATING	
10033854-152FB	NO			
10033854-052TB	YES	Au 0.3um MIN.		
10033854-152TB	NO			
10033854-052AB	YES	Au 0.76um MIN.		
10033853-152AB	NO			
10033854-252FSLF	YES	Au FLASH	PURE Sn PLATING	Pure Sn PLATING
10033854-352FSLF	NO			
10033854-252TSLF	YES	Au 0.3um MIN.		
10033854-352TSLF	NO			
10033854-252ASLF	YES	Au 0.76um MIN.		
10033854-352ASLF	NO			
10033854-252FB	YES	Au FLASH	Sn-Pb PLATING	
10033854-352FB	NO			
10033854-252TB	YES	Au 0.3um MIN.		
10033854-352TB	NO			
10033854-252AB	YES	Au 0.76um MIN.		
10033854-352AB	NO			
10033854-452FS	YES	Au FLASH	PURE Sn PLATING	Sn-Pb PLATING
10033854-552FS	NO			
10033854-452TS	YES	Au 0.3um MIN.		
10033854-552TS	NO			
10033854-452AS	YES	Au 0.76um MIN.		
10033854-552AS	NO			
10033854-452FB	YES	Au FLASH	Sn-Pb PLATING	
10033854-552FB	NO			
10033854-452TB	YES	Au 0.3um MIN.		
10033854-552TB	NO			
10033854-452AB	YES	Au 0.76um MIN.		
10033854-552AB	NO			



| | | |

Стандарт Электрон Связь

Мы молодая и активно развивающаяся компания в области поставок электронных компонентов. Мы поставляем электронные компоненты отечественного и импортного производства напрямую от производителей и с крупнейших складов мира.

Благодаря сотрудничеству с мировыми поставщиками мы осуществляем комплексные и плановые поставки широчайшего спектра электронных компонентов.

Собственная эффективная логистика и склад в обеспечивает надежную поставку продукции в точно указанные сроки по всей России.

Мы осуществляем техническую поддержку нашим клиентам и предпродажную проверку качества продукции. На все поставляемые продукты мы предоставляем гарантию .

Осуществляем поставки продукции под контролем ВП МО РФ на предприятия военно-промышленного комплекса России , а также работаем в рамках 275 ФЗ с открытием отдельных счетов в уполномоченном банке. Система менеджмента качества компании соответствует требованиям ГОСТ ISO 9001.

Минимальные сроки поставки, гибкие цены, неограниченный ассортимент и индивидуальный подход к клиентам являются основой для выстраивания долгосрочного и эффективного сотрудничества с предприятиями радиоэлектронной промышленности, предприятиями ВПК и научно-исследовательскими институтами России.

С нами вы становитесь еще успешнее!

Наши контакты:

Телефон: +7 812 627 14 35

Электронная почта: sales@st-electron.ru

Адрес: 198099, Санкт-Петербург, Промышленная ул, дом № 19, литера Н, помещение 100-Н Офис 331