† RoHS COMPLIANT

# Common Mode Inductors/EMI Filters

## *Special Features*

- Reduces conductive EMI emission
- High inductance, compact size
- High attenuation at low frequency
- Dielectric strength 3750 Vrms
- Coil wound on UL 94V-0 rated plastic bobbin
- Core mounted horizontal or vertical
- Operating temperature -55 to +105 °C

## *Notes*

* Rated current to cause 35 °C max. temperature rise
** Insert -H or -V for mounting style before -RC
*Example: 7355-V-RC*

*† RoHS Directive 2002/95/EC Jan 27 2003 including Annex.*

| 7300 Series | | | |
|---|---|---|---|
| Part Number | L (mH) Min. @ 1 KHz | I, DC* (A) | DCR (Ω) Max. |
| 7350-RC | 0.5 | 1.5 | 0.12 |
| 7351-RC | 1 | 1.2 | 0.22 |
| 7352-RC | 2 | 0.85 | 0.4 |
| 7353-RC | 5 | 0.5 | 1.0 |
| 7354-RC | 8 | 0.4 | 2.0 |
| 7355-RC | 10 | 0.35 | 2.2 |
| 7356-RC | 22 | 0.27 | 4.0 |

**"-RC" suffix indicates RoHS compliance.**

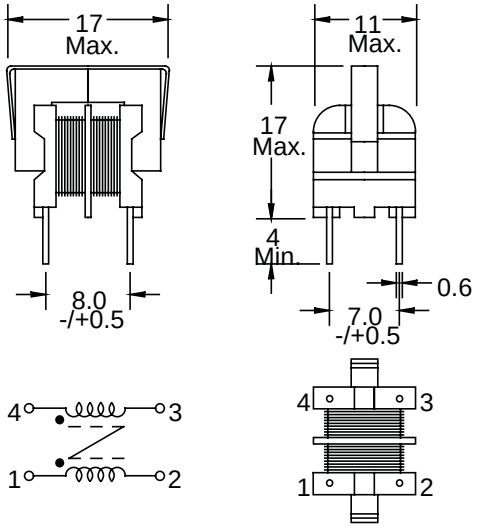


Vertical Core Mount

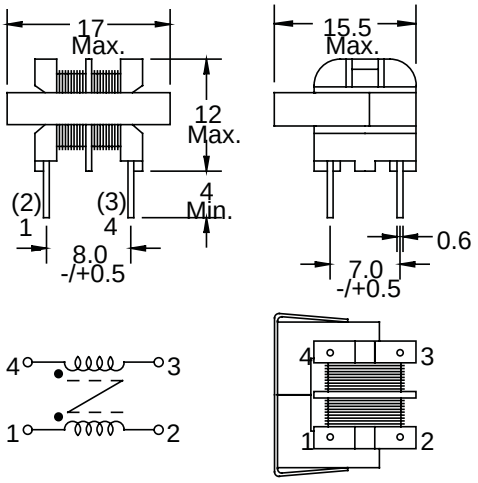


Horizontal Core Mount

Dimensions: mm

Мы молодая и активно развивающаяся компания в области поставок электронных компонентов. Мы поставляем электронные компоненты отечественного и импортного производства напрямую от производителей и с крупнейших складов мира.

Благодаря сотрудничеству с мировыми поставщиками мы осуществляем комплексные и плановые поставки широчайшего спектра электронных компонентов.

Собственная эффективная логистика и склад в обеспечивает надежную поставку продукции в точно указанные сроки по всей России.

Мы осуществляем техническую поддержку нашим клиентам и предпродажную проверку качества продукции. На все поставляемые продукты мы предоставляем гарантию .

Осуществляем поставки продукции под контролем ВП МО РФ на предприятия военно-промышленного комплекса России , а также работаем в рамках 275 ФЗ с открытием отдельных счетов в уполномоченном банке. Система менеджмента качества компании соответствует требованиям ГОСТ ISO 9001.

Минимальные сроки поставки, гибкие цены, неограниченный ассортимент и индивидуальный подход к клиентам являются основой для выстраивания долгосрочного и эффективного сотрудничества с предприятиями радиоэлектронной промышленности, предприятиями ВПК и научно-исследовательскими институтами России.

С нами вы становитесь еще успешнее!

**Наши контакты:**

**Телефон:** +7 812 627 14 35

**Электронная почта:** sales@st-electron.ru

**Адрес:** 198099, Санкт-Петербург, Промышленная ул, дом № 19, литера Н, помещение 100-Н Офис 331