THIS DRAWING IS UNPUBLISHED. RELEASED FOR PUBLICATION 2004
© COPYRIGHT 2004 BY TYCO ELECTRONICS CORPORATION. ALL RIGHTS RESERVED.

LOC	DIST
J	-

REVISIONS 変更

P	LTR	DESCRIPTION	ECN	DATE	DWN	APVD
	0	作成 RELEASED	FJA0-0067-04	26JAN04	SA	KA
	A	REVISED	ECR-10-007504	26MAY10	TS	KB

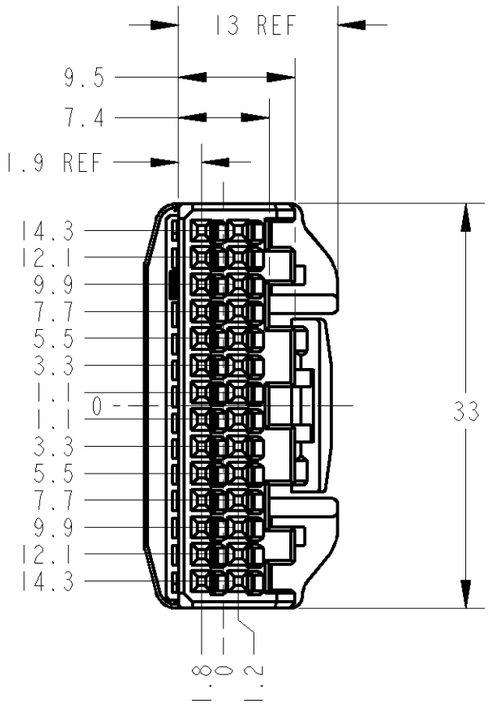

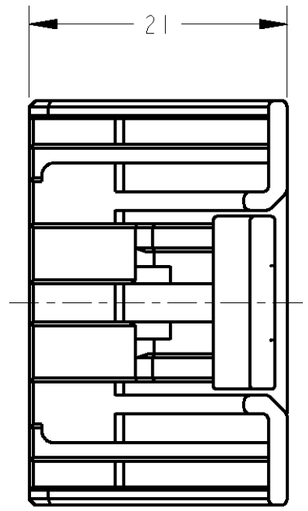

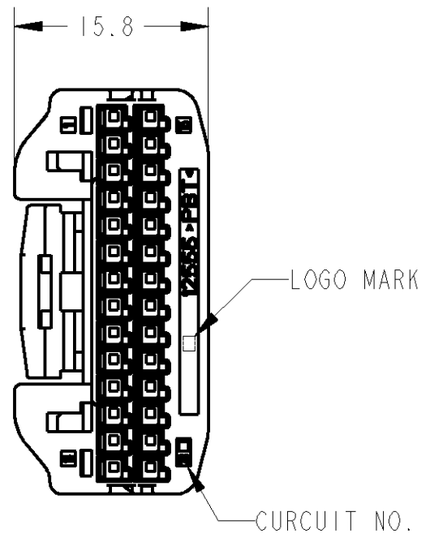

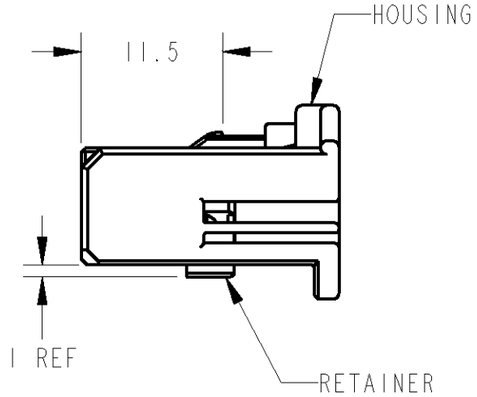

1. RETAINER SHOULD BE SENT TO THE PRE-ASSEMBLY.
2. INSTRACTION SHEET NO.411-78080.
3. PART NUMBER OF CAP HOUSING TO BE MATED : SEE TABLE-1
4. APPLIED TERMINALS : SEE TABLE-2

1. プラグハウジングにリテーナを仮係止して出荷される
2. 取扱説明書NO.411-78080
3. 嵌合相手型番 : TABLE-1参照
4. 適用端子 : TABLE-2参照

TABLE-1

POS 極数		CAP ASSEMBLY PART NO. キャップ 型番
28	W-W	1565377
	W-B	1565375

TABLE-2

		TERMINAL NO. 端子型番	APPLEVABLE WIRE RANGE 適用電線
0.64111 SIGNAL	TIN	1674311-1	AVSS/CAVS/CAVUS/AVSSH-f 0.3~0.5mm²
	SELECTIVE GOLD	1674311-2	

PAPER BOX ダンボール	PLASTIC BAG ビニール袋	NATURAL	1717115-1
OUTER 外装	INNER 内装	COLOR	PART NUMBER
PACKING STYLE 梱包形態			

THIS DRAWING IS A CONTROLLED DOCUMENT FOR TYCO ELECTRONICS CORPORATION. IT IS SUBJECT TO CHANGE AND THE CONTROLLING ENGINEERING ORGANIZATION SHOULD BE CONTACTED FOR THE LATEST REVISION.

DIMENSIONS: 単位: 粗 mm

TOLERANCES UNLESS OTHERWISE SPECIFIED:
一般公差 ±0.3
~~0 PLC ±~~
~~1 PLC ±0.1~~
~~2 PLC ±0.01~~
~~3 PLC ±0.001~~
~~4 PLC ±0.0001~~
ANGLES ±3°00′

MATERIAL 材料: PBT
FINISH 仕上: SEE TABLE

DWN	S.AMEMIYA	26JAN04
CHK	H.YAMAGAMI	26JAN04
APVD	K.ASAI	26JAN04
PRODUCT SPEC 製品規格	108-5931	
APPLICATION SPEC 取付適用規格	114-5329	
WEIGHT	4.3g	

Tyco Electronics — Tyco Electronics Corporation, Kawasaki, Japan

NAME 名称: 0.64111 28P PLUG HSG ASSEMBLY

SIZE	CAGE CODE	DRAWING NO 番号	RESTRICTED TO
A3	00779	C-1717115	-

CUSTOMER DRAWING | SCALE 尺度 2:1 | SHEET 1 OF 1 | REV A

Мы молодая и активно развивающаяся компания в области поставок электронных компонентов. Мы поставляем электронные компоненты отечественного и импортного производства напрямую от производителей и с крупнейших складов мира.

Благодаря сотрудничеству с мировыми поставщиками мы осуществляем комплексные и плановые поставки широчайшего спектра электронных компонентов.

Собственная эффективная логистика и склад в обеспечивает надежную поставку продукции в точно указанные сроки по всей России.

Мы осуществляем техническую поддержку нашим клиентам и предпродажную проверку качества продукции. На все поставляемые продукты мы предоставляем гарантию .

Осуществляем поставки продукции под контролем ВП МО РФ на предприятия военно-промышленного комплекса России , а также работаем в рамках 275 ФЗ с открытием отдельных счетов в уполномоченном банке. Система менеджмента качества компании соответствует требованиям ГОСТ ISO 9001.

Минимальные сроки поставки, гибкие цены, неограниченный ассортимент и индивидуальный подход к клиентам являются основой для выстраивания долгосрочного и эффективного сотрудничества с предприятиями радиоэлектронной промышленности, предприятиями ВПК и научно-исследовательскими институтами России.

С нами вы становитесь еще успешнее!

Наши контакты:

Телефон: +7 812 627 14 35

Электронная почта: sales@st-electron.ru

Адрес: 198099, Санкт-Петербург, Промышленная ул, дом № 19, литера Н, помещение 100-Н Офис 331