4.5 TO 24 VDC UNIPOLAR DEVICE

# 103SR13A-8

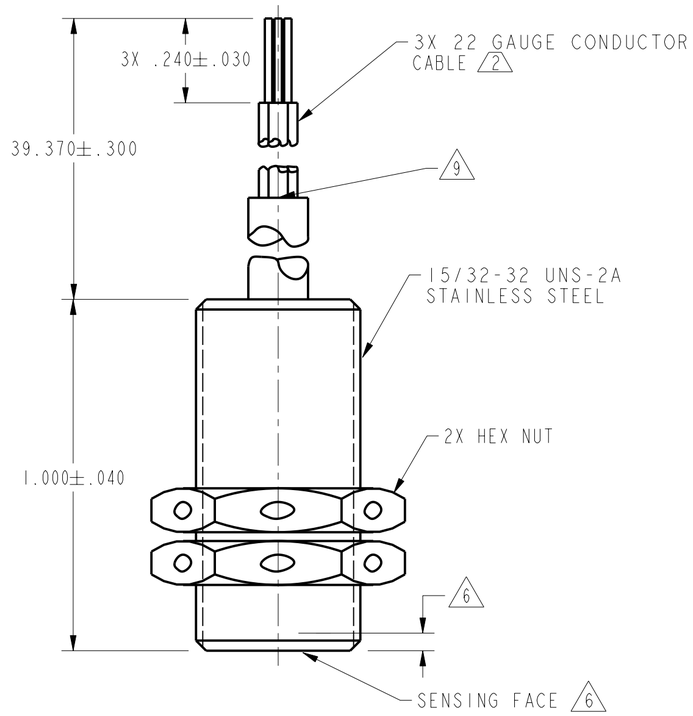


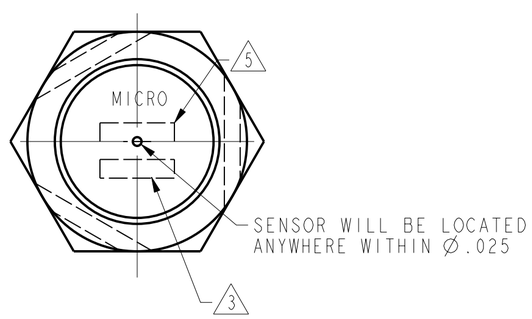


FIG. 1

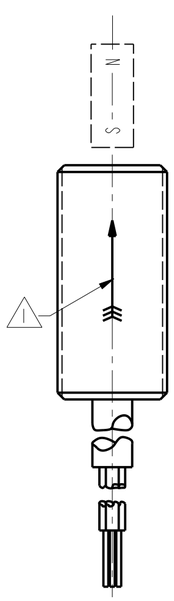


FIG. 2
OPERATE

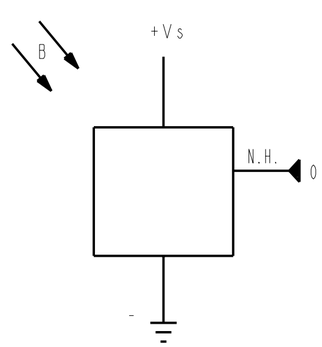


SWITCH SYMBOL

## OPERATING CHARACTERISTICS 1 5

| | |
|---|---|
| GAUSS | |
| OPERATE MAX | 495 |
| RELEASE MIN | 200 |
| DIFF MIN | 35 |

## ABSOLUTE MAXIMUM RATINGS

| | |
|---|---|
| SUPPLY VOLTAGE (Vs) 8 | -1.0 VDC TO +25.0 VDC |
| VOLTAGE EXTERNALLY APPLIED TO OUTPUT | +25 VOLTS DC MAX WITH SWITCH IN "OFF" CONDITION ONLY<br>-0.5 VOLTS MAX WITH SWITCH IN "OFF" OR "ON" CONDITION |
| OUTPUT CURRENT | 40 mA (SINK PER OUTPUT) |
| TEMPERATURE OPERATE AND STORAGE | -40° C TO 100° C |
| MAGNETIC FLUX | NO LIMIT, THE CIRCUIT CANNOT BE DAMAGED BY MAGNETIC OVERDRIVE |

## ELECTRICAL CHARACTERISTICS

| | MIN | TYP | MAX | REMARKS |
|---|---|---|---|---|
| SUPPLY CURRENT 7 | | | 10.0mA | ON CONDITION |
| OUTPUT VOLTAGE (OPERATED) | | | 0.4 V | SINKING 20 mA PER OUTPUT |
| OUTPUT LEAKAGE CURRENT (RELEASED) | | | 20μ A | LEAKAGE INTO SWITCH OUTPUT |
| OUTPUT SWITCHING TIME (SINKING 8 mA) | | | | |
| RISE TIME 4 | | | 1.5μ SEC | 10% TO 90% |
| FALL TIME | | | 0.5μSEC | 90% TO 10% |

NOTE: THIS DEVICE IS NOT PROTECTED AGAINST HIGH ELECTRICAL NOISE. IF ERRATIC OPERATION OCCURS AFTER INSTALLATION, INSTALL A CAPACITOR ACROSS THE INPUT TERMINALS (0.1 MFD). IF ERRATIC OPERATION CONTINUES, YOU MAY HAVE TO USE THE INDUSTRIAL DEVICES THAT MICRO SWITCH MANUFACTURES. PLEASE CONTACT YOUR LOCAL FIELD REPRESENTATIVE FOR INFORMATION.

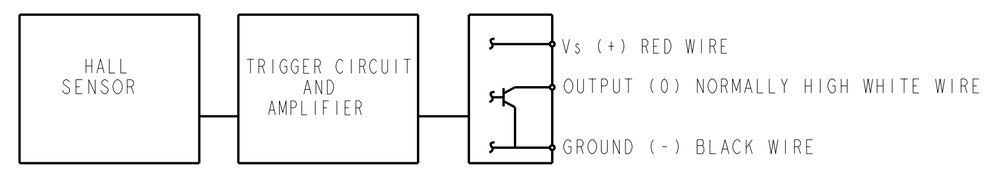


BLOCK DIAGRAM SHOWING CURRENT SINKING OUTPUTS

NOTES
1. FLUX ENTERING THE SOUTH POLE OF THE MAGNET WILL OPERATE THE SENSOR WHEN MAGNET IS POSITIONED AS SHOWN IN FIGURE 2. THIS ASSUMES THE CONVENTION THAT THE DIRECTION OF THE EXTERNAL FLUX OF A MAGNET IS FROM THE NORTH TO THE SOUTH POLE OF THE MAGNET
2. 22 GAUGE PVC INSULATED CONDUCTORS WITH MOLDED PVC JACKET
3. DATE CODE LOCATED IN THIS AREA
4. FROM -40° C TO 100° C AND 4.5 TO 24 VOLTS
5. CATALOG LISTING LOCATED IN THIS AREA
6. SENSITIVE AREA IS LOCATED .050 BEHIND THE SENSING FACE
7. AT 24°±2° C
8. Vs IS THE UNREGULATED SUPPLY VOLTAGE
9. JACKET IS CUT BACK 1.37 INCHES FROM FREE END OF LEADS

CAUTION
ELECTROSTATIC SENSITIVE DEVICES
DO NOT OPEN OR HANDLE EXCEPT AT A STATIC FREE WORKSTATION

ESD SENSITIVITY: CLASS 3

THIRD ANGLE PROJECTION

SCALE 3:1

DO NOT SCALE PRINT

UNLESS OTHERWISE SPECIFIED TOLERANCES ARE

| | | |
|---|---|---|
| ONE PLACE | (.0) | ± .030 |
| TWO PLACES | (.00) | ±.015 |
| THREE PLACES | (.000) | ± .005 |
| ANGLES | | ± |

WEIGHT

THIS DRAWING COVERS A PROPRIETARY ITEM AND IS THE PROPERTY OF MICRO SWITCH. A DIVISION OF HONEYWELL. THIS DRAWING IS NOT TO BE COPIED OR USED WITHOUT THE APPROVAL OF MICRO SWITCH.

MICRO SWITCH a Honeywell Division
FED. MFG. CODE 91929

MAGNETICALLY OPERATED CYLINDRICAL HALL SWITCH

CATALOG LISTING
103SR13A-8

ANSI Y14.5M-1982 APPLIES

| | | | |
|---|---|---|---|
| PTC/CAD 2D | DRAWN JAS | 4DEC89 | CHECK DAW 27DEC89 CHECK |

REVISIONS
A 201747 JLH DEC00

ISSUE 5 | DRAWING NUMBER 103SR13A-8 | RELEASE NO. PR-6502 | PAGE 1 OF 1 | REPLACES

Мы молодая и активно развивающаяся компания в области поставок электронных компонентов. Мы поставляем электронные компоненты отечественного и импортного производства напрямую от производителей и с крупнейших складов мира.

Благодаря сотрудничеству с мировыми поставщиками мы осуществляем комплексные и плановые поставки широчайшего спектра электронных компонентов.

Собственная эффективная логистика и склад в обеспечивает надежную поставку продукции в точно указанные сроки по всей России.

Мы осуществляем техническую поддержку нашим клиентам и предпродажную проверку качества продукции. На все поставляемые продукты мы предоставляем гарантию .

Осуществляем поставки продукции под контролем ВП МО РФ на предприятия военно-промышленного комплекса России , а также работаем в рамках 275 ФЗ с открытием отдельных счетов в уполномоченном банке. Система менеджмента качества компании соответствует требованиям ГОСТ ISO 9001.

Минимальные сроки поставки, гибкие цены, неограниченный ассортимент и индивидуальный подход к клиентам являются основой для выстраивания долгосрочного и эффективного сотрудничества с предприятиями радиоэлектронной промышленности, предприятиями ВПК и научно-исследовательскими институтами России.

С нами вы становитесь еще успешнее!

**Наши контакты:**

**Телефон:** +7 812 627 14 35

**Электронная почта:** sales@st-electron.ru

**Адрес:** 198099, Санкт-Петербург, Промышленная ул, дом № 19, литера Н, помещение 100-Н Офис 331