High Density Specialty Filter

LFG120FHD

108 x 108 x 10.9mm (4.25" x 4.25" x 0.43")

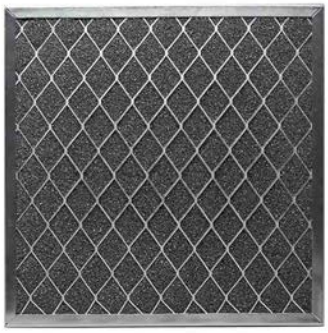

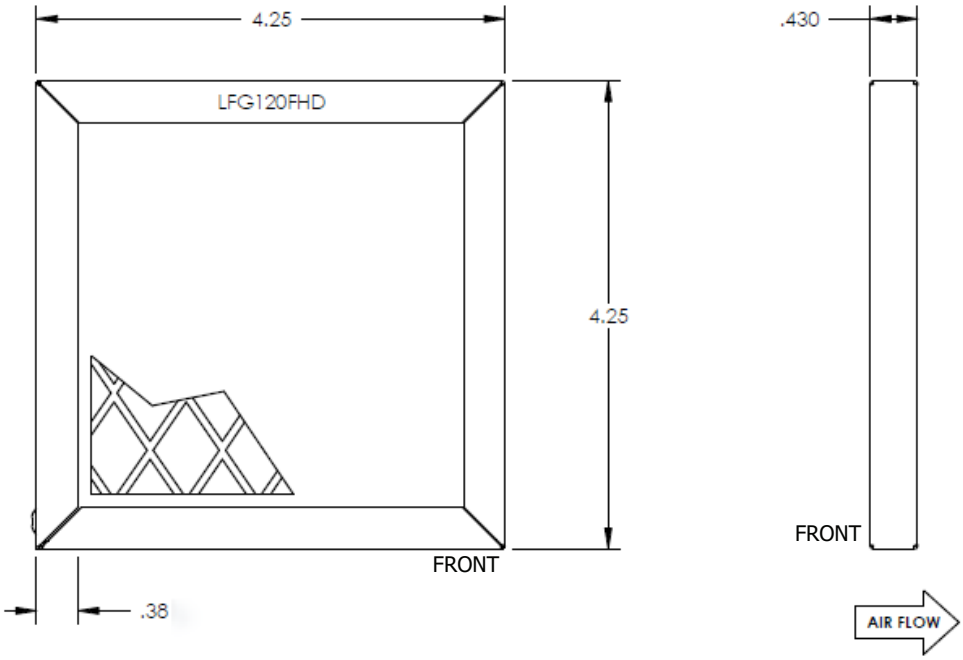

Orion Fans high density air filters offer low pressure drop, fire resistance and the ability to capture large amounts of airborne dust in industrial enclosure applications. Designed for use in equipment where permanent, cleanable filters are most appropriate, these filters are ideal in networking, telecom and communications enclosures.

Part Number	LFG120FHD
Frame Description	Aluminum
Filter Material	45 PPI Gray High Density Foam, UL94 HF-1
Rivet Description	Aluminum
Grid Description	Aluminum Uni-grid support on downstream side
Matching Louvered Guards	LFG120, LFG120B, LFGS120, LFGH120

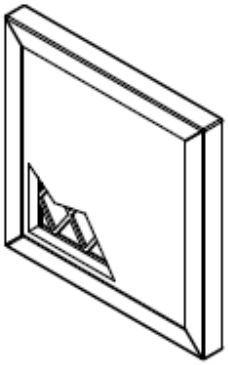

Standards & Classifications

UL 900-2004, UL 94 HF-1
NEBS GR-63-CORE
NEBS GR-78-CORE
NEMA
IP

MIL-STD
ATCA
MicroTCA
CompactPCI
FMVSS302

10557 Metric Drive
Dallas, Texas 75243
214-340-0265

RoHS Compliant

OrionFans.com
Information and data is subject to change without prior notification.

Мы молодая и активно развивающаяся компания в области поставок электронных компонентов. Мы поставляем электронные компоненты отечественного и импортного производства напрямую от производителей и с крупнейших складов мира.

Благодаря сотрудничеству с мировыми поставщиками мы осуществляем комплексные и плановые поставки широчайшего спектра электронных компонентов.

Собственная эффективная логистика и склад в обеспечивает надежную поставку продукции в точно указанные сроки по всей России.

Мы осуществляем техническую поддержку нашим клиентам и предпродажную проверку качества продукции. На все поставляемые продукты мы предоставляем гарантию .

Осуществляем поставки продукции под контролем ВП МО РФ на предприятия военно-промышленного комплекса России , а также работаем в рамках 275 ФЗ с открытием отдельных счетов в уполномоченном банке. Система менеджмента качества компании соответствует требованиям ГОСТ ISO 9001.

Минимальные сроки поставки, гибкие цены, неограниченный ассортимент и индивидуальный подход к клиентам являются основой для выстраивания долгосрочного и эффективного сотрудничества с предприятиями радиоэлектронной промышленности, предприятиями ВПК и научно-исследовательскими институтами России.

С нами вы становитесь еще успешнее!

Наши контакты:

Телефон: +7 812 627 14 35

Электронная почта: sales@st-electron.ru

Адрес: 198099, Санкт-Петербург, Промышленная ул, дом № 19, литера Н, помещение 100-Н Офис 331