THIS DRAWING IS UNPUBLISHED. RELEASED FOR PUBLICATION – , – .
© COPYRIGHT – By – ALL RIGHTS RESERVED.

LOC	DIST
FT	0

REVISIONS

P	LTR	DESCRIPTION	DATE	DWN	APVD
	D1	REVISED PER ECO-11-004917	11MAR11	RK	HMR

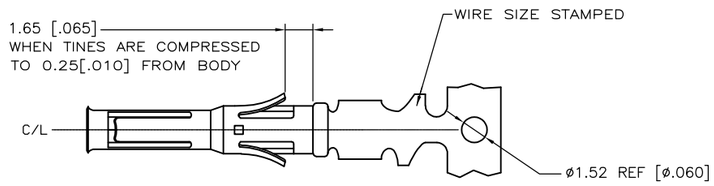

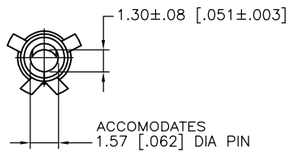

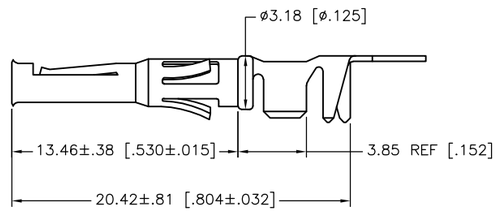

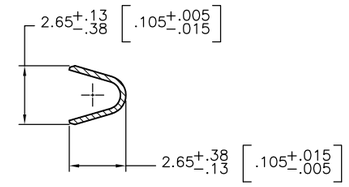

SECTION B–B

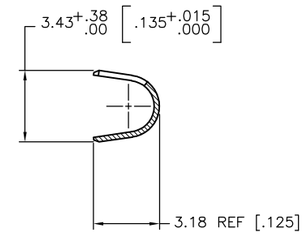

SECTION A–A

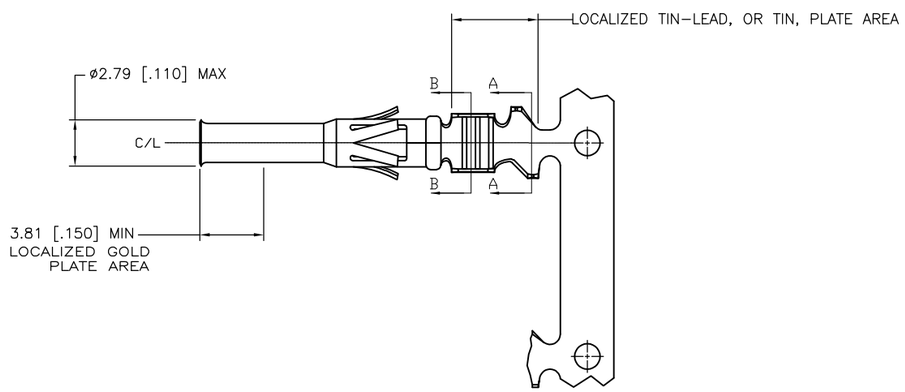

	DESCRIPTION	FINISH	
	REVERSE REELED FOR MINI–APPLICATOR	7	66582–7
	REVERSE REELED FOR MINI–APPLICATOR	4	66582–4
OBSOLETE	–	4	66582–3
	REVERSE REELED FOR MINI–APPLICATOR	5	66582–2
	–	5	66582–1

1. WIRE RANGE 22–18 AWG.
2. INSULATION RANGE 2.79–1.27[.110–050] DIA.
3. FOR LOOSE PIECE PART SEE DWG 66592.
4. 0.76µm [.000030] MIN GOLD IN LOCALIZED GOLD PLATE AREA, 1.27µm [.000050] MIN TIN–LEAD IN LOCALIZED TIN–LEAD PLATE AREA, BOTH OVER 1.27µm [.000050] MIN NICKEL.
5. TIN PLATED.
6. GOLD PLATING PER MIL–G–45204, TIN PER MIL–T–10727 AND NICKEL PER QQ–N–290.
7. 0.76µm [.000030] MIN GOLD IN LOCALIZED GOLD PLATE AREA, 1.27µm [.000050] MIN TIN IN LOCALIZED TIN PLATE AREA, BOTH OVER 1.27µm [.000050] MIN NICKEL.

THIS DRAWING IS A CONTROLLED DOCUMENT.

DIMENSIONS: mm [INCHES]

TOLERANCES UNLESS OTHERWISE SPECIFIED:

0 PLC	± –
1 PLC	± –
2 PLC	± 0.13 [.005]
3 PLC	± –
4 PLC	± –
ANGLES	± –

MATERIAL: BRASS MIL–C–50

FINISH: SEE TABLE 6

DWN	V. FURLER	15MAY2003
CHK	G. STEINHAUER	16MAY03
APVD	G. STEINHAUER	16MAY03
PRODUCT SPEC	—	
APPLICATION SPEC	—	
WEIGHT	—	

TE Connectivity

NAME: CONTACT, SOCKET, STRIP, TYPE VI, MULTIMATE –

SIZE	CAGE CODE	DRAWING NO	RESTRICTED TO
A3	00779	C–66582	—

CUSTOMER DRAWING

SCALE	SHEET	REV
8.5:1	1 OF 1	D1

Мы молодая и активно развивающаяся компания в области поставок электронных компонентов. Мы поставляем электронные компоненты отечественного и импортного производства напрямую от производителей и с крупнейших складов мира.

Благодаря сотрудничеству с мировыми поставщиками мы осуществляем комплексные и плановые поставки широчайшего спектра электронных компонентов.

Собственная эффективная логистика и склад в обеспечивает надежную поставку продукции в точно указанные сроки по всей России.

Мы осуществляем техническую поддержку нашим клиентам и предпродажную проверку качества продукции. На все поставляемые продукты мы предоставляем гарантию .

Осуществляем поставки продукции под контролем ВП МО РФ на предприятия военно-промышленного комплекса России , а также работаем в рамках 275 ФЗ с открытием отдельных счетов в уполномоченном банке. Система менеджмента качества компании соответствует требованиям ГОСТ ISO 9001.

Минимальные сроки поставки, гибкие цены, неограниченный ассортимент и индивидуальный подход к клиентам являются основой для выстраивания долгосрочного и эффективного сотрудничества с предприятиями радиоэлектронной промышленности, предприятиями ВПК и научно-исследовательскими институтами России.

С нами вы становитесь еще успешнее!

Наши контакты:

Телефон: +7 812 627 14 35

Электронная почта: sales@st-electron.ru

Адрес: 198099, Санкт-Петербург, Промышленная ул, дом № 19, литера Н, помещение 100-Н Офис 331