850-010
M39029/58 Type
PCB Pin Contact for D38999/20 and /24

PCB Pin Contact to Fit MIL-DTL-38999/20 and /24 Connectors

Mating End Size	Glenair Part Number
22	850-010-22
20	850-010-20
16	850-010-16
12	850-010-12

TABLE I

Size	Ø A	Ø B	Ø C	Ø D
22	.0305 .0295	.062 .060	.046 .044	.020 .018
20	.041 .039	.094 .091	.070 .068	.028 .024
16	.0635 .0615	.130 .127	.101 .097	.0635 .0615
12	.095 .093	.182 .179	.134 .130	.095 .093

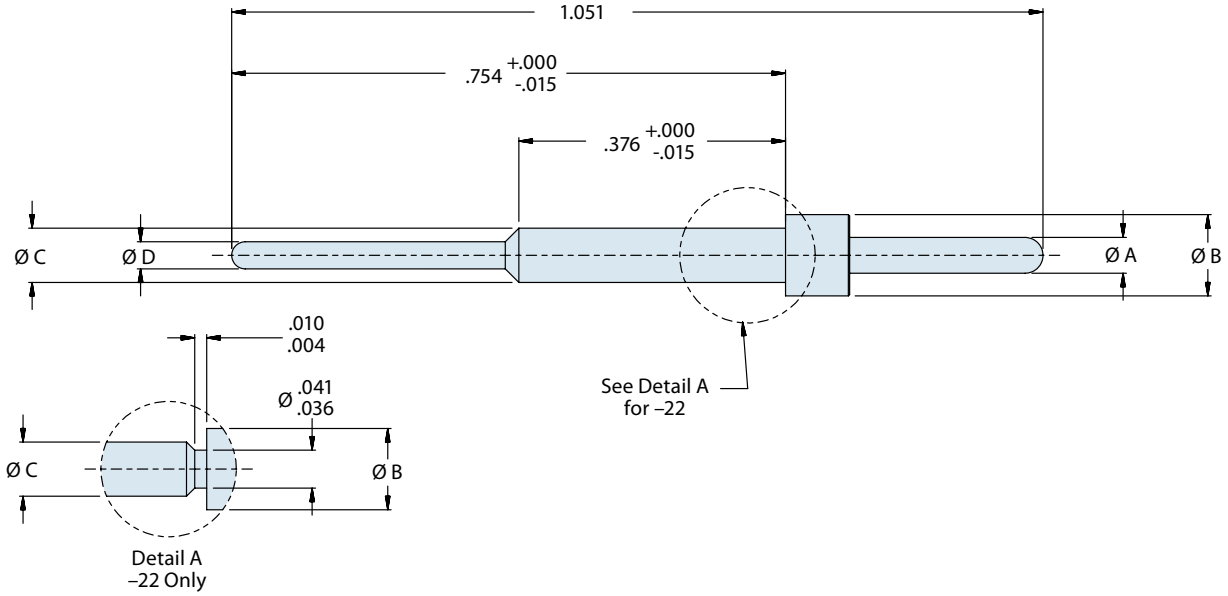

Material and Finish

Copper alloy, plated with 50 microinches gold per ASTM B488 Type II code C over 50–100 micro inches nickel IAW SAE AMS-QQ-N-290, class II

© 2011 Glenair, Inc. CAGE Code 06324 Printed in U.S.A.

Мы молодая и активно развивающаяся компания в области поставок электронных компонентов. Мы поставляем электронные компоненты отечественного и импортного производства напрямую от производителей и с крупнейших складов мира.

Благодаря сотрудничеству с мировыми поставщиками мы осуществляем комплексные и плановые поставки широчайшего спектра электронных компонентов.

Собственная эффективная логистика и склад в обеспечивает надежную поставку продукции в точно указанные сроки по всей России.

Мы осуществляем техническую поддержку нашим клиентам и предпродажную проверку качества продукции. На все поставляемые продукты мы предоставляем гарантию .

Осуществляем поставки продукции под контролем ВП МО РФ на предприятия военно-промышленного комплекса России , а также работаем в рамках 275 ФЗ с открытием отдельных счетов в уполномоченном банке. Система менеджмента качества компании соответствует требованиям ГОСТ ISO 9001.

Минимальные сроки поставки, гибкие цены, неограниченный ассортимент и индивидуальный подход к клиентам являются основой для выстраивания долгосрочного и эффективного сотрудничества с предприятиями радиоэлектронной промышленности, предприятиями ВПК и научно-исследовательскими институтами России.

С нами вы становитесь еще успешнее!

Наши контакты:

Телефон: +7 812 627 14 35

Электронная почта: sales@st-electron.ru

Адрес: 198099, Санкт-Петербург, Промышленная ул, дом № 19, литера Н, помещение 100-Н Офис 331