REVISIONS					
REV	ECO	DESCRIPTION	DATE	BY	APPR
B1	-	RELEASE NEW DWG FORMAT	08/14/14	DRACK	TOMMY

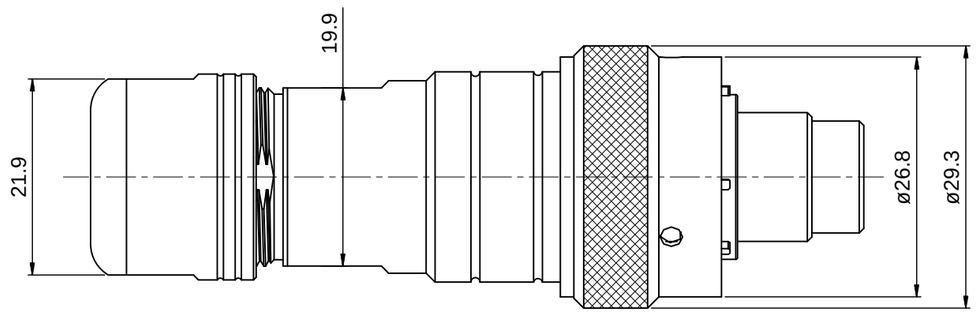

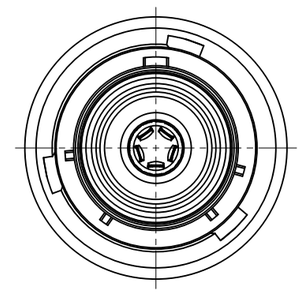

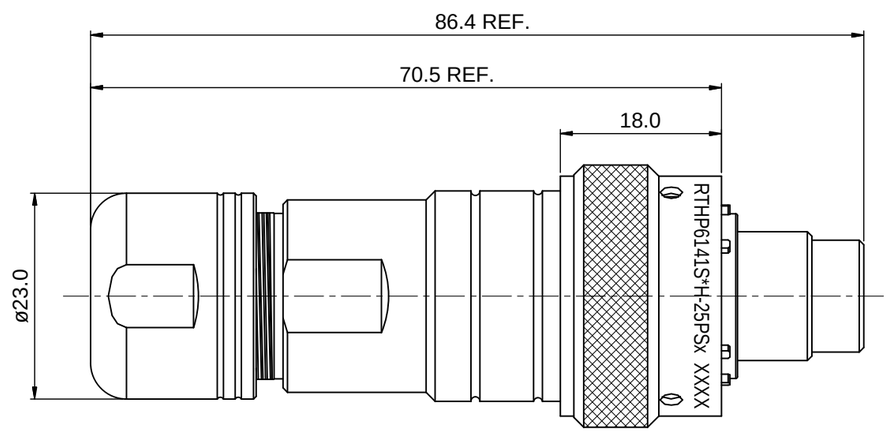

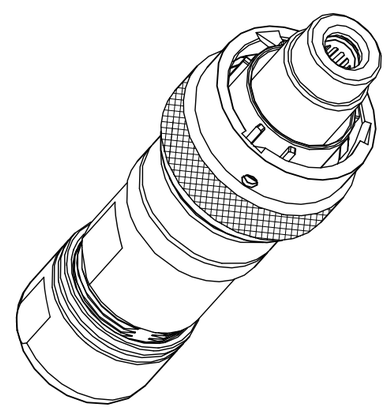

NOTES:

1. MATERIAL:
   - 1.1 HOUSING BODY: ZINC DIE-CAST, NICKEL PLATED
   - 1.2 COUPLING NUT: AL ALLOY, NICKEL PLATED
   - 1.3 INSULATION INSERT: PA66,UL94 V0
   - 1.4 CONTACT: COPPER ALLOY, SILVER PLATED
   - 1.5 SEAL: SILICONE RUBBER
2. SPECIFICATIONS:
   - 2.1 CURRENT RATING: 120 AMPS MAX.
   - 2.2 VOLTAGE RATING: 630 V AC/DC
   - 2.3 OPERATING TEMPERATURE: -40°C TO +125°C
   - 2.4 DIELECTRIC WITHSTANDING VOLTAGE:
     LESS THAN 2 MILLIAMPS CURRENT IEAKAGE @ 5000 VOLTS AC
   - 2.5 DEGREE OF PROTECTION: IP67 (MATED CONDITION)
   - 2.6 DEGREE OF POLLUTION: 3 PER UL840
   - 2.7 OVERVOLTAGE CATEGORY: III PER UL840
   - 2.8 MATING CYCLE DURABILITY: >100 CYCLES
   - 2.9 RoHS COMPLIANT
3. ALL DIMENSIONS ARE FOR REFERENCE USE ONLY.
4. "*" DENOTE KEY POSTION OF "N","W","X","Y" OR "Z".
5. CONTACT P/N: HS25BCS

KEY POS	PART NO.	Cable OD Range
N	RTHP6141SNH-25S1	6.0~9.5 mm
W	RTHP6141SWH-25S1	
X	RTHP6141SXH-25S1	
Y	RTHP6141SYH-25S1	
Z	RTHP6141SZH-25S1	

KEY POS	PART NO.	Cable OD Range
N	RTHP6141SNH-25S2	9.5~12.5 mm
W	RTHP6141SWH-25S2	
X	RTHP6141SXH-25S2	
Y	RTHP6141SYH-25S2	
Z	RTHP6141SZH-25S2	

QUANTITY	PART NUMBER	DESCRIPTION	ITEM
	~~SEE PART NUMBER CHART~~		

MATERIALS LIST

UNLESS OTHERWISE SPECIFIED
1) All dimensions are in metric(mm).
2) Tolerances are as follows:
1 PL DEC ±0.30 | Fractions ±1/64
2 PL DEC ±0.15 | Angles ±1°
3 PL DEC ±0.08
3) Note reference = X

MATERIAL SPECIFICATIONS:

PROCESS SPECIFICATIONS:

NEXT ASS'Y:

SIGNATURES		DATE
DRAWN:	Drack	08/14/14
CHECKED:		
ENGINEER:		
APPROVAL:		
CUSTOMER:		

THIS DRAWING IS SUPPLIED FOR INFORMATION ONLY. DESIGN FEATURES, SPECIFICATIONS AND PERFORMANCE DATA SHOWN HEREON ARE THE PROPERTY OF THE AMPHENOL CORPORATION. NO RIGHT'S OF REPRODUCTION ARE IMPLIED. ALL DIMENSIONS ARE SUBJECT TO NORMAL MANUFACTURING VARIATIONS.

Amphenol
Sine Systems - www.amphenol-sine.com
44724 Morley Drive
Clinton Township, MI 48036

ECO-MATE,PLUG,6mm RADSOK,
CRIMP TYPE,SHIELDING,CORD GRIP

SIZE	TYPE	DWG NO:	REVISION
B	C-	RTHP6141S*H-25Sx	B1

SCALE: 3 : 2 SHEET 1 OF 1

TITLE: ECO-MATE,PLUG,6mm RADSOK,CRIMP TYPE,SHIELDING,CORD GRIP
DWG NO: RTHP6141S*H-25Sx
REV: B1
SH: 1
OF: 1

Мы молодая и активно развивающаяся компания в области поставок электронных компонентов. Мы поставляем электронные компоненты отечественного и импортного производства напрямую от производителей и с крупнейших складов мира.

Благодаря сотрудничеству с мировыми поставщиками мы осуществляем комплексные и плановые поставки широчайшего спектра электронных компонентов.

Собственная эффективная логистика и склад в обеспечивает надежную поставку продукции в точно указанные сроки по всей России.

Мы осуществляем техническую поддержку нашим клиентам и предпродажную проверку качества продукции. На все поставляемые продукты мы предоставляем гарантию .

Осуществляем поставки продукции под контролем ВП МО РФ на предприятия военно-промышленного комплекса России , а также работаем в рамках 275 ФЗ с открытием отдельных счетов в уполномоченном банке. Система менеджмента качества компании соответствует требованиям ГОСТ ISO 9001.

Минимальные сроки поставки, гибкие цены, неограниченный ассортимент и индивидуальный подход к клиентам являются основой для выстраивания долгосрочного и эффективного сотрудничества с предприятиями радиоэлектронной промышленности, предприятиями ВПК и научно-исследовательскими институтами России.

С нами вы становитесь еще успешнее!

Наши контакты:

Телефон: +7 812 627 14 35

Электронная почта: sales@st-electron.ru

Адрес: 198099, Санкт-Петербург, Промышленная ул, дом № 19, литера Н, помещение 100-Н Офис 331