# HARTING PushPull USB (V4)

RoHS compliant

## General information

| | | |
|---|---|---|
| Design | USB 2.0 / 3.0 acc. USB specification (see www.USB.org) | |
| No. of contacts | USB 2.0: 4-pole | USB 3.0: 9-pole |
| Test voltage | 500V AC peak contact-contact and contact-shielding | |
| Insulation resistance | 4-pole: 1.6 MOhm min. | 9-pole: 100 MOhm min. |
| Current rating | 1.5A @ 25°C min. | |
| Nominal voltage rating | 30V DC | |
| Termination technology | depending on type THT soldering or pin header connection | |
| Reflow processing temperature | IPC/JEDEC J-STD 020D | |
| Insertion force / Withdrawal force | 35N max. / 15N min. | (IP20 side / PushPull side) |
| Contact resistance | 30 mOhm max. | |
| Mating cycles | 750 | |
| Shock resistance (no contact disturbance > 1µs) | 30g/11ms, 3 shocks/axis and direction; 5g/30ms, 3 shocks/axis and direction | |
| Vibration resistance sinus vibration | 5-500Hz, 2g, 0.75mm, 2h/axis | |
| (no contact disturbance > 1µs) random vibration | 5.35 Gs RMS 15min/axes and DIN EN 61373 class1 cat B 7.9m/s² | |
| Temperature range | -40°C ... +85°C | |
| Signaling Speed Rating | USB 2.0: max. 480Mbit/s | USB 3.0: max. 5Gbit/s |
| Impedance resistance | 90 Ohms +/- 15% | |
| RoHS - compliant | Yes | |
| Leadfree | Yes | |

## Insulator material

| | |
|---|---|
| Material | Engineering Thermoplastic and LCP (glass fiber reinforcement 30%) |
| Color | black |
| UL classification | UL 94 V-0 |

## Contact material

| | |
|---|---|
| Contact material | Copper alloy |
| Plating soldering zone | Sn over Ni |
| Plating contact zone | Au over Ni |

## Recommended panel cutout and assembly with PushPull receptacle housings

### PushPull compact with clip: 09455450029

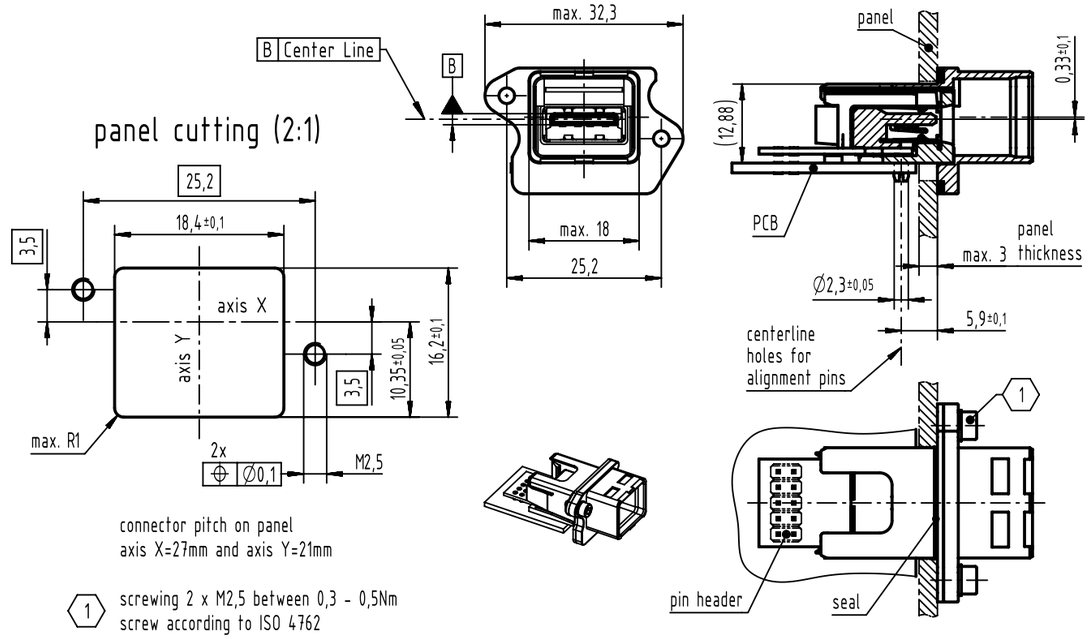


connector pitch on panel
axis X=27mm and axis Y=21mm

1 screwing 2 x M2,5 between 0,3 - 0,5Nm
screw according to ISO 4762

### PushPull compact without clip: 09455450033

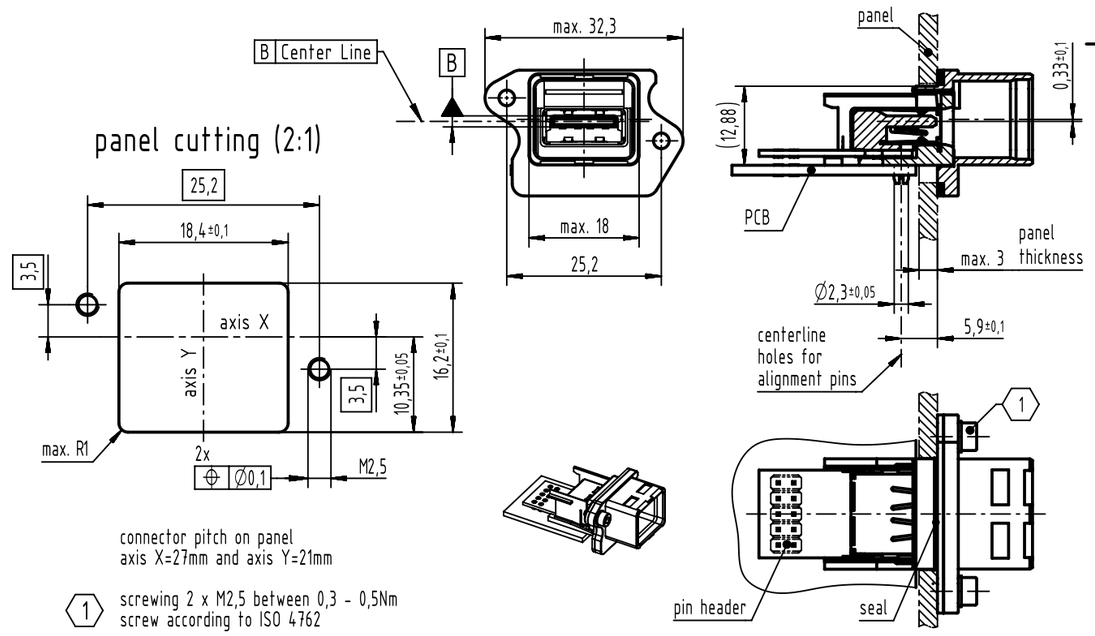


connector pitch on panel
axis X=27mm and axis Y=21mm

1 screwing 2 x M2,5 between 0,3 - 0,5Nm
screw according to ISO 4762

All Dimensions in mm
Original Size DIN A3

| Scale | Free size tol. | Ref. |
|---|---|---|
| 1:1 | | Sub. DS 09456230201 / 500000076911 / 2014-07-09 |

All rights reserved

Department EC PD - DE

HARTING Electronics GmbH
D-32339 Espelkamp

| Created by | Inspected by | Standardisation | Date | State |
|---|---|---|---|---|
| HASSE | LUETTERMANND | HOFFMANN | 2016-05-19 | Final Release |

Title: HARTING PushPull USB (V4)

Doc-Key / ECM-Nr.: 100541366/UGD/001/C 500000104625

| Type | Number | Rev. | Page |
|---|---|---|---|
| DS | 09456230201 | C | 1/2 |

A3

# HARTING PushPull USB (V4)

RoHS compliant

## Recommended panel cutout and assembly with PushPull receptacle housings

### PushPull EasyInstall with clip: 09455450031

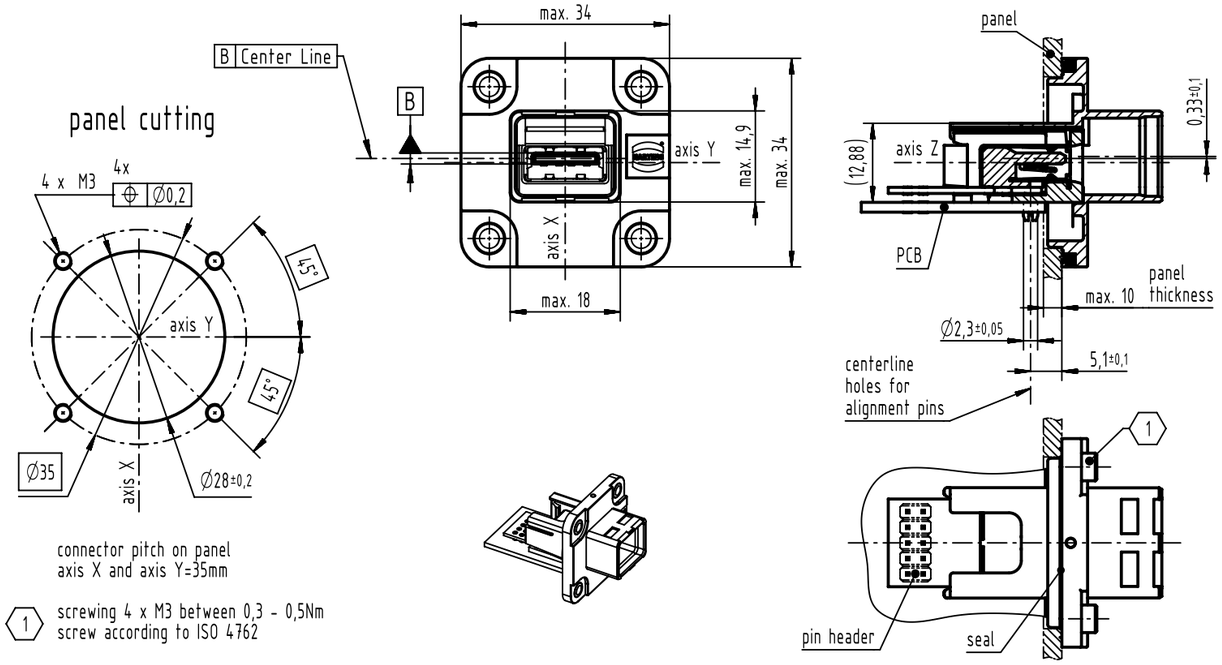


connector pitch on panel axis X and axis Y=35mm

(1) screwing 4 x M3 between 0,3 - 0,5Nm screw according to ISO 4762

### PushPull EasyInstall without clip: 09455450030

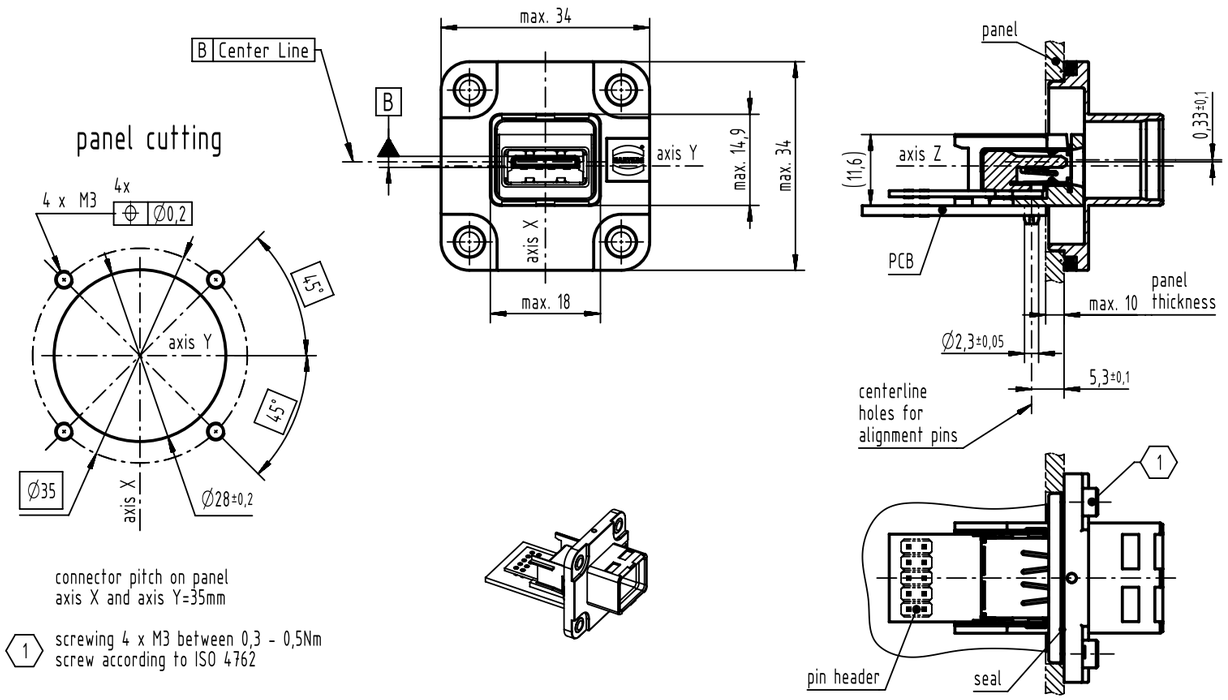


connector pitch on panel axis X and axis Y=35mm

(1) screwing 4 x M3 between 0,3 - 0,5Nm screw according to ISO 4762

## Recommended panel cutout and assembly with PushPull receptacle housings

### PushPull EasyInstall metal with clip: 09455950031

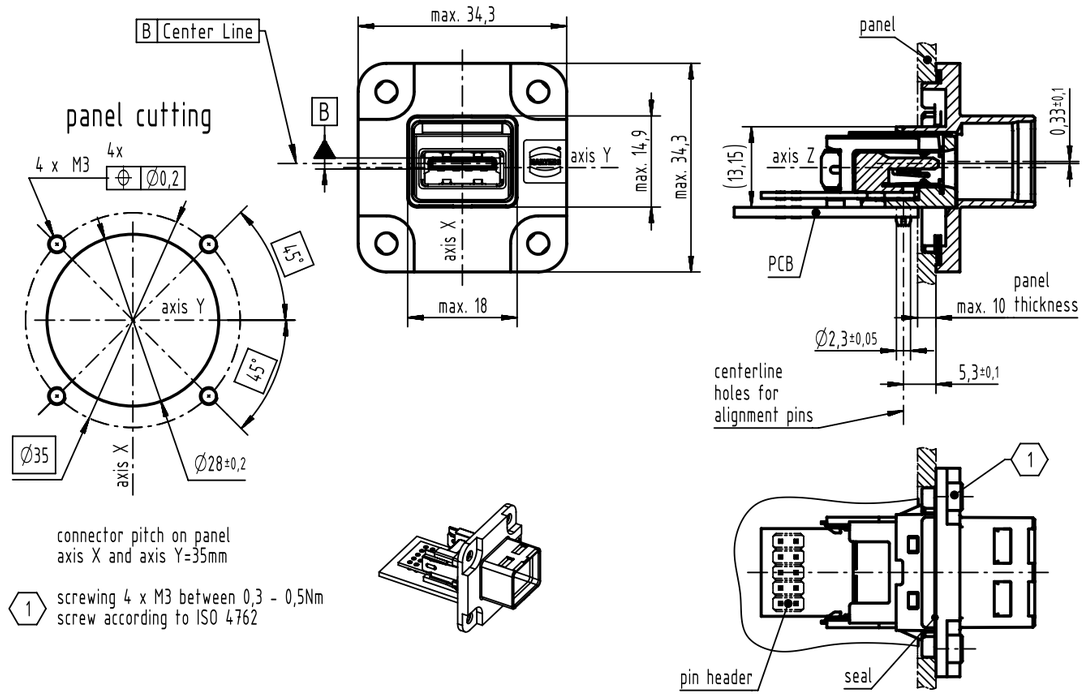


connector pitch on panel axis X and axis Y=35mm

(1) screwing 4 x M3 between 0,3 - 0,5Nm screw according to ISO 4762

| | | | | | |
|---|---|---|---|---|---|
| All Dimensions in mm<br>Original Size DIN A3 | Scale 1:1 | Free size tol. | | Ref.<br>Sub. DS 09456230201 / 500000076911 / 2014-07-09 | |
| All rights reserved<br>Department EC PD - DE | Created by HASSE | Inspected by LUETTERMANND | Standardisation HOFFMANN | Date 2016-05-19 | State Final Release |
| HARTING Electronics GmbH<br>D-32339 Espelkamp | Title HARTING PushPull USB (V4) | | | | Doc-Key / ECM-Nr. 100541366/UGD/001/C 500000104625 |
| | Type DS | Number 09456230201 | | Rev. C | Page 2/2 |

A3

# Mouser Electronics

Authorized Distributor

Click to View Pricing, Inventory, Delivery & Lifecycle Information:

HARTING:
09455451902 09455451901

Мы молодая и активно развивающаяся компания в области поставок электронных компонентов. Мы поставляем электронные компоненты отечественного и импортного производства напрямую от производителей и с крупнейших складов мира.

Благодаря сотрудничеству с мировыми поставщиками мы осуществляем комплексные и плановые поставки широчайшего спектра электронных компонентов.

Собственная эффективная логистика и склад в обеспечивает надежную поставку продукции в точно указанные сроки по всей России.

Мы осуществляем техническую поддержку нашим клиентам и предпродажную проверку качества продукции. На все поставляемые продукты мы предоставляем гарантию .

Осуществляем поставки продукции под контролем ВП МО РФ на предприятия военно-промышленного комплекса России , а также работаем в рамках 275 ФЗ с открытием отдельных счетов в уполномоченном банке. Система менеджмента качества компании соответствует требованиям ГОСТ ISO 9001.

Минимальные сроки поставки, гибкие цены, неограниченный ассортимент и индивидуальный подход к клиентам являются основой для выстраивания долгосрочного и эффективного сотрудничества с предприятиями радиоэлектронной промышленности, предприятиями ВПК и научно-исследовательскими институтами России.

С нами вы становитесь еще успешнее!

**Наши контакты:**

**Телефон:** +7 812 627 14 35

**Электронная почта:** sales@st-electron.ru

**Адрес:** 198099, Санкт-Петербург, Промышленная ул, дом № 19, литера Н, помещение 100-Н Офис 331