THIS DRAWING IS UNPUBLISHED. RELEASED FOR PUBLICATION October , 2018.
© COPYRIGHT 2018 TE Connectivity Ltd. ALL RIGHTS RESERVED.

REVISIONS

| P | LTR | DESCRIPTION | DATE | DWN | APVD |
|---|---|---|---|---|---|
| | A | INITIAL RELEASE | 27NOV2018 | GK | ES |

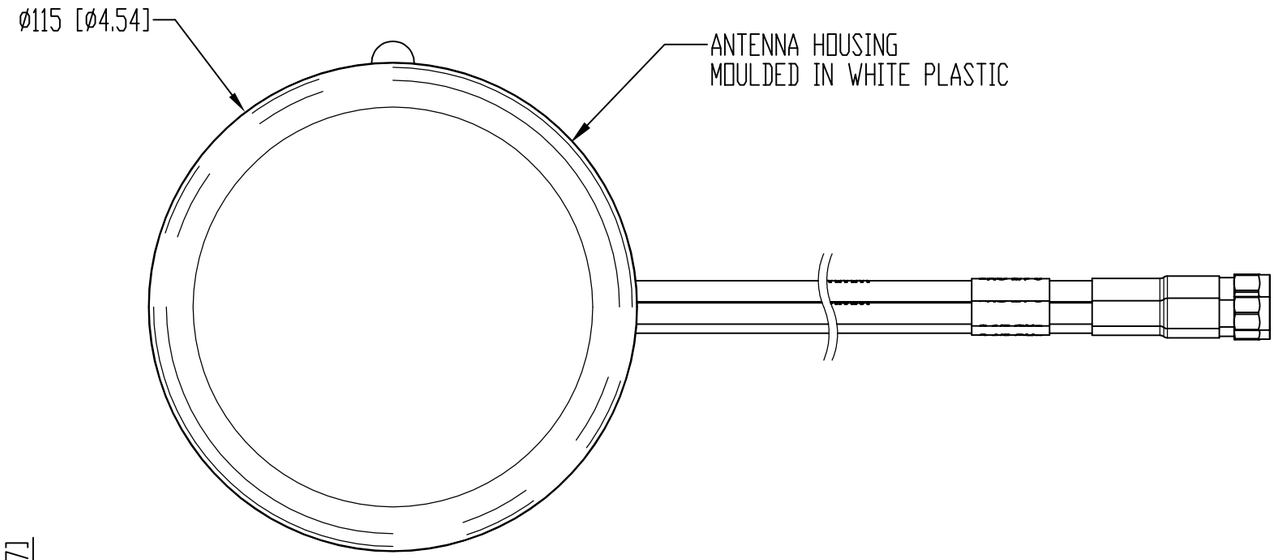


NOTES:
1. OPERATING FREQUENCIES:
   WIFI FEED: 2400/4900–6000 MHz
2. ALL MATERIALS SUPPLIED MUST BE RoHS2 (DIRECTIVE 2011/65/EU) COMPLIANT AND MUST NOT CONTAIN ANY SUBSTANCES OF VERY HIGH CONCERN (SVHCs) LISTED UNDER REACH OR POLY–AROMATIC HYDROCARBONS (PAHs), OR PERSISTENT ORGANIC POLLUTANTS (POPs) CONTROLLED BY THE STOCKHOLM CONVENTION.
3. PATTERN: OMNI–DIRECTIONAL.
4. MAX. INPUT POWER: 10W.
5. OPERATING TEMPERATURE: –30°/+70°C(–22°/+158°F).
6. MATERIAL: GELOY HRA 222F.
7. CABLE MATERIAL: CS32 FLAME RETARDANT TO UN118.01/EN6722/EN45545–2
8. WEIGHT: 225g.
9. TESTED AND APPROVED ACCORDING TO EN45545–2(HL1–3)

ISO VIEW
SCALE 1:2

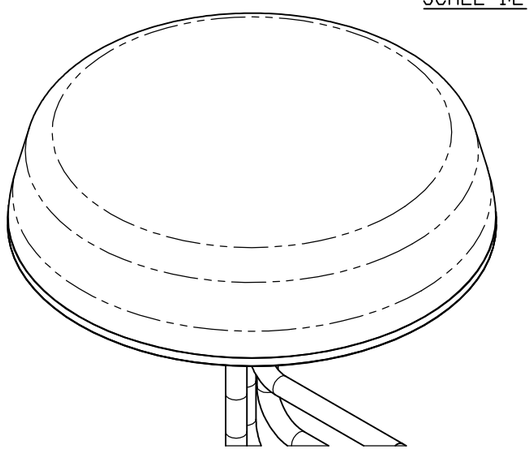

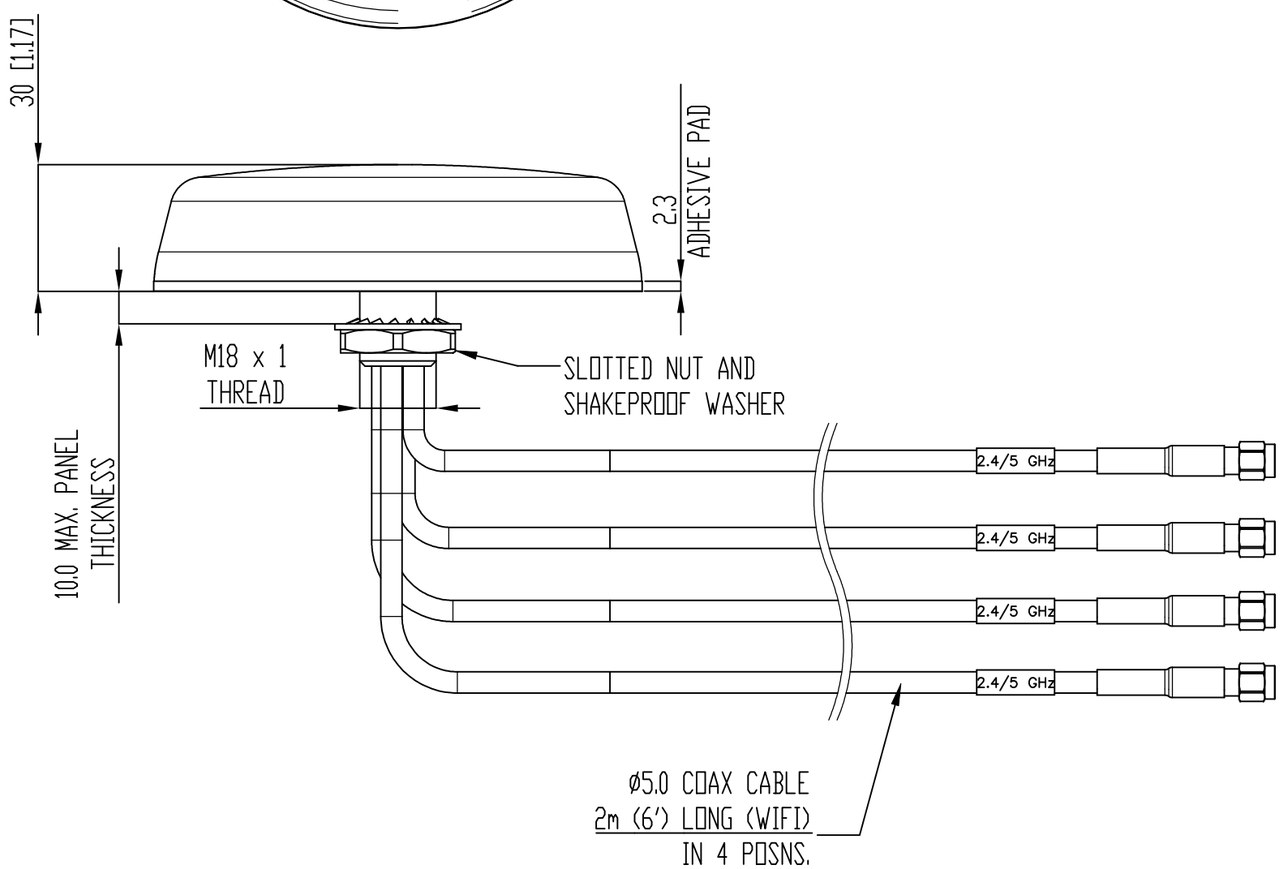


| TE P/N | DESCRIPTION | TERMINATION | COLOR |
|---|---|---|---|
| 2344721–6 | CEILING MOUNT ANTENNA MIMO 4X4 | RIGHT–ANGLED N PLUGS | WHITE |
| 2344721–5 | CEILING MOUNT ANTENNA MIMO 3X3 | | |
| 2344721–4 | CEILING MOUNT ANTENNA MIMO 2X2 | | |
| 2344721–3 | CEILING MOUNT ANTENNA MIMO 4X4 | REVERSE POLARITY SMA PLUGS | |
| 2344721–2 | CEILING MOUNT ANTENNA MIMO 3X3 | | |
| 2344721–1 | CEILING MOUNT ANTENNA MIMO 2X2 | | |

THIS DRAWING IS A CONTROLLED DOCUMENT.

DIMENSIONS: mm [INCHES]

TOLERANCES UNLESS OTHERWISE SPECIFIED:
0 PLC ± 0.5
1 PLC ± 0.2
2 PLC ± 0.1
3 PLC ± –
4 PLC ± –
ANGLES ± 1°

MATERIAL –
FINISH –

DWN GOPALAKRISHNA H.V. 08OCT2018
CHK E STELLINGA 08OCT2018
APVD E STELLINGA 08OCT2018
PRODUCT SPEC —
APPLICATION SPEC —
WEIGHT 0

TE Connectivity

NAME CEILING MOUNT ANTENNA MIMO
–
–

SIZE A2 | CAGE CODE 00779 | DRAWING NO C-2344721 | RESTRICTED TO —

CUSTOMER DRAWING | SCALE 1:1 | SHEET 1 OF 1 | REV A

2344721

1471-9 (1/15)

Мы молодая и активно развивающаяся компания в области поставок электронных компонентов. Мы поставляем электронные компоненты отечественного и импортного производства напрямую от производителей и с крупнейших складов мира.

Благодаря сотрудничеству с мировыми поставщиками мы осуществляем комплексные и плановые поставки широчайшего спектра электронных компонентов.

Собственная эффективная логистика и склад в обеспечивает надежную поставку продукции в точно указанные сроки по всей России.

Мы осуществляем техническую поддержку нашим клиентам и предпродажную проверку качества продукции. На все поставляемые продукты мы предоставляем гарантию .

Осуществляем поставки продукции под контролем ВП МО РФ на предприятия военно-промышленного комплекса России , а также работаем в рамках 275 ФЗ с открытием отдельных счетов в уполномоченном банке. Система менеджмента качества компании соответствует требованиям ГОСТ ISO 9001.

Минимальные сроки поставки, гибкие цены, неограниченный ассортимент и индивидуальный подход к клиентам являются основой для выстраивания долгосрочного и эффективного сотрудничества с предприятиями радиоэлектронной промышленности, предприятиями ВПК и научно-исследовательскими институтами России.

С нами вы становитесь еще успешнее!

**Наши контакты:**

**Телефон:** +7 812 627 14 35

**Электронная почта:** sales@st-electron.ru

**Адрес:** 198099, Санкт-Петербург, Промышленная ул, дом № 19, литера Н, помещение 100-Н Офис 331