ZEICHNUNG GESCHÜTZT DURCH
©COPYRIGHT 1989
AMP DEUTSCHLAND GMBH
ALLE RECHTE VORBEHALTEN

REV.	ÄNDERUNG	DATUM	NAME
1	8. HINZU	23.05.89	A.HO
2	ZEICHNUNG IN EUROPEAN PROJECTION GEÄNDERT	30.11.90	A.HO
3	LÖTLÄNGE VON 3 IN 3.1 GEÄNDERT	12.03.92	A.HO
C	VERPACKUNGSANGABE HINZU	15.01.96	F.RDT
D1	NOTE 3 CHANGED	27.02.08	ACK

DO NOT SCALE
DIMENSIONS IN mm

METRIC

EUROPEAN PROJECTION

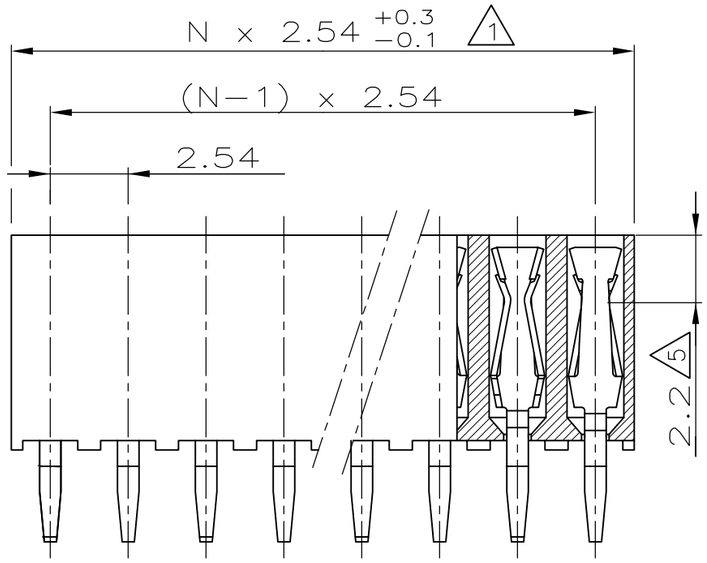

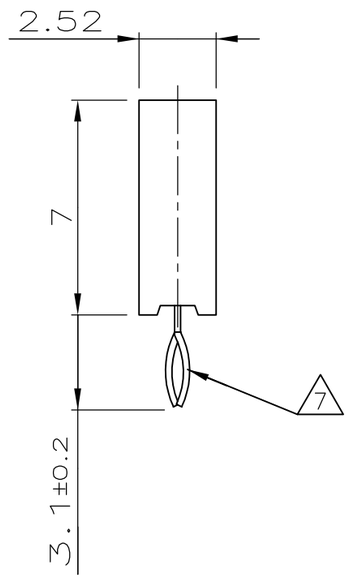

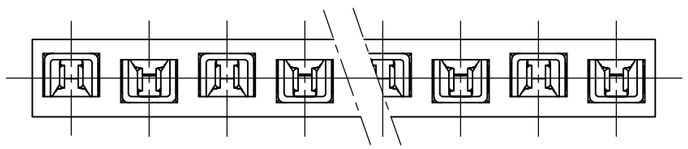

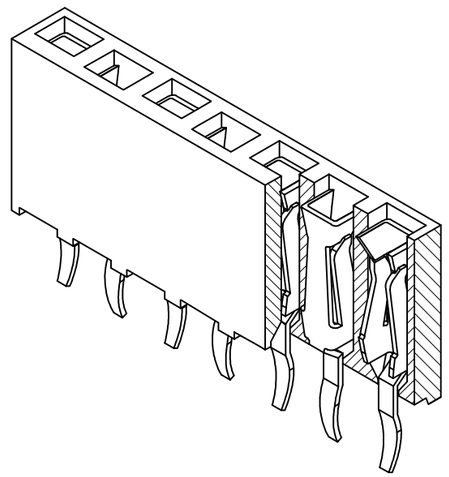

NOTES:

1. TO DETERMINE DIMENSIONS TAKE N = NR. OF POS.
FOR EXAMPLE: 10 POS.: N x 2,54 = 25,4 mm.
FOR ORDERNR. USE BASIC NR. + NR. OF POS.
FOR EXAMPLE: 2 POS.= 215 298−2 (SHORTEST VERSION)
36 POS.= 3−215 298−6 (LONGEST VERSION)
2. HOUSING MATERIAL: GREEN GLASSFILLED POLYESTER, UL 94V−0
CONTACT MATERIAL: PHOSPHORBRONZE.
3. PLATING: 3.0µm Sn OVER Ni
4. MATES WITH 0,63 SQUARE/ROUND MODU POSTS.
5. CONTACT−POINT.
6. RECOMMENDED P.C.BOARD−THICKNESS: 1,6.
7. RETENTION FEATURE.
8. RETENTION FORCE MUST BE MIN. 5N PER CONTACT
9. HV100 CONNECTOR PACKED IN ANTISTATIC BLISTER

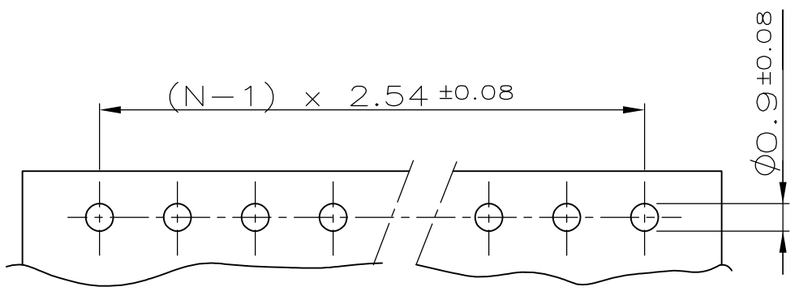

P.C.−BOARD HOLE−PATTERN

VERWENDET FÜR E 92−9803	SEE NOTES	SEE NOTES	SEE NOTES
	FINISH	MATERIAL	PARTNUMBER

CUSTOMER DRAWING

FOR REFERENCE ONLY

WILL NOT BE UPDATED

AMP

AMP−HOLLAND B.V.
's−Hertogenbosch, The Netherlands.

~~THIS DRAWING IS UNPUBLISHED~~ –

© COPYRIGHT 19 87 BY AMP−HOLLAND B.V.
ALL INTERNATIONAL RIGHTS RESERVED.
AMP PRODUCTS MAY BE COVERED BY U.S. AND FOREIGN PATENTS AND/OR PATENTS PENDING.

DR. A.HO	DATE 24.02.89	WIRE RANGE –	NAME HV 100 VERTICAL CONNECTOR	REV.DATE D M Y
CHK. M.SCHAARSCHMIDT	DATE 24.02.89	INSUL.RANGE –	SINGLE ROW, 7,0mm HEIGHT, TOP ENTRY, TIN, MAX. 36 POSITIONS.	27 02 08
APP. G.FELDMEIER	DATE	SIZE A3 / SHEET 1 OF 1	DWG. No. 215298	REV.LTR. D1

NICHT TOLERIERTE MASSE
± 0.1mm
± –
MASSTAB 5:1

Мы молодая и активно развивающаяся компания в области поставок электронных компонентов. Мы поставляем электронные компоненты отечественного и импортного производства напрямую от производителей и с крупнейших складов мира.

Благодаря сотрудничеству с мировыми поставщиками мы осуществляем комплексные и плановые поставки широчайшего спектра электронных компонентов.

Собственная эффективная логистика и склад в обеспечивает надежную поставку продукции в точно указанные сроки по всей России.

Мы осуществляем техническую поддержку нашим клиентам и предпродажную проверку качества продукции. На все поставляемые продукты мы предоставляем гарантию .

Осуществляем поставки продукции под контролем ВП МО РФ на предприятия военно-промышленного комплекса России , а также работаем в рамках 275 ФЗ с открытием отдельных счетов в уполномоченном банке. Система менеджмента качества компании соответствует требованиям ГОСТ ISO 9001.

Минимальные сроки поставки, гибкие цены, неограниченный ассортимент и индивидуальный подход к клиентам являются основой для выстраивания долгосрочного и эффективного сотрудничества с предприятиями радиоэлектронной промышленности, предприятиями ВПК и научно-исследовательскими институтами России.

С нами вы становитесь еще успешнее!

Наши контакты:

Телефон: +7 812 627 14 35

Электронная почта: sales@st-electron.ru

Адрес: 198099, Санкт-Петербург, Промышленная ул, дом № 19, литера Н, помещение 100-Н Офис 331