NUMBER C-176285

三角法(3rd ANGLE PROJECTION)

METRIC

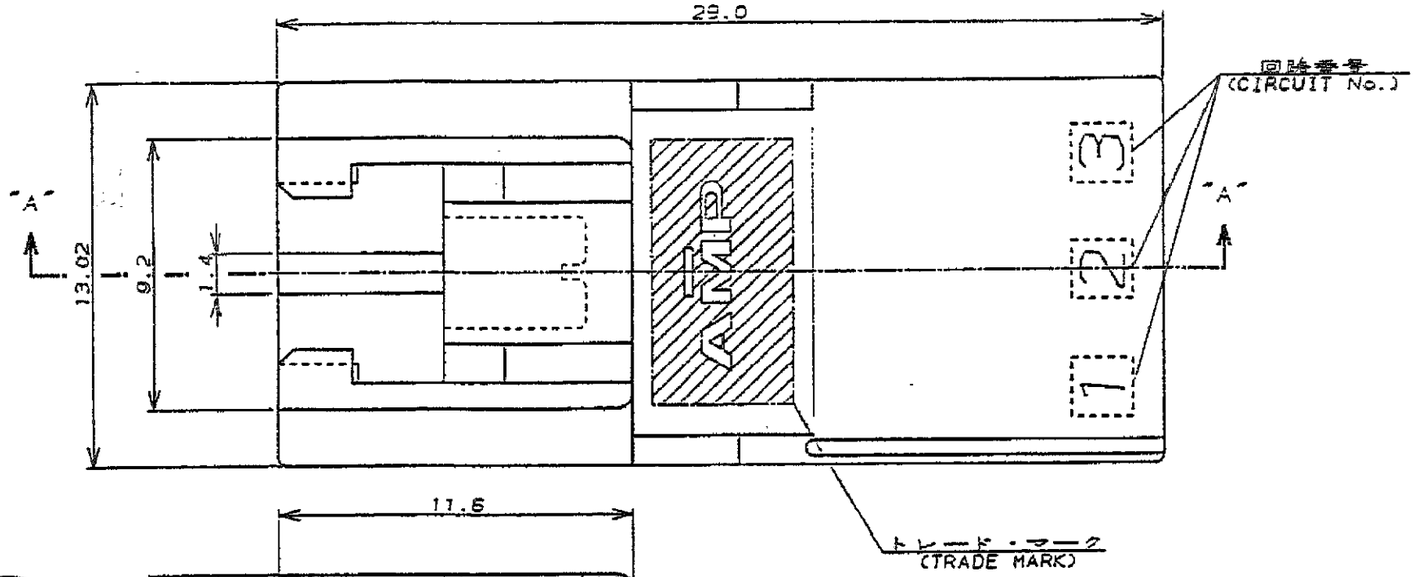

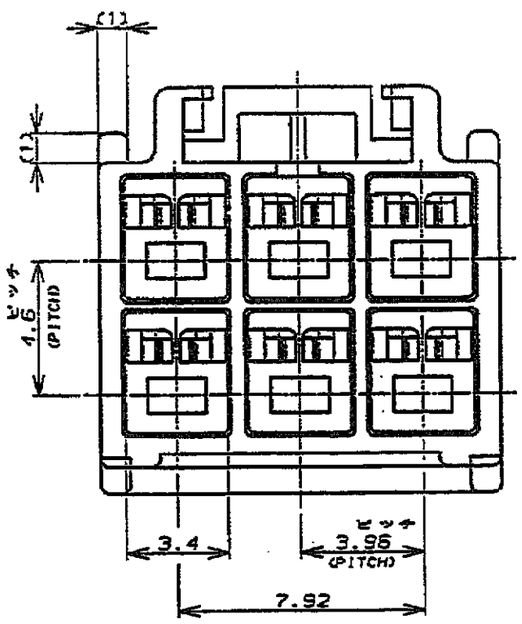

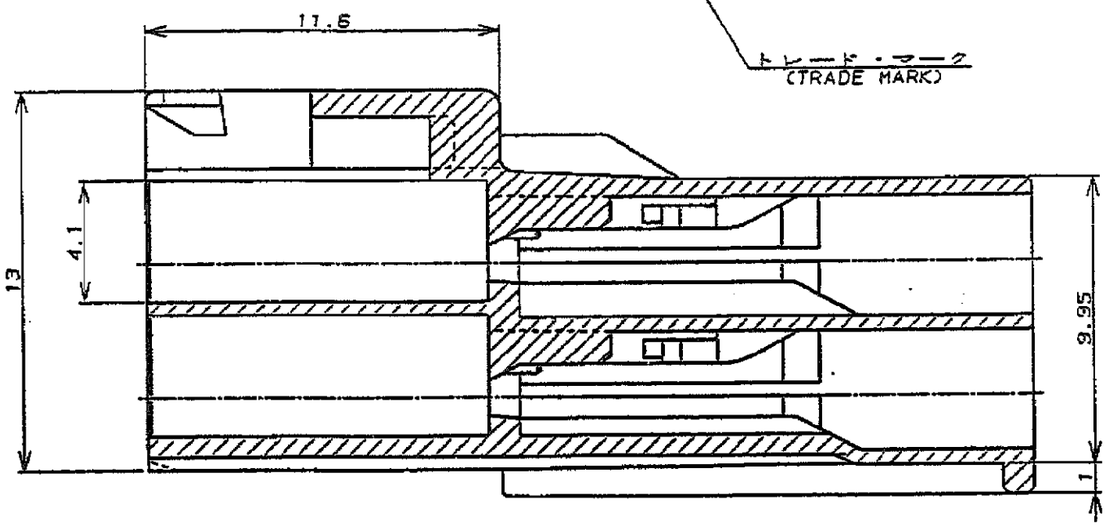

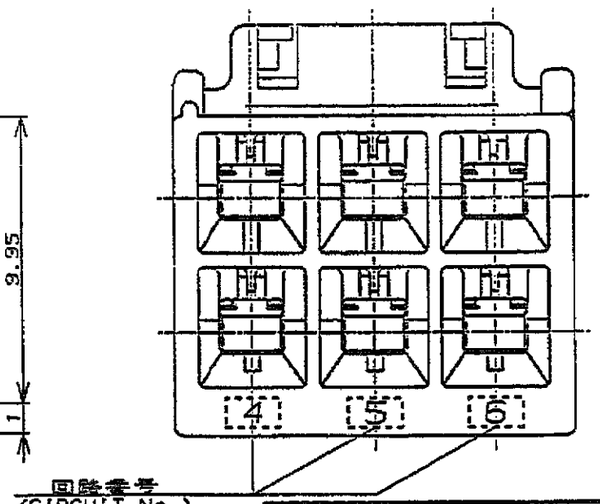

断面 "A"-"A"
(SECT)

注：
1. 適用製品規格：108-5302
2. 適用コンタクト型番
   タブ・コンタクト：175150-□(#20-#16AWG)
   175149-□(#26-#22AWG)
3. 嵌合相手側製品型番
   プラグ・ハウジング：176274-□
   リセ・コンタクト：175152-□(#20-#16AWG)
   175151-□(#26-#22AWG)
4. 取扱説明書：IS-503J

NOTES;
1. PRODUCT SPEC.: 108-5302
2. APPLICABEL CONTACT P/N
   TAB CONTACT: 175150-□(#20-#16AWG)
   : 175149-□(#26-#22AWG)
3. MATING CONN, P/N
   PLUG HSG: 176274-□
   REC CONTACT: 175152-□(#20-#16AWG)
   175151-□(#26-#22AWG)
4. INSTRUCTION SHEET : IS-503J

黒 (BLACK)	6	176285-9
青 (BLUE)	↑	↑ -6
黄 (YELLOW)		-4
赤 (RED)	↓	↓ -2
自然色(NATURAL)	6	176285-1
ハウジング色調 (HOUSING COLOR)	極数 (Pos.)	型番 (P/N)

LTR	変更 (REVISION RECORD)	DR	CHK	DATE
C	改訂 FJ00-0836-02	K.K	MS	4/15'02
B	改 訂 J-12865	MS	[illegible]	11/19'90
A	改 訂 J-12193	Y.N	MS	11/19
0	作 成 J-12119	M.S	Y.F	10/13 '89

© 19 BY AMP (Japan) LTD.

Tyco Electronics AMP K.K.
Kawasaki, Japan

圧着電線許容範囲 (WIRE RANGE)	被覆外径 (INSULATION DIA.)
— mm² (AWG -)	— mmφ
材料 (MATERIAL) 6/6 ナイロン (UL94V-0) 6/6 NYLON (UL94V-0)	仕上 (FINISH) —
DR. Y. NARISAWA '90 11/19	DE. M. Shide 11/19 '90
CHK. [illegible] 11/19 '90	APP. [illegible] 11/19 '90

名称 (NAME) AMPユニバーサルパワーコネクタ 6極
3.95mmピッチ キャップ・ハウジング (2列タイプ)
AMP UNIVERSAL POWER CONN. 3.95mm PITCH CAP HOUSING 6 Pos (DBL ROW)

一般公差
10以下 : ±0.2
10を超え30以下 : ±0.25
30を超え100以下 : ±0.3
角度 : ±3°

SIZE	LOC	番号 (No.)
A3	J	C-176285

尺度 (SCALE)	REV.	SHEET
—	C	1 OF 1

PRINT DIST

単位: MM DIMENSIONS IN MM. DO NOT SCALE PRINT

Мы молодая и активно развивающаяся компания в области поставок электронных компонентов. Мы поставляем электронные компоненты отечественного и импортного производства напрямую от производителей и с крупнейших складов мира.

Благодаря сотрудничеству с мировыми поставщиками мы осуществляем комплексные и плановые поставки широчайшего спектра электронных компонентов.

Собственная эффективная логистика и склад в обеспечивает надежную поставку продукции в точно указанные сроки по всей России.

Мы осуществляем техническую поддержку нашим клиентам и предпродажную проверку качества продукции. На все поставляемые продукты мы предоставляем гарантию .

Осуществляем поставки продукции под контролем ВП МО РФ на предприятия военно-промышленного комплекса России , а также работаем в рамках 275 ФЗ с открытием отдельных счетов в уполномоченном банке. Система менеджмента качества компании соответствует требованиям ГОСТ ISO 9001.

Минимальные сроки поставки, гибкие цены, неограниченный ассортимент и индивидуальный подход к клиентам являются основой для выстраивания долгосрочного и эффективного сотрудничества с предприятиями радиоэлектронной промышленности, предприятиями ВПК и научно-исследовательскими институтами России.

С нами вы становитесь еще успешнее!

Наши контакты:

Телефон: +7 812 627 14 35

Электронная почта: sales@st-electron.ru

Адрес: 198099, Санкт-Петербург, Промышленная ул, дом № 19, литера Н, помещение 100-Н Офис 331