THIS DRAWING IS UNPUBLISHED
VERTRAULICHE UNVEROEFFENTLICHTE ZEICHNUNG
© COPYRIGHT 2007 Tyco Electronics AMP GmbH
ALL RIGHTS RESERVED.
ALLE RECHTE VORBEHALTEN.

RELEASED FOR PUBLICATION 25.SEP. 2007
FREI FUER VEROEFFENTLICHUNG

MATED WITH:
PASSEND ZU:

LOC	DIST
A1	–

PROJEKT NR.: –

REVISIONS
AENDERUNGEN

P	LTR	DESCRIPTION BESCHREIBUNG	DATE	DWN	APVD
	E4	TITLE BLOCK: NAME CHANGED	09OCT2015	ER	DO
	E5	NOTE 9 REVISED PER PCN E-15-016089	03NOV2015	ER	DO
	E6	PN 0-2: ITEM 3 ADDED PER PCN E-16-015832	09NOV2016	ER	DO
	E7	PN 0-5 ADDED PER PCN E-17-004754	03APR2017	ER	DO

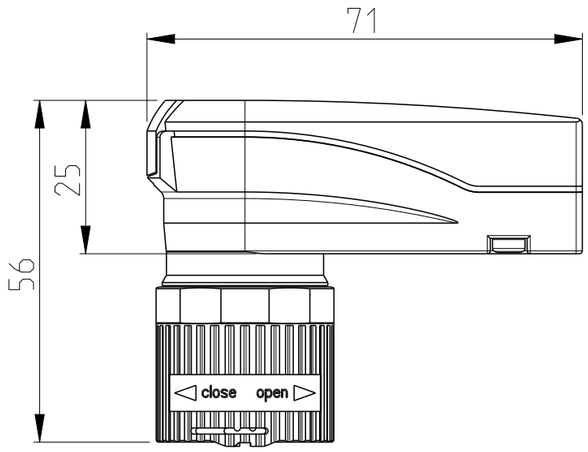

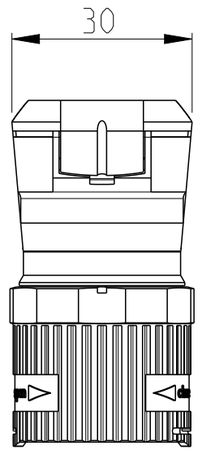

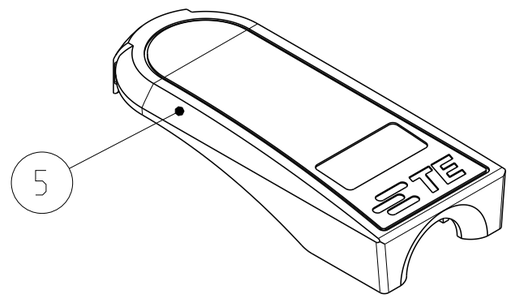

PN 0-1 AS SHOWN

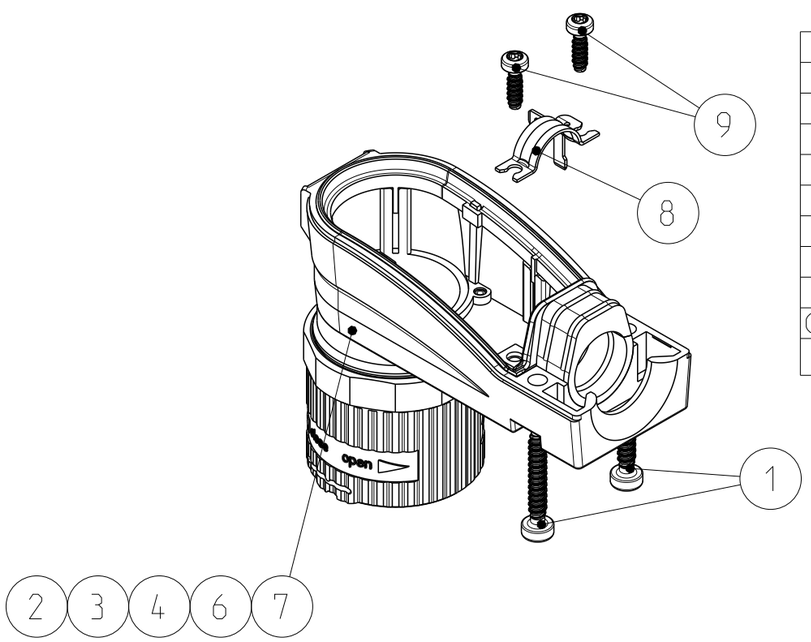

Notes

1. SUITABLE HOUSINGS: SERIES HC26
   CUSTOMER DRAWING: 1103433, 1103470
2. SUITABLE INSERTS: SERIES HC26
   CUSTOMER DRAWING: 1103428, 1103429, 1103431, 1103432
3. STANDARDS:
   DIN EN 61984, DIN EN 60664-1
4. PACKAGING PN 0-1:
   40 SETS IN A CARTON
5. PACKAGING PN 0-2:
   500 PIECES IN A CARTON
6. PACKAGING PN 0-3:
   500 PIECES IN A CARTON
7. PACKAGING PN 0-4:
   1000 PIECES IN A CARTON
8. SUITABLE: ACCESSORY KIT:
   CUSTOMER DRAWING 1103519
9. SEAL GLUED ARROUND INTO ANGLED
   CONNECTOR HOUSING WITH LOCTITE 406,
   ACC. TO INSTRUCTION SHEET 408-18000
10. PACKAGING PN 0-5:
    500 PIECES IN A CARTON

PARTS LIST (PER UNIT)

0-5	0-4	0-3	0-2	0-1	DESCRIPTION	MATERIAL	SURFACE/COLOR	NOTE	ITEM
–	–	–	–	2	SCREW FOR PLASTICS	STEEL	ZINC PLATED	WN5452, 8IP-2.5x8.0	9
1	–	–	–	1	SCREEN TERMINATION	COPPER ALLOY	TIN PLATED	SERIES HC26, CONN.HSG	8
–	–	–	1	1	RETAINING RING	BRASS	NICKEL PLATED	SERIES HC26, CONN./ COUPL. HSG.	7
–	–	–	1	1	COUPLING NUT	PA66-GF25	GREY	SERIES HC26, CONN. HSG., DESIGN PLASTIC	6
–	–	1	–	1	COVER	PA66-GF25	GREY	SERIES HC26, CONN. HSG., DESIGN PLASTIC	5
–	–	–	1	1	ANGLED CONNECTOR HOUSING	PA66-GF25	GREY	SERIES HC26, DESIGN PLASTIC	4
–	–	–	1	1	SEALING	FKM	GREY	SERIES HC26, WIRE SIZE 11.5-12.0	3
–	–	–	1	1	SEALING	FKM	GREY	SERIES HC26, INTERMATE	2
–	1	–	–	2	SCREW FOR PLASTICS	STEEL	ZINC PLATED	WN5452, 10IP-3.0x18.0	1

DIESE ZEICHNUNG IST EIN KONTROLLIERTES DOKUMENT.
BEMASSUNGEN UND TOLERANZEN GEMAESS GPS (ISO STANDARDS).

THIS DRAWING IS A CONTROLLED DOCUMENT.
DIMENSIONING AND TOLERANCING PER GPS (ISO STANDARDS).

TOLERANCING ISO 8015
TOLERIERUNG ISO 8015

DIMENSIONS: MASSEINHEITEN: mm

TOLERANCES UNLESS OTHERWISE SPECIFIED: ALLGEMEINTOLERANZEN
0 PLC ±–
1 PLC ±–
2 PLC ±–
3 PLC ±–
4 PLC ±–
ANGLES/WINKEL ±–

MATERIAL –
FINISH/OBERFLAECHE/FARBE –

DWN H.BRAUN 25SEP2007
CHK T.VETTER 27OCT2008
APVD T.SCHNURPFEIL 27OCT2008
PRODUCT SPEC PRODUKTSPEZ. 108-74097
APPLICATION SPEC VERARBEITUNGSSPEZ. 114-74103
WEIGHT GEWICHT –

TE Connectivity

NAME
ANGLED CONNECTOR HOUSING ASS'Y
SERIES HC26, DESIGN PLASTIC
CIRCULAR HYBRID CONNECTOR

SIZE	CAGE CODE	DRAWING NO ZEICHNUNGS-NR.	RESTRICTED TO NUR FUER
A3	00779	C-1103434	–

Customer Drawing /KUNDENZEICHNUNG
SCALE MASSSTAB 1:1 SHEET BLATT 1 OF VON 1 REV E7

Мы молодая и активно развивающаяся компания в области поставок электронных компонентов. Мы поставляем электронные компоненты отечественного и импортного производства напрямую от производителей и с крупнейших складов мира.

Благодаря сотрудничеству с мировыми поставщиками мы осуществляем комплексные и плановые поставки широчайшего спектра электронных компонентов.

Собственная эффективная логистика и склад в обеспечивает надежную поставку продукции в точно указанные сроки по всей России.

Мы осуществляем техническую поддержку нашим клиентам и предпродажную проверку качества продукции. На все поставляемые продукты мы предоставляем гарантию .

Осуществляем поставки продукции под контролем ВП МО РФ на предприятия военно-промышленного комплекса России , а также работаем в рамках 275 ФЗ с открытием отдельных счетов в уполномоченном банке. Система менеджмента качества компании соответствует требованиям ГОСТ ISO 9001.

Минимальные сроки поставки, гибкие цены, неограниченный ассортимент и индивидуальный подход к клиентам являются основой для выстраивания долгосрочного и эффективного сотрудничества с предприятиями радиоэлектронной промышленности, предприятиями ВПК и научно-исследовательскими институтами России.

С нами вы становитесь еще успешнее!

Наши контакты:

Телефон: +7 812 627 14 35

Электронная почта: sales@st-electron.ru

Адрес: 198099, Санкт-Петербург, Промышленная ул, дом № 19, литера Н, помещение 100-Н Офис 331