## D-Series Single Pole Toggle Switches

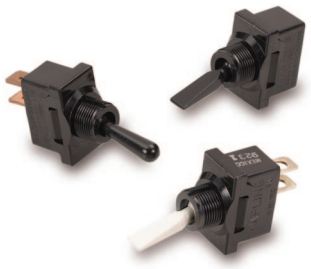

The D-Series single pole compact high current toggle switches are ideal for applications with back panel size constraints. These switches feature self-cleaning contacts and ratings up to 20A 125VAC, 10A 250VAC, 1 1/2 HP 125-250VAC. With an economical double insulated all-nylon construction, these switches figure prominently in the Environmental Controls, Marine, Food Service, Vacuum Cleaner and various other general purpose markets with stringent current carrying requirements.

**Dielectric Strength**
*UL/CSA:* 1000V - live to dead metal parts & opposite polarity
TUV: 4000V - live to dead metal parts; 750V - across open contacts
**Electrical Life**
50,000 cycles
**Mechanical Life**
100,000 cycles
**Operating Temperature**
32°F to 185°F (0°C to 85°C)

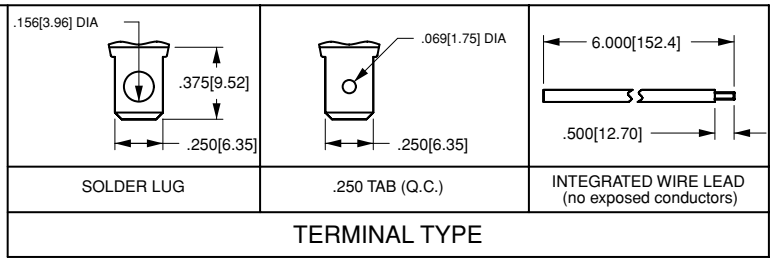


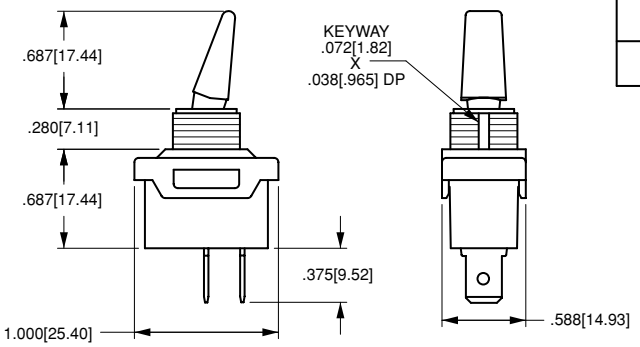


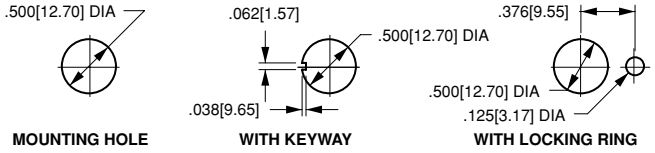


| DA221 | - | P | - | B | - | B |
|---|---|---|---|---|---|---|
| *1 Base Part Number* | | *2 Actuator Style* | | *3 Actuator Color* | | *4 Bushing Color* |

**1 BASE PART NUMBER: SERIES/CIRCUITRY/RATING/TERMINATION**

***10A 250VAC, 20A 125VAC, 1 1/2 HP 125-250VAC***

| | *solder lug* | *.250 tab* | *wire leads* |
|---|---|---|---|
| OFF-NONE-ON | **DA220** | **DA221** | **DA225** |
| ON-NONE-ON | **DB220** | **DB221** | **DB225** |
| ON-OFF-ON | **DC220** | **DC221** | **DC225** |

***5A 250VAC, 10A 125VAC, 1/2 HP 125-250VAC, 4(4) 250VACµ TUV approved***

| | *wire leads* |
|---|---|
| ON-NONE-OFF | **DA945**[1] |

**2 ACTUATOR STYLE**

| | | | |
|---|---|---|---|
| **B** | bat | **P** | paddle |

**3 ACTUATOR COLOR**[2]

| | | | |
|---|---|---|---|
| **B** | black | **W** | white |

**4 BUSHING COLOR**[2]

| | | | |
|---|---|---|---|
| **B** | black | **W** | white |

NOTES
1 Available with wire leads and ON-OFF circuit only.
2 Additional colors available. Please consult factory.

Мы молодая и активно развивающаяся компания в области поставок электронных компонентов. Мы поставляем электронные компоненты отечественного и импортного производства напрямую от производителей и с крупнейших складов мира.

Благодаря сотрудничеству с мировыми поставщиками мы осуществляем комплексные и плановые поставки широчайшего спектра электронных компонентов.

Собственная эффективная логистика и склад в обеспечивает надежную поставку продукции в точно указанные сроки по всей России.

Мы осуществляем техническую поддержку нашим клиентам и предпродажную проверку качества продукции. На все поставляемые продукты мы предоставляем гарантию .

Осуществляем поставки продукции под контролем ВП МО РФ на предприятия военно-промышленного комплекса России , а также работаем в рамках 275 ФЗ с открытием отдельных счетов в уполномоченном банке. Система менеджмента качества компании соответствует требованиям ГОСТ ISO 9001.

Минимальные сроки поставки, гибкие цены, неограниченный ассортимент и индивидуальный подход к клиентам являются основой для выстраивания долгосрочного и эффективного сотрудничества с предприятиями радиоэлектронной промышленности, предприятиями ВПК и научно-исследовательскими институтами России.

С нами вы становитесь еще успешнее!

**Наши контакты:**

**Телефон:** +7 812 627 14 35

**Электронная почта:** sales@st-electron.ru

**Адрес:** 198099, Санкт-Петербург, Промышленная ул, дом № 19, литера Н, помещение 100-Н Офис 331