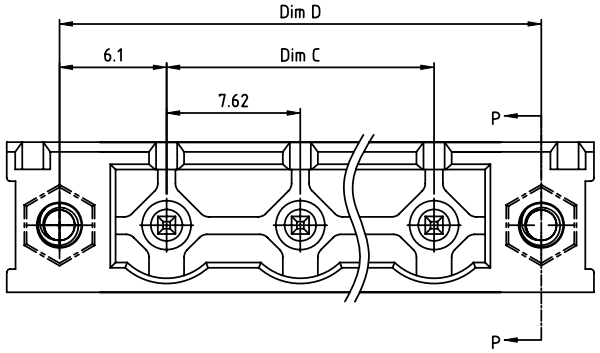
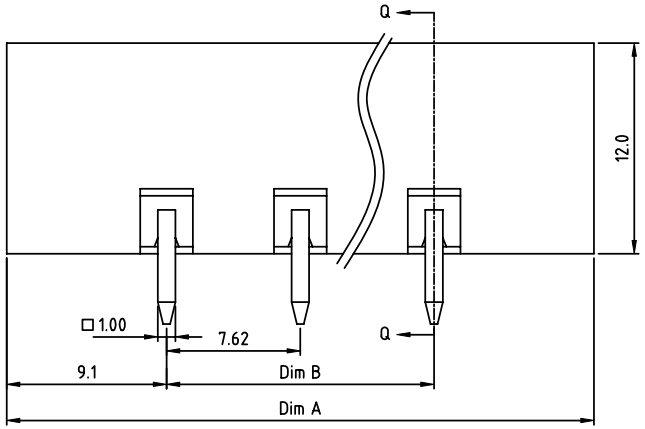
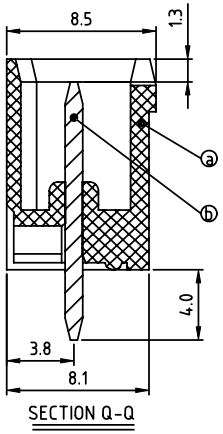
Copyright FCI.

FCIconnect.com

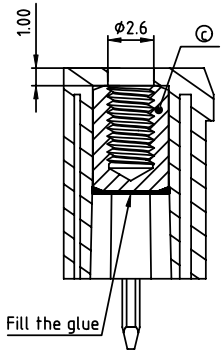
PRODUCT NUMBER	PITCH
0Qxx05x000J0G	7.62 mm



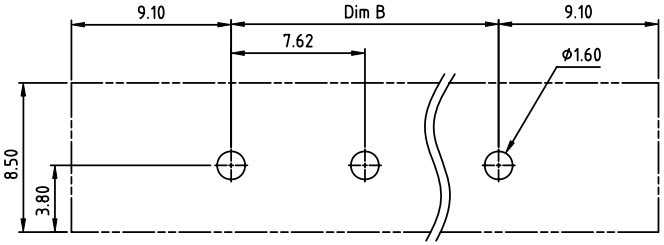




SECTION Q-Q



SECTION P-P



RECOMMENDED P.C.B LAYOUT
TOP VIEW

Material:

- Item ⓐ Male contact pin: Copper Tin plated
- Item ⓑ Terminal housing: Thermoplastic (UL94V-0)
- Item ⓒ Flange nut: Brass ,M2.5

Electrical:	cULus	TUV
Voltage rating:	300V	750V
Current rating:	20A	15A
Withstanding Voltage:	1.6 KV	6KV
Operating temperature:	-40°C to +115°C	
Soldering temperature:	260°C±5°C/5 Sec	
Safety Approval:	c UL us	TÜV

DIMENSION

Dim A	(N+1)X7.62+2.96
Dim B&C	(N-1)X7.62
Dim D	(N-1)X7.62+12.2

N= NUMBER OF POLES

Poles	Tolerance
2P-4P	±0.15
5P-8P	±0.20
9P-12P	±0.30
13P-16P	±0.40

PART NO.: OQ xx 0 5 x 0 00J0 G

No. of poles
02 2 poles
03 3 poles
... ...
16 16 poles

Body Color
0 Black (RAL9005)
2 Red (RAL3001/D)
3 Orange(RAL2011/P)
4 Yellow(RAL1018/A)
5 Green(RAL6018/T)
6 Blue (RAL5015/A)
8 Grey(RAL7035/D)
9 White(RAL1102)
C Green(RAL6018/U)

RoHS compliant
(lead<4%)
In copper Alloy

| | | |

Стандарт Электрон Связь

Мы молодая и активно развивающаяся компания в области поставок электронных компонентов. Мы поставляем электронные компоненты отечественного и импортного производства напрямую от производителей и с крупнейших складов мира.

Благодаря сотрудничеству с мировыми поставщиками мы осуществляем комплексные и плановые поставки широчайшего спектра электронных компонентов.

Собственная эффективная логистика и склад в обеспечивает надежную поставку продукции в точно указанные сроки по всей России.

Мы осуществляем техническую поддержку нашим клиентам и предпродажную проверку качества продукции. На все поставляемые продукты мы предоставляем гарантию .

Осуществляем поставки продукции под контролем ВП МО РФ на предприятия военно-промышленного комплекса России , а также работаем в рамках 275 ФЗ с открытием отдельных счетов в уполномоченном банке. Система менеджмента качества компании соответствует требованиям ГОСТ ISO 9001.

Минимальные сроки поставки, гибкие цены, неограниченный ассортимент и индивидуальный подход к клиентам являются основой для выстраивания долгосрочного и эффективного сотрудничества с предприятиями радиоэлектронной промышленности, предприятиями ВПК и научно-исследовательскими институтами России.

С нами вы становитесь еще успешнее!

Наши контакты:

Телефон: +7 812 627 14 35

Электронная почта: sales@st-electron.ru

Адрес: 198099, Санкт-Петербург, Промышленная ул, дом № 19, литера Н, помещение 100-Н Офис 331