MICRO CRYSTAL SWITZERLAND

RV-3049-C2
Development Board

DEVELOPMENT BOARD

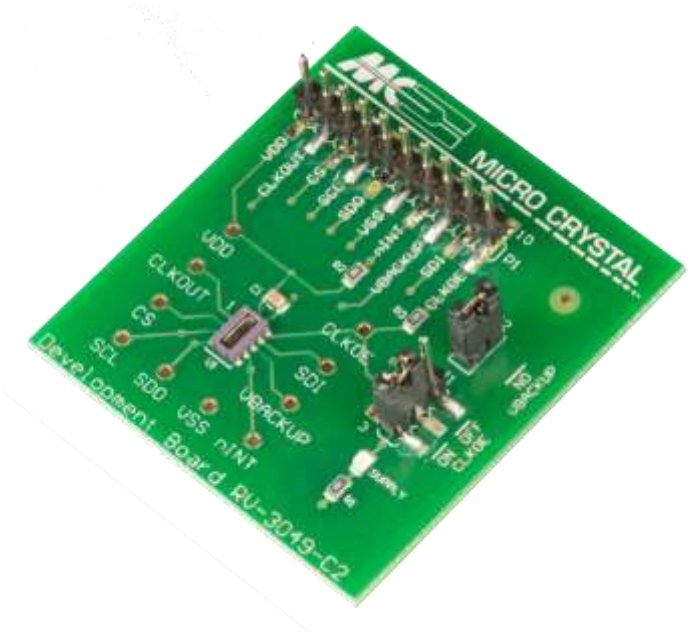

RV-3049-C2

Temperature Compensated Real-Time Clock / Calendar Module

DATE:	April 2016	Revision No.: 2

Headquarters: Micro Crystal AG
Muehlestrasse 14
CH-2540 Grenchen
Switzerland

Tel. +41 32 655 82 82
Fax +41 32 655 82 83
Internet www.microcrystal.com
Email sales@microcrystal.com

A COMPANY OF THE SWATCH GROUP

RV-3029-C2

The RV-3029-C2 is soldered onto the Development Board.
Every pin is either accessible at test pins 1 – 10 or at the test vias situated around the device.

The following passive components are already soldered on the Board:

C1	10 nF	Decoupling capacitor between V_{SS} and V_{DD}
R1	330 Ω	current limiting resistor for LED
LED	green	Supply, current consumption of the LED has to be considered
R2	10 k Ω	Pull-up resistor INT to V_{DD}
R3	10 k Ω	Protection resistors to prevent short-circuit between external CLKOE signal and jumper.

DEVELOPMENT BOARD

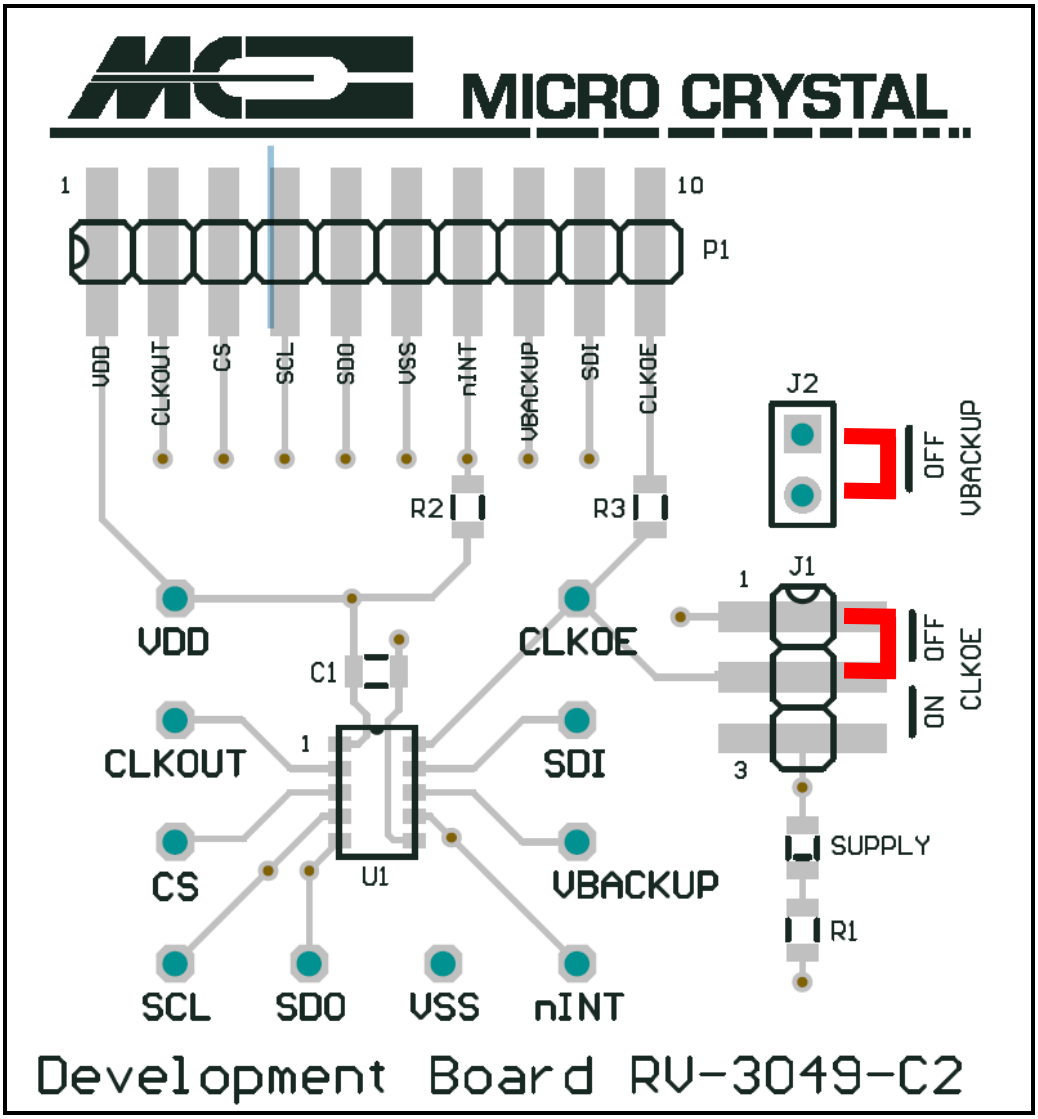

JUMPER 2

V_{BACKUP} = GND

JUMPER 1

CLKOE = LOW

CLKOE = HIGH

SCHEMATICS

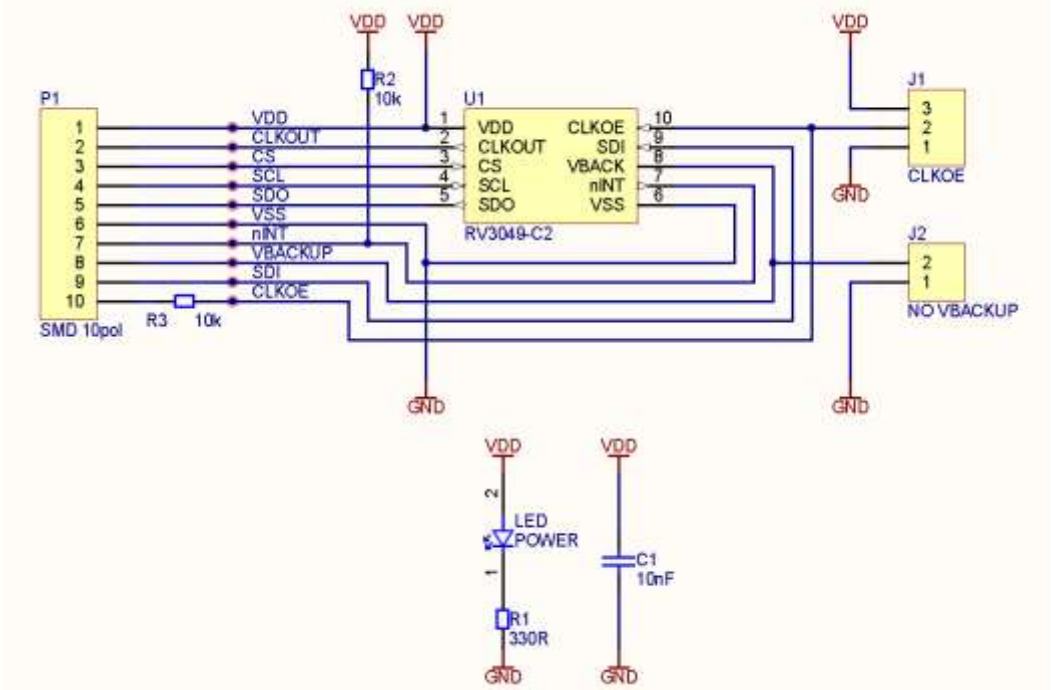

PINOUT RV-3029-C2

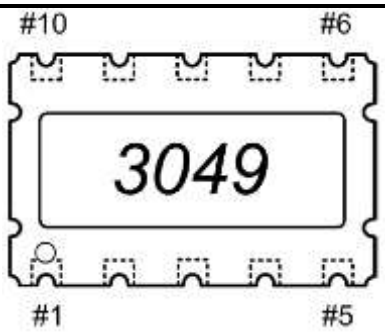

#1 V_{DD}	#10 CLKOE
#2 CLKOUT	#9 SDI
#3 CE #8	#8 V_{BACKUP}
#4 SCL	#7 $\overline{INT}$
#5 SDO	#6 V_{SS}

PIN DESCRIPTION

Symbol	Pin #	Description
V_{DD}	1	Positive supply voltage; positive or negative steps in supply voltage may affect oscillator performance recommend 10 nF decoupling capacitor close to device
CLKOUT	2	Clock Output pin; open-drain
CE	3	Chip Enable input; active HIGH; with internal pull-down
SCL	4	Serial Clock Input pin; may float when CE inactive
SDO	5	Serial Data Output pin; push-pull; high-impedance when not driving; can be connected to SDI for single-wire data line
V_{SS}	6	Ground
$\overline{INT}$	7	Interrupt output pin; open-drain; active LOW
V_{BACKUP}	8	Backup Supply Voltage; tie to GND when not using a backup supply voltage
SDI	9	Serial Data Input pin; may float when CE inactive
CLKOE	10	CLKOUT enable/disable pin; enable is active HIGH

Datasheet and Application-Manual are available for download under: www.microcrystal.com

Мы молодая и активно развивающаяся компания в области поставок электронных компонентов. Мы поставляем электронные компоненты отечественного и импортного производства напрямую от производителей и с крупнейших складов мира.

Благодаря сотрудничеству с мировыми поставщиками мы осуществляем комплексные и плановые поставки широчайшего спектра электронных компонентов.

Собственная эффективная логистика и склад в обеспечивает надежную поставку продукции в точно указанные сроки по всей России.

Мы осуществляем техническую поддержку нашим клиентам и предпродажную проверку качества продукции. На все поставляемые продукты мы предоставляем гарантию .

Осуществляем поставки продукции под контролем ВП МО РФ на предприятия военно-промышленного комплекса России , а также работаем в рамках 275 ФЗ с открытием отдельных счетов в уполномоченном банке. Система менеджмента качества компании соответствует требованиям ГОСТ ISO 9001.

Минимальные сроки поставки, гибкие цены, неограниченный ассортимент и индивидуальный подход к клиентам являются основой для выстраивания долгосрочного и эффективного сотрудничества с предприятиями радиоэлектронной промышленности, предприятиями ВПК и научно-исследовательскими институтами России.

С нами вы становитесь еще успешнее!

Наши контакты:

Телефон: +7 812 627 14 35

Электронная почта: sales@st-electron.ru

Адрес: 198099, Санкт-Петербург, Промышленная ул, дом № 19, литера Н, помещение 100-Н Офис 331