620ES050
Strain Relief
Direct Coupling - Straight

CONNECTOR DESIGNATOR

E

DIRECT COUPLING

620ES050 M 16

- Basic Part No.
- Finish (Table II)
- Shell Size

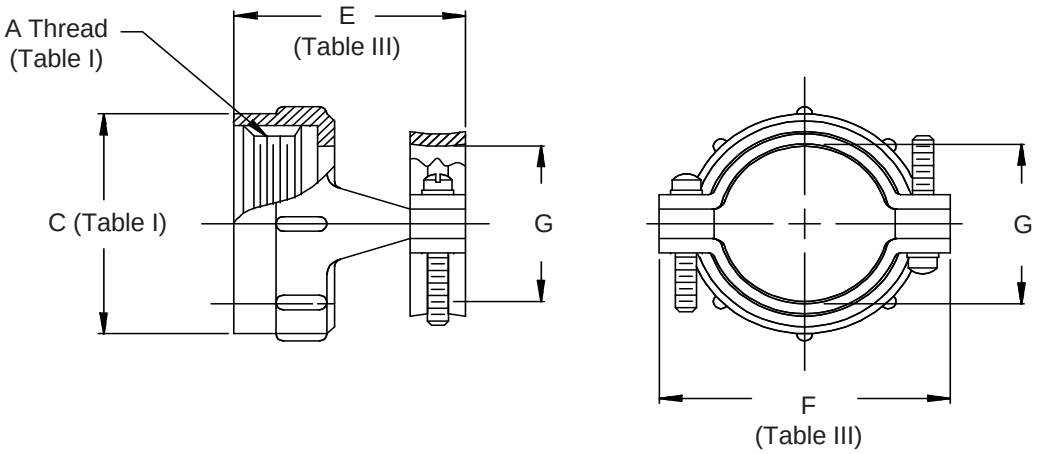

See inside back cover fold-out or pages 13 and 14 for Tables I and II.

TABLE III: CABLE ENTRY

Shell Size	E Max		F Max		G Dia ± .030	(0.8)
08	.950	(24.1)	.742	(18.8)	.186	(4.7)
10	.950	(24.1)	.873	(22.2)	.270	(6.9)
12	.950	(24.1)	.972	(24.7)	.450	(11.4)
14	1.185	(30.1)	1.078	(27.4)	.460	(11.7)
16	1.185	(30.1)	1.242	(31.5)	.610	(15.5)
18	1.185	(30.1)	1.345	(34.2)	.690	(17.5)
20	1.185	(30.1)	1.472	(37.4)	.816	(20.7)
22	1.185	(30.1)	1.597	(40.6)	.940	(23.9)
24	1.185	(30.1)	1.724	(43.8)	1.066	(27.1)

1. Cable Entry is defined as the accommodation entry for the wire bundle or cable. Dimensions are not intended for inspection criteria.
2. Metric dimensions (mm) are indicated in parentheses.

© 20053 Glenair, Inc. CAGE Code 06324 Printed in U.S.A.

Мы молодая и активно развивающаяся компания в области поставок электронных компонентов. Мы поставляем электронные компоненты отечественного и импортного производства напрямую от производителей и с крупнейших складов мира.

Благодаря сотрудничеству с мировыми поставщиками мы осуществляем комплексные и плановые поставки широчайшего спектра электронных компонентов.

Собственная эффективная логистика и склад в обеспечивает надежную поставку продукции в точно указанные сроки по всей России.

Мы осуществляем техническую поддержку нашим клиентам и предпродажную проверку качества продукции. На все поставляемые продукты мы предоставляем гарантию .

Осуществляем поставки продукции под контролем ВП МО РФ на предприятия военно-промышленного комплекса России , а также работаем в рамках 275 ФЗ с открытием отдельных счетов в уполномоченном банке. Система менеджмента качества компании соответствует требованиям ГОСТ ISO 9001.

Минимальные сроки поставки, гибкие цены, неограниченный ассортимент и индивидуальный подход к клиентам являются основой для выстраивания долгосрочного и эффективного сотрудничества с предприятиями радиоэлектронной промышленности, предприятиями ВПК и научно-исследовательскими институтами России.

С нами вы становитесь еще успешнее!

Наши контакты:

Телефон: +7 812 627 14 35

Электронная почта: sales@st-electron.ru

Адрес: 198099, Санкт-Петербург, Промышленная ул, дом № 19, литера Н, помещение 100-Н Офис 331