REVISIONS			
REV	DESCRIPTION	DATE	APPROVED
05_3	REVISED	T.W. 12-19-95	12/21/95

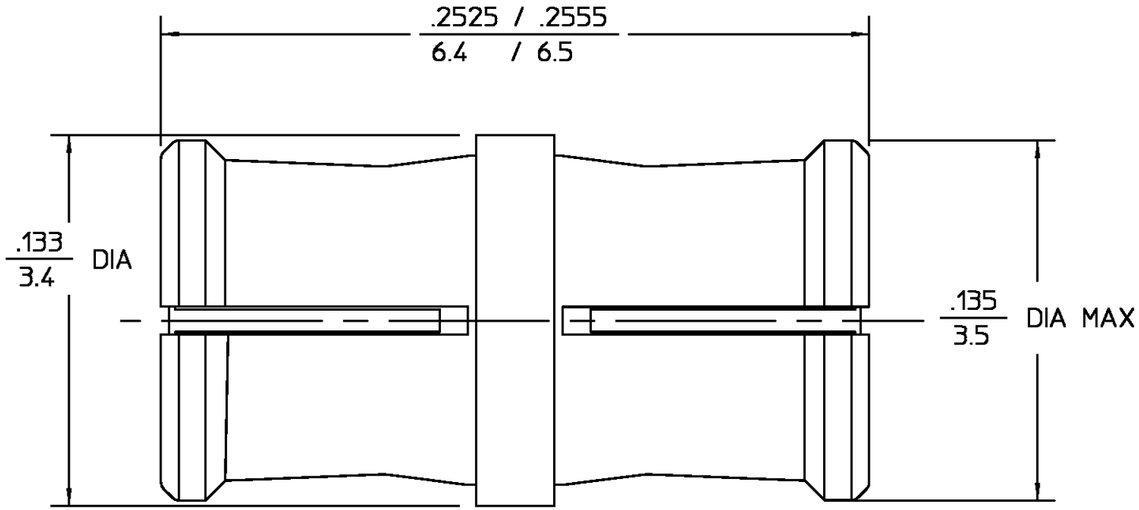

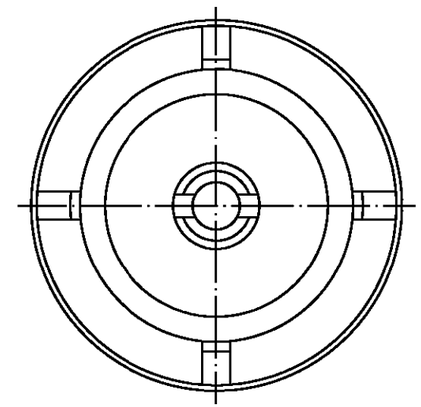

NOTE:

* SPECIFICATIONS SHOWN DERIVED FROM CONNECTOR/SHROUD ASSEMBLIES

ELECTRICAL		MECHANICAL		ENVIRONMENTAL
Nominal Impedance (Ohms)	50 ±1	Force to Engage (Lbs MAX)		Temperature Rating -65° to +165°C
Frequency Range (GHz)	DC to 40GHz	Full Detent	10.0	Vibration MIL-STD-202, Method 204, Condition D
*Volt Rating (VRMS MAX)	335	Half Detent	5.0	Thermal Shock MIL-STD-202, Method 213, Condition I
@ Sea Level		Smooth Bore	2.0	Corrosion - MIL-STD-202, Method 101, Condition B
*VSWR	1.10:1 MAX dc-23.0 GHz	Disengage (Lbs MIN)		Moisture Resistance - MIL-STD-202 Method 106, exept step 7b shall be omitted. Resistance shall be 200 megohms within 5 min. after removal from humidity.
	1.15:1 MAX 23.0 - 26.0 GHz	Full Detent	2.0	
	1.40:1 MAX 26.0 - 40.0 GHz	Half Detent	1.5	
RF Leakage (dB MAX)	-80 to 3GHz, -65 from 3 to 26.5 GHz	Smooth Bore	0.5	
*Insertion Loss (dB MAX)	$.010\sqrt{f}$ (GHz)	Center Contact Retention (LBs MIN)	1.5	
Corona, 70,000 Ft (VRMS MIN)	190			
*Dielectric Withstanding Voltage (VRMS MIN) @ Sea Level	500			
Contact Resistance (Milliohms MAX)				
Center Contact(Mated Pair)	6.0			
Outer Contact	2.0			
*RF High Potential @ Sea Level (VRMS MIN @ 5 MHz)	325			
I.R.(Megohms MIN)	5,000			

.XXX = in
XX.X = mm

COMPONENT	MATERIAL	FINISH
HOUSING CONTACT	BERYLLIUM COPPER PER ASTM-B196, ALLOY C17300, CONDITION H	GOLD PLATE PER MIL-G-45204
DIELECTRIC	TFE FLUOROCARBON PER ASTM-D-1457	N/A

UNLESS OTHERWISE SPECIFIED DIMENSIONS ARE IN INCHES
TOLERANCE ON
FRAC. ± 1/64 DEC. ±.005 ANGLES ± 1°

DRAWN BY DATE 04-17-92
CHECKED BY
APP'D BY 4/20/92

AMP

AMP Incorporated
140 Fourth Avenue
Waltham, MA 02451-7599

These drawings and specifications are the property of Omni Spectra Incorporated and shall not be reproduced or copied or used in whole or in part as the basis for the manufacture or sale of item(s) without written permission.

USE ASS'Y PROCEDURE

NO. A.P. N/A

TITLE OSMP JACK TO JACK ADAPTER

SIZE	CODE IDENT NO.		REV
B	26805	2980-0000-62	05_3
SCALE 20 : 1		SHEET 1 OF 1	

CUSTOMER DRAWING

AMP PART # 1059829-1
SHEET 1 OF 1 REV A

Мы молодая и активно развивающаяся компания в области поставок электронных компонентов. Мы поставляем электронные компоненты отечественного и импортного производства напрямую от производителей и с крупнейших складов мира.

Благодаря сотрудничеству с мировыми поставщиками мы осуществляем комплексные и плановые поставки широчайшего спектра электронных компонентов.

Собственная эффективная логистика и склад в обеспечивает надежную поставку продукции в точно указанные сроки по всей России.

Мы осуществляем техническую поддержку нашим клиентам и предпродажную проверку качества продукции. На все поставляемые продукты мы предоставляем гарантию .

Осуществляем поставки продукции под контролем ВП МО РФ на предприятия военно-промышленного комплекса России , а также работаем в рамках 275 ФЗ с открытием отдельных счетов в уполномоченном банке. Система менеджмента качества компании соответствует требованиям ГОСТ ISO 9001.

Минимальные сроки поставки, гибкие цены, неограниченный ассортимент и индивидуальный подход к клиентам являются основой для выстраивания долгосрочного и эффективного сотрудничества с предприятиями радиоэлектронной промышленности, предприятиями ВПК и научно-исследовательскими институтами России.

С нами вы становитесь еще успешнее!

Наши контакты:

Телефон: +7 812 627 14 35

Электронная почта: sales@st-electron.ru

Адрес: 198099, Санкт-Петербург, Промышленная ул, дом № 19, литера Н, помещение 100-Н Офис 331