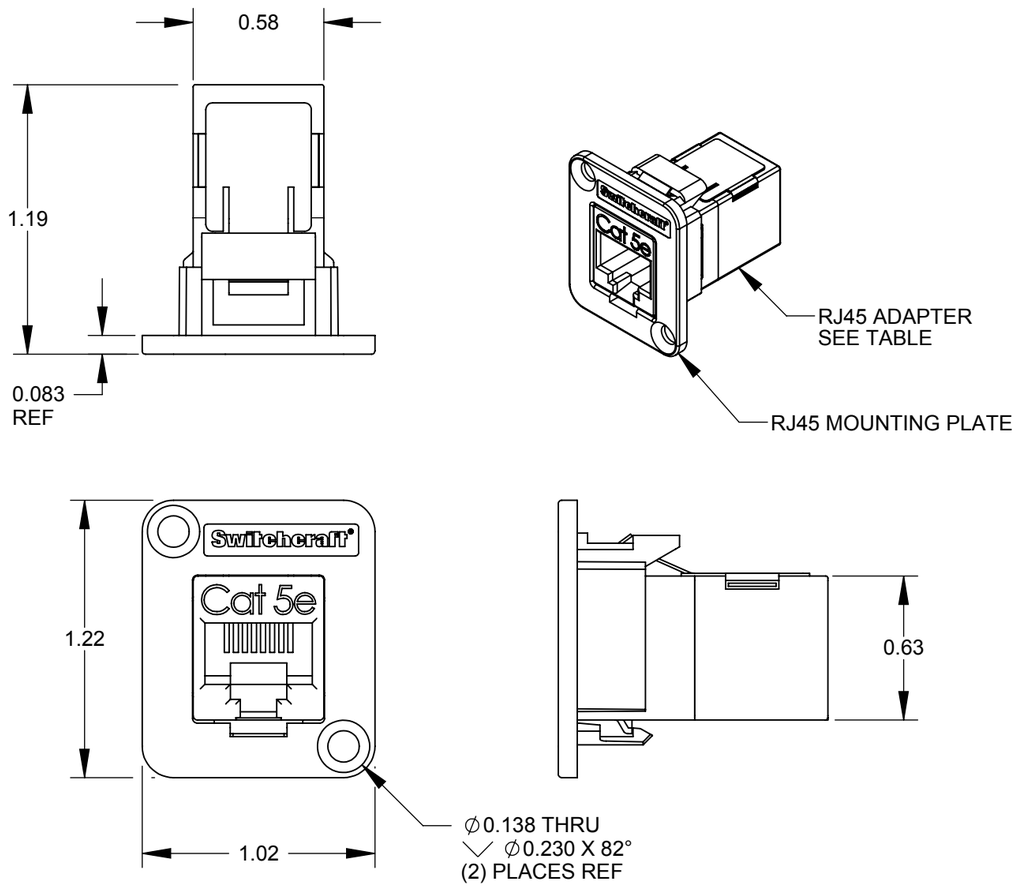


**SHIELDED VERSIONS**
EHRJ45P5ES
SHOWN

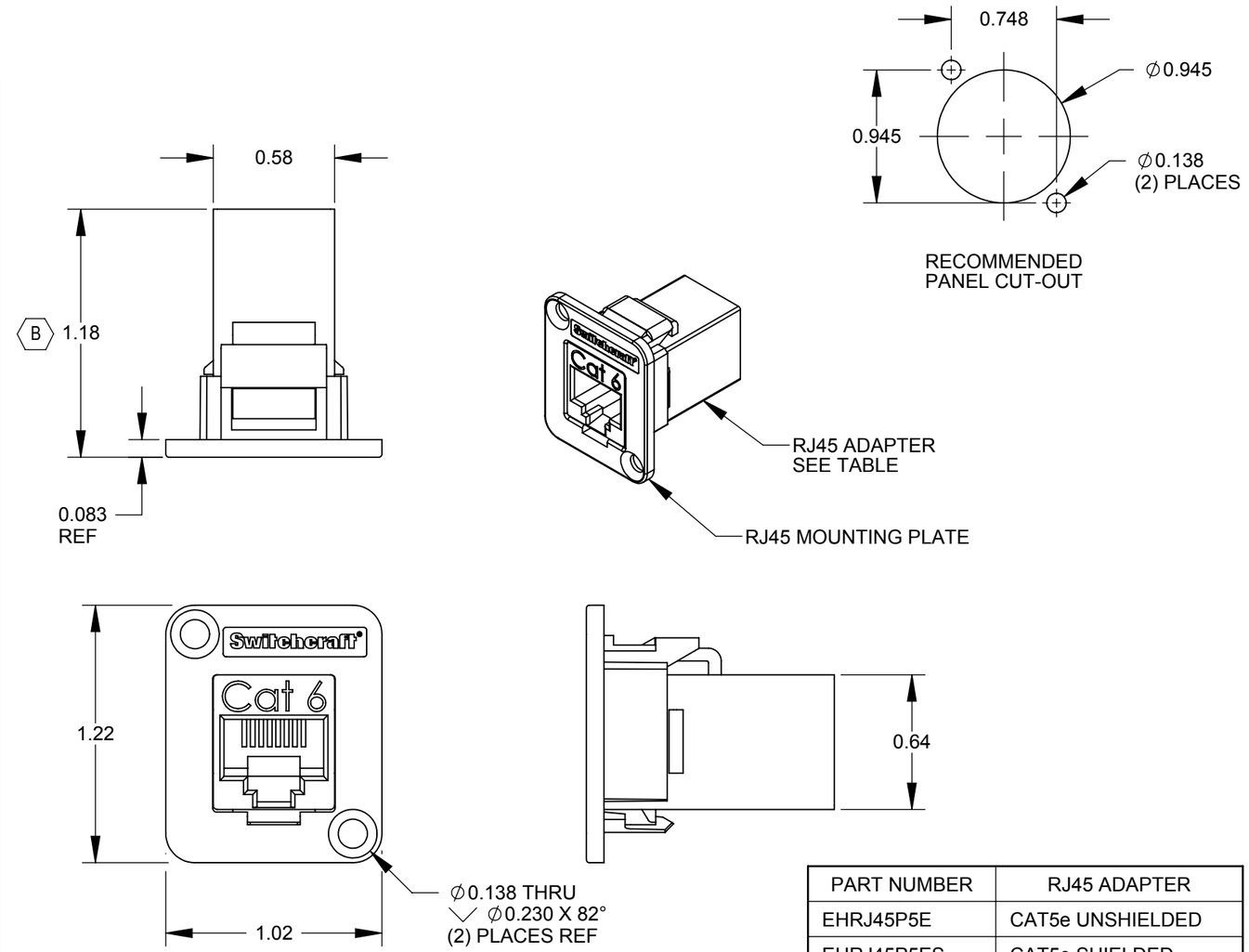


**UNSHIELDED VERSIONS**
EHRJ45P6
SHOWN

| PART NUMBER | RJ45 ADAPTER |
|---|---|
| EHRJ45P5E | CAT5e UNSHIELDED |
| EHRJ45P5ES | CAT5e SHIELDED |
| EHRJ45P6 | CAT6 UNSHIELDED |
| EHRJ45P6S | CAT6 SHIELDED |

**CUSTOMER DRAWING**

NOTES:

1. ADAPTER MEETS:
   CAT5e: TIA/EIA-568-B.2 STANDARD
   CAT6: TIA/EIA-568-B.2-1 STANDARD
2. MATERIALS:
   RJ45 MOUNTING PLATE - THERMOPLASTIC, BLACK
   RJ45 HOUSING - THERMOPLASTIC, BLACK
   RJ45 SHIELD - COPPER ALLOY, NICKEL PLATED
3. FOR SCREWS TO BE SHIPPED WITH ASSEMBLY, ADD SUFFIX -PKG TO PART NUMBER.
4. WHEN MOUNTING ASSEMBLY, USE A SCREW TORQUE OF 10 INCH-LBS MAXIMUM.
5. THIS PRODUCT IS RoHS COMPLIANT.

| REV | ECO NUMBER | DATE | BY | APVD |
|---|---|---|---|---|
| B | 27247 | 1/21/14 | JGK | TJK |
| A | 26387 | 5/15/09 | RS | TJK |

REVISIONS

UNLESS OTHERWISE SPECIFIED
1. ALL DIMENSIONS IN INCHES
- TWO PLACE DECIMALS ±0.02
- THREE PLACE DECIMALS ±0.005

DO NOT SCALE DRAWING

THIS DRAWING DESCRIBES A DESIGN CONSIDERED PROPRIETARY IN NATURE, DEVELOPED AND MANUFACTURED BY SWITCHCRAFT INC. AND IS RELEASED ON A CONFIDENTIAL BASIS FOR IDENTIFICATION PURPOSES ONLY.

| SIZE | WIDTH | MULT | LBS/M | TEMPER |
|---|---|---|---|---|
| | | | | |

FINISH
SPEC No.

MATERIAL
SPEC No.

FIRST USED ON

SCALE 1.5:1

| DATE DRAWN | BY | CHKD | APVD |
|---|---|---|---|
| 7/7/08 | JGK | RS 7/28/09 | TJK 10/24/09 |

Switchcraft®

SHEET 1 OF 1

NAME: EH SERIES RJ45, RoHS

PART No.: EHRJ45P SERIES

REV: B

**SolidWorks CAD File** B

# Mouser Electronics

Authorized Distributor

Click to View Pricing, Inventory, Delivery & Lifecycle Information:

Switchcraft:

EHRJ45P5E EHRJ45P6S EHRJ45P5EIDC EHRJ45P5ESIDC EHRJ45P6IDC EHRJ45P6SIDC

Мы молодая и активно развивающаяся компания в области поставок электронных компонентов. Мы поставляем электронные компоненты отечественного и импортного производства напрямую от производителей и с крупнейших складов мира.

Благодаря сотрудничеству с мировыми поставщиками мы осуществляем комплексные и плановые поставки широчайшего спектра электронных компонентов.

Собственная эффективная логистика и склад в обеспечивает надежную поставку продукции в точно указанные сроки по всей России.

Мы осуществляем техническую поддержку нашим клиентам и предпродажную проверку качества продукции. На все поставляемые продукты мы предоставляем гарантию .

Осуществляем поставки продукции под контролем ВП МО РФ на предприятия военно-промышленного комплекса России , а также работаем в рамках 275 ФЗ с открытием отдельных счетов в уполномоченном банке. Система менеджмента качества компании соответствует требованиям ГОСТ ISO 9001.

Минимальные сроки поставки, гибкие цены, неограниченный ассортимент и индивидуальный подход к клиентам являются основой для выстраивания долгосрочного и эффективного сотрудничества с предприятиями радиоэлектронной промышленности, предприятиями ВПК и научно-исследовательскими институтами России.

С нами вы становитесь еще успешнее!

**Наши контакты:**

**Телефон:** +7 812 627 14 35

**Электронная почта:** sales@st-electron.ru

**Адрес:** 198099, Санкт-Петербург, Промышленная ул, дом № 19, литера Н, помещение 100-Н Офис 331