THIS DRAWING IS UNPUBLISHED. RELEASED FOR PUBLICATION - , - .
© COPYRIGHT - By - ALL RIGHTS RESERVED.

REVISIONS					
P	LTR	DESCRIPTION	DATE	DWN	APVD
	A1	ADD PCB THICKNESS TOLERANCE, CORRECT TITLE	22SEP2016	JPS	JLM

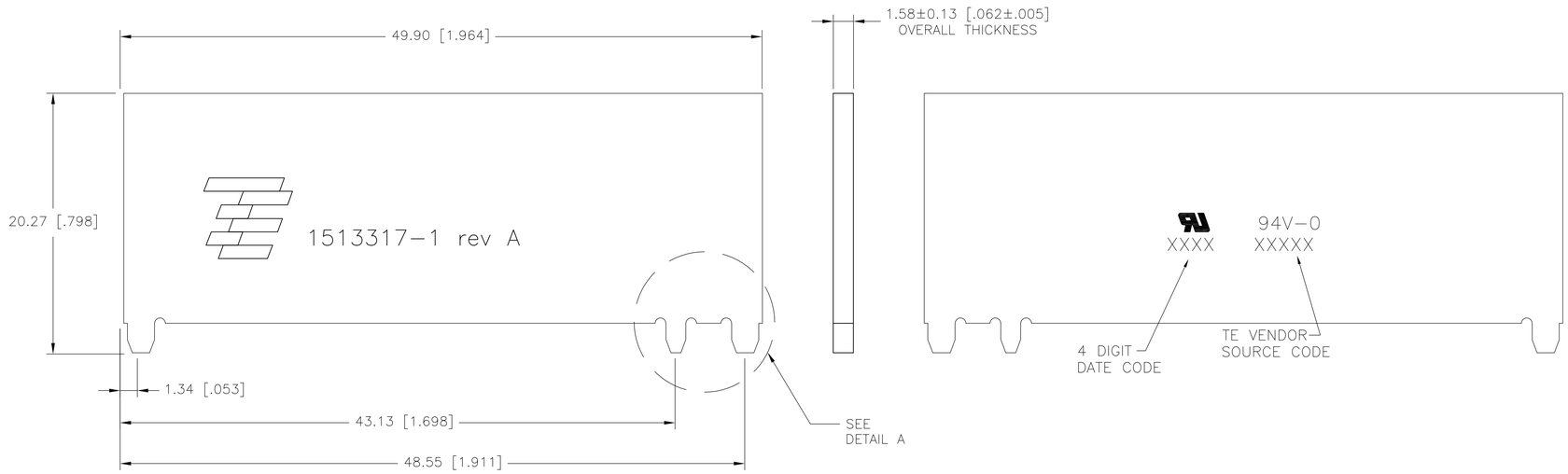

1513317-1 AS SHOWN
PRIMARY SIDE

NOTES: UNLESS OTHERWISE SPECIFIED.

1. FABRICATE TO MEET IPC - 6012, CLASS 2.
   INSPECT TO MEET IPC - A - 600, CLASS 2.
2. PRIMARY SIDE AND SECONDARY SIDE SHOWN.
3. MATERIAL: GETEK 8 PLY (7628) 1.47 [.059] THK.
   GRADE RG200D 1/2 OZ. COPPER BOTH SIDES.
   DIELECTRIC CONSTANT @ 1MHZ 4.2±0.1.
4. FINISH:
   A: SOLDERMASK OVER BARE COPPER (SMOBC).
   B: MASK BOTH SIDES OF PCB WITH LPI SOLDERMASK.
      SOLDERMASK COLOR: NATURAL GREEN.
   C: TOP AND BOTTOM OF TABS E.N.I.G PLATING
5. TWO PLACE TOLERANCES: ±0.23
6. PACKAGING: SINGULATED PARTS TO BE VACUUM PACKED IN BULK.
7. PARTS ARE COMPLIANT TO ROHS STANDARDS PER TYCO ELECTRONICS STANDARD TEC-138-702.
8. CONSULT TYCO ELECTRONICS DATA SHEET DS1513317
9. CONTACT TYCO ELECTRONICS ENGINEERING PRIOR TO DESIGNING INTO AN APPLICATION

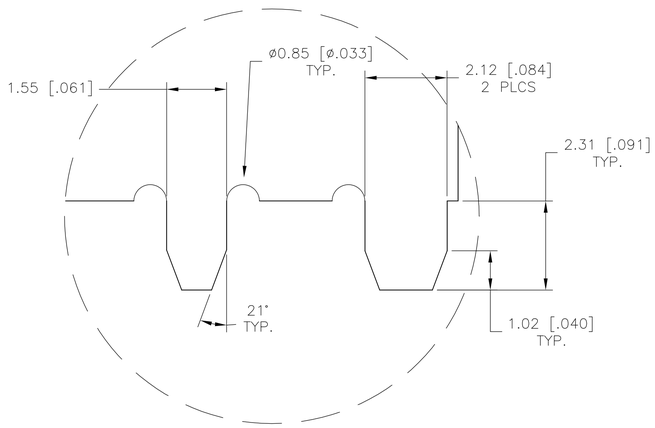

DETAIL A
SCALE 13:1

THIS DRAWING IS A CONTROLLED DOCUMENT.	DWN D.WALLACE 05NOV2009	TE Connectivity	
DIMENSIONS: mm [INCHES]	CHK G.GRIFFITH 05NOV2009	NAME 824-960 and 1710-2170 MHz - PENTA BAND ANTENNA	
TOLERANCES, UNLESS OTHERWISE SPECIFIED: 0 PLC ± - 1 PLC ± - 2 PLC ± - 3 PLC ± - 4 PLC ± - ANGLES ± -	APVD G.GRIFFITH 05NOV2009	PRODUCT SPEC -	
		APPLICATION SPEC -	SIZE A1 / CAGE CODE 00779 / DRAWING NO C-1513317 / RESTRICTED TO -
MATERIAL - / FINISH -		WEIGHT 0	
		CUSTOMER DRAWING	SCALE 1:1 / SHEET 1 OF 1 / REV A1

4805 (1/15)

Мы молодая и активно развивающаяся компания в области поставок электронных компонентов. Мы поставляем электронные компоненты отечественного и импортного производства напрямую от производителей и с крупнейших складов мира.

Благодаря сотрудничеству с мировыми поставщиками мы осуществляем комплексные и плановые поставки широчайшего спектра электронных компонентов.

Собственная эффективная логистика и склад в обеспечивает надежную поставку продукции в точно указанные сроки по всей России.

Мы осуществляем техническую поддержку нашим клиентам и предпродажную проверку качества продукции. На все поставляемые продукты мы предоставляем гарантию .

Осуществляем поставки продукции под контролем ВП МО РФ на предприятия военно-промышленного комплекса России , а также работаем в рамках 275 ФЗ с открытием отдельных счетов в уполномоченном банке. Система менеджмента качества компании соответствует требованиям ГОСТ ISO 9001.

Минимальные сроки поставки, гибкие цены, неограниченный ассортимент и индивидуальный подход к клиентам являются основой для выстраивания долгосрочного и эффективного сотрудничества с предприятиями радиоэлектронной промышленности, предприятиями ВПК и научно-исследовательскими институтами России.

С нами вы становитесь еще успешнее!

Наши контакты:

Телефон: +7 812 627 14 35

Электронная почта: sales@st-electron.ru

Адрес: 198099, Санкт-Петербург, Промышленная ул, дом № 19, литера Н, помещение 100-Н Офис 331